受入れ供給設備	ごみ計量機	C8RH80241−01−210
受入れ供給設備	ごみクレーン全体図	C8RH80241−01−301
受入れ供給設備	ごみクレーンクラブトロリー	C8RH80241−01−302
受入れ供給設備	ごみクレーン クラブバケット・サドルユニット	C8RH80241−01−303
受入れ供給設備	ごみ投入扉　油圧ユニット	C8RH80241−01−150
ごみクレーン	展開接続図　(1)	C8RH80241−01−310
ごみクレーン	展開接続図　(2)	C8RH80241−01−311
ごみクレーン	展開接続図　(3)	C8RH80241−01−312
ごみクレーン	展開接続図　(4)	C8RH80241−01−313
ごみクレーン	展開接続図　(5)	C8RH80241−01−314
ごみクレーン	展開接続図　(6)	C8RH80241−01−315
ごみクレーン	展開接続図　(7)	C8RH80241−01−316
ごみクレーン	操作盤	C8RH80241−01−317
ごみクレーン	操作盤、手動フロー	C8RH80241−01−318
ごみクレーン	半自動フロー図	C8RH80241−01−319
ごみクレーン	リミット動作図　部品表	C8RH80241−01−320
ごみクレーン	部品表　盤配置図	C8RH80241−01−321
ごみクレーン	配線要領図	C8RH80241−01−322
燃料設備	ごみ投入ホッパー外形図	C8RH80241−02−906
燃料設備	給じん装置外形図	C8RH80241−02−911
燃料設備	給じん装置 全体組立断面図	C8RH80241−02−912
燃料設備	給じん装置用モータ（1/2）	C8RH80241−02−250
燃料設備	給じん装置用モータ（2/2）	C8RH80241−02−251
燃料設備	給じん装置 かき取り機用モータ	C8RH80241−02−203
燃料設備	（給じん装置）油圧ユニット	C8RH80241−02−213
燃料設備	焼却炉、ガス冷却室外形図	C8RH80241−02−946
燃料設備	燃焼装置組立断面図	C8RH80241−02−940
燃料設備	（助燃装置）バーナ	C8RH80241−02−980
燃料設備	重油ポンプ	C8RH80241−02−990
燃料設備	アトマイズ用ブロワ	C8RH80241−02−987
燃料設備	不燃物取出しコンベヤ 外形図	C8RH80241−02−921
燃料設備	不燃物取出しコンベヤ 組立断面図	C8RH80241−02−922
燃料設備	砂貯留槽外形図	C8RH80241−02−101
燃料設備	砂分級装置 （不燃物振動篩）	C8RH80241−02−204
通風設備	燃焼空気ファン用モータ（1/2）	C8RH80241−02−205
通風設備	燃焼空気ファン用モータ（2/2）	C8RH80241−02−206
燃焼設備	燃焼用空気ファン	C8RH80241−02−207
燃焼設備	砂循環エレベータ用モータ	C8RH80241−02−208
燃焼設備	砂循環エレベータ	C8RH80241−02−209
燃焼設備	砂投入扉組立外形図	C8RH80241−02−210
燃焼ガス冷却設備	噴射水加圧ポンプ	C8RH80241−03−220
通風設備	ノズル冷却ファン仕様	C8RH80241−03−211
燃焼ガス冷却設備	ノズル冷却ファン	C8RH80241−03−210
排ガス処理設備	電気集じん器 有害ガス除去設備	C8RH80241−04−101
排ガス処理設備	歩廊及び手摺組立図	C8RH80241−04−102
排ガス処理設備	電気集じん器 スクリュウコンベヤ	C8RH80241−04−103
排ガス処理設備	電気集じん器 フライトコンベヤ	C8RH80241−04−104
排ガス処理設備	ミキシング　チャンバー	C8RH80241−04−105
排ガス処理設備	有害ガス除去設備 フローシート	C8RH80241−90−212
排ガス処理設備	消石灰　サイロ	C8RH80241−04−201
排ガス処理設備	（有害ガス除去設備） 消石灰定量供給機（1/2）	C8RH80241−04−202
排ガス処理設備	（有害ガス除去設備） 消石灰定量供給機（2/2）	C8RH80241−04−203
排ガス処理設備	ロータリー・バルブ バグフィルター	C8RH80241−04−204

排ガス処理設備	（有害ガス除去設備） 消石灰ブロワー・吹込ノズル	C8RH80241−04−205
排ガス処理設備	（有害ガス除去設備） エアクリーンユニット	C8RH80241−04−206
有害ガス除去設備	電気関係図（1）	C8RH80241−04−250
有害ガス除去設備	電気関係図（2）	C8RH80241−04−251
有害ガス除去設備	電気関係図（3）	C8RH80241−04−252
有害ガス除去設備	電気関係図（4）	C8RH80241−04−253
有害ガス除去設備	電気関係図（5）	C8RH80241−04−254
有害ガス除去設備	電気関係図（6）	C8RH80241−04−255
有害ガス除去設備	電気関係図（7）	C8RH80241−04−256
有害ガス除去設備	電気関係図（8）	C8RH80241−04−257
有害ガス除去設備	電気関係図（9）	C8RH80241−04−258
有害ガス除去設備	電気関係図（10）	C8RH80241−04−259
有害ガス除去設備	電気関係図（11）	C8RH80241−04−260
有害ガス除去設備	電気関係図（12）	C8RH80241−04−261
有害ガス除去設備	電気関係図（13）	C8RH80241−04−262
有害ガス除去設備	電気関係図（14）	C8RH80241−04−263
有害ガス除去設備	電気関係図（15）	C8RH80241−04−264
有害ガス除去設備	電気関係図（16）	C8RH80241−04−265
有害ガス除去設備	電気関係図（17）	C8RH80241−04−266
電気集じん器	電気関係図（1）	C8RH80241−04−150
電気集じん器	電気関係図（2）	C8RH80241−04−151
電気集じん器	電気関係図（3）	C8RH80241−04−152
電気集じん器	電気関係図（4）	C8RH80241−04−153
電気集じん器	電気関係図（5）	C8RH80241−04−154
電気集じん器	電気関係図（6）	C8RH80241−04−155
電気集じん器	電気関係図（7）	C8RH80241−04−156
電気集じん器	電気関係図（8）	C8RH80241−04−157
電気集じん器	電気関係図（9）	C8RH80241−04−158
電気集じん器	電気関係図（10）	C8RH80241−04−159
電気集じん器	電気関係図（11）	C8RH80241−04−160
電気集じん器	電気関係図（12）	C8RH80241−04−161
電気集じん器	電気関係図（13）	C8RH80241−04−162
電気集じん器	電気関係図（14）	C8RH80241−04−163
電気集じん器	電気関係図（15）	C8RH80241−04−164
電気集じん器	電気関係図（16）	C8RH80241−04−165
排水処理設備	汚水ポンプ	C8RH80241−06−262
排水処理設備	汚水移送ポンプ	C8RH80241−06−261
排水処理設備	処理水ポンプ	C8RH80241−06−263
排水処理設備	ピット汚水ろ過機	C8RH80241−06−101
排水処理設備	汚水ろ過機仕様	C8RH80241−06−104
排水処理設備	ろ液噴霧ポンプ	C8RH80241−06−102
排水処理設備	ろ液噴霧ポンプ用モータ	C8RH80241−06−103
排水処理設備	ろ液貯留槽	撤去済み C8RH80241−06−250
雑　設　備	自動洗車装置ポンプ	C8RH80241−06−114
雑　設　備	自動洗車装置	C8RH80241−06−105
雑　設　備	自動洗車装置 サイドフレーム	C8RH80241−06−107
雑　設　備	自動洗車装置　トップフレーム	C8RH80241−06−108
雑　設　備	自動洗車装置　機内噴水管	C8RH80241−06−109
雑　設　備	自動洗車装置　機外配管	C8RH80241−06−110
雑　設　備	自動洗車装置 制御盤・結線・端子明細図	C8RH80241−06−111
雑　設　備	自動洗車装置　電気配線図	C8RH80241−06−112
雑　設　備	自動洗車装置　運転フローシート	C8RH80241−06−113
プラント排水処理設備	フローシート	C8RH80241−06−201
プラント排水処理設備	配置／外形図	C8RH80241−06−202
プラント排水処理設備	流量調整槽	C8RH80241−06−203
プラント排水処理設備	薬品混合槽	C8RH80241−06−204
プラント排水処理設備	点検架台	C8RH80241−06−205
プラント排水処理設備	凝集沈澱槽	C8RH80241−06−206

プラント排水処理設備	薬品貯槽	C8RH80241−06−207
プラント排水処理設備	散気管	C8RH80241−06−208
プラント排水処理設備	攪拌機	C8RH80241−06−209
プラント排水処理設備	曝気ブロワー 薬液ポンプ	C8RH80241−06−210
プラント排水処理設備	配管計画図	C8RH80241−06−211
プラント排水処理設備	電気配管計画図	C8RH80241−06−212
プラント排水処理設備	制御盤　外形図	C8RH80241−06−213
プラント排水処理設備	制御盤　内部回路部品表	C8RH80241−06−214
プラント排水処理設備	制御盤　動力結線図	C8RH80241−06−215
プラント排水処理設備	制御盤　操作回路（1）	C8RH80241−06−216
プラント排水処理設備	制御盤　操作回路（2）	C8RH80241−06−217
余熱利用設備	温水循環タンク	C8RH80241−07−101
余熱利用設備	温水循環ポンプ	C8RH80241−07−105
通風設備	押込送風機	C8RH80241−08−008
通風設備	押込送風機 防振床盤外形図	C8RH80241−08−009
通風設備	組立断面図	C8RH80241−36−902
通風設備	押込送風機用モータ	C8RH80241−08−108
通風設備	空気予熱器（A系）	C8RH80241−08−001
通風設備	空気予熱器（B系）	C8RH80241−08−002
通風設備	二次押込送風機	C8RH80241−08−005
通風設備	二次押込送風機モータ（1/2）	C8RH80241−08−013
通風設備	二次押込送風機モータ（2/2）	C8RH80241−08−014
通風設備	誘引送風機	C8RH80241−08−006
通風設備	誘引送風機　仕様	C8RH80241−08−011
通風設備	誘引送風機　組立断面図	C8RH80241−08−012
通風設備	誘引送風機用モータ	C8RH80241−08−015
雑設備	プラント用空気圧縮機	C8RH80241−08−101
雑設備	プラント用空気圧縮機 シーケンス・据付図	C8RH80241−08−102
雑設備	計装用空気圧縮機 ドライヤ・アフタークラー	C8RH80241−08−105
雑設備	計装用空気圧縮機 フィルター・プロリレー	C8RH80241−08−106
灰出し設備	不燃物搬送コンベヤ	C8RH80241−09−102
灰出し設備	不燃物搬送断面図	C8RH80241−09−104
灰出し設備	不燃物搬送モータ	C8RH80241−09−107
灰出し設備	磁選機	C8RH80241−09−100
灰出し設備	№1．ダスト搬送コンベヤ	C8RH80241−09−101
灰出し設備	№1．ダスト中間ケーシング	C8RH80241−09−110
灰出し設備	№1．ダストモータ	C8RH80241−09−105
灰出し設備	№2．ダスト搬送コンベヤ	C8RH80241−09−103
灰出し設備	不燃物鉄分バンカ	C8RH80241−09−106
灰出し設備	不燃物モータシリンダ	C8RH80241−09−212
灰固化装置	ダスト・セメントバンカ	C8RH80241−09−301
灰固化装置	セメントバンカー用 バグフィルタ	C8RH80241−09−302
灰固化装置	ダストバンカー用 バグフィルタ	C8RH80241−09−303
灰固化装置	セメント定量供給機	C8RH80241−09−304
灰固化装置	ダスト定量供給機	C8RH80241−09−305
灰固化装置	混練機	C8RH80241−09−306
灰固化装置	造粒機	C8RH80241−09−307
灰固化装置	加湿水タンク	C8RH80241−09−308
灰固化装置	集じん器	C8RH80241−09−309
灰固化装置	処理品搬送コンベヤ	C8RH80241−09−310
灰固化装置	固化物バンカー	C8RH80241−09−312
灰固化装置	排風機	C8RH80241−09−313
灰固化装置	バイパス用ダスト加湿機	C8RH80241−09−314
灰固化装置	造粒機・混練機組立図	C8RH80241−09−315
灰固化装置	定量ポンプ	C8RH80241−09−469
灰固化装置	加湿水ポンプ・チャンバー安全弁	C8RH80241−09−470

灰固化装置	エアードライヤー	C8RH80241-09-471
灰固化装置	固化物バンカーモータシリンダー	C8RH80241-09-472
灰固化装置	運転フロー (1/2)	C8RH80241-09-500
灰固化装置	運転フロー (2/2)	C8RH80241-09-501
灰固化装置	単線接続図	C8RH80241-09-502
灰固化装置	レベル計 (1/2)	C8RH80241-09-503
灰固化装置	レベル計 (2/2)	C8RH80241-09-504
灰固化装置	電磁弁	C8RH80241-09-505
灰固化装置	電動機 (1/2)	C8RH80241-09-506
灰固化装置	電動機 (2/2)	C8RH80241-09-507
灰固化装置	インバータ信号変換器 (1/2)	C8RH80241-09-508
灰固化装置	インバータ信号変換器 (2/2)	C8RH80241-09-509
灰固化装置	フロートレスレベルスイッチ (1/2)	C8RH80241-09-510
灰固化装置	フロートレスレベルスイッチ (2/2)	C8RH80241-09-511
灰固化装置	電気機器配置配線図	C8RH80241-09-512
灰固化装置	制御盤外形図 (1/5)	C8RH80241-09-513
灰固化装置	制御盤外形図 (2/5)	C8RH80241-09-514
灰固化装置	制御盤外形図 (3/5)	C8RH80241-09-515
灰固化装置	制御盤外形図 (4/5)	C8RH80241-09-516
灰固化装置	制御盤外形図 (5/5)	C8RH80241-09-517
灰固化装置	配線系統図 (1/2)	C8RH80241-09-518
灰固化装置	配線系統図 (2/2)	C8RH80241-09-519
灰固化装置	電気回路図 (1)	G8RH80241-09-520
灰固化装置	電気回路図 (2)	C8RH80241-09-521
灰固化装置	電気回路図 (3)	C8RH80241-09-522
灰固化装置	電気回路図 (4)	C8RH80241-09-523
灰固化装置	電気回路図 (5)	C8RH80241-09-524
灰固化装置	電気回路図 (6)	C8RH80241-09-525
灰固化装置	電気回路図 (7)	C8RH80241-09-526
灰固化装置	電気回路図 (8)	C8RH80241-09-527
灰固化装置	電気回路図 (9)	C8RH80241-09-528
灰固化装置	電気回路図 (10)	C8RH80241-09-529
雑設備	ホイスト	C8RH80241-13-101
雑設備	可搬式水中ポンプ	C8RH80241-13-102
雑設備	薬液噴霧装置	C8RH80241-01-101
雑設備	脱臭設備・吸引ファン	C8RH80241-01-100
雑設備	脱臭設備　外形図	C8RH80241-01-104
雑設備	真空掃除機	C8RH80241-13-110
雑設備	真空掃除機ブロワ	C8RH80241-13-111
雑設備	真空掃除機差込口、ホース	C8RH80241-13-112
雑設備	真空掃除機収納箱・配線図	C8RH80241-13-113

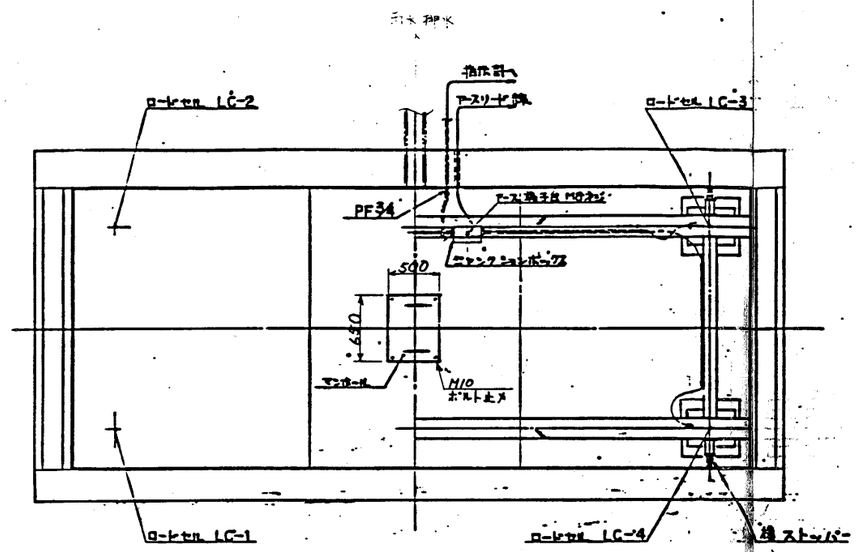

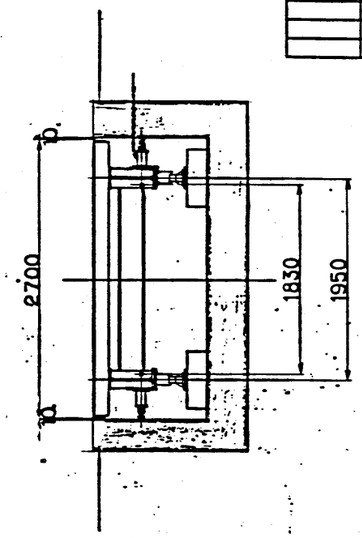

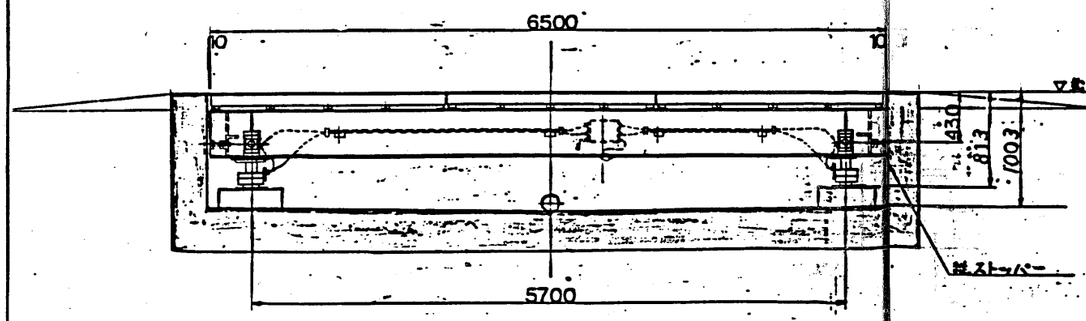

秤台上面は周囲の雨水などが落ち
ピット内へ侵入しないよう、GLより
若干高くなるよう御配慮ください。

本体塗装色 ーやとせ化 2.5G 8/3

製品重量 約3.3t.

仕様 INTERCHANGEABLE	品番 CAMLER
形式 TYPE	個数 NO. REQD

符号 MARK	変更箇所 ALTERATION	日付 DATE	作図 DRAWN	検図 CHECKED
△		年 ・		
△		年 ・		
△		年 ・		
△		年 ・		
△		年 ・		
△		年 ・		
△		年 ・		

図番 DRAWING NO.	88CT-3391
日付 DATE	1988・9・20
尺度 SCALE	―
形式 TYPE・品名 CONTENTS	MLC-3D トラックスケール
図名 TITLE	20 TON 27x6.5m 組立図
図番 DWG. NO.	ATC-ATC-7618
第三角法 THIRD ANGLE PROJECTION	
承認 APPROVED BY	竹本
検図 CHECKED BY	
作図 DRAWN BY	矢野

久保田鉄工株式会社 KUBOTA, LTD.

仕様

1) 形式 [redacted]
2) 数量 2基
3) 主要項目
(1) 最大秤量 20 ton
(2) 最小目盛 10 kg
(3) 積載台寸法 長さ 6500×巾 2700 mm

工事名	廿日市市ごみ処理施設建設工事
用途	
注文番号	RH30241
発注文主	廿日市市 殿
品名	
品/数	
使用先	殿
品名	受け入れ供給設備 ごみ計量機
図番	CSRH30241- 01-210
REV	

株式会社 荏原製作所

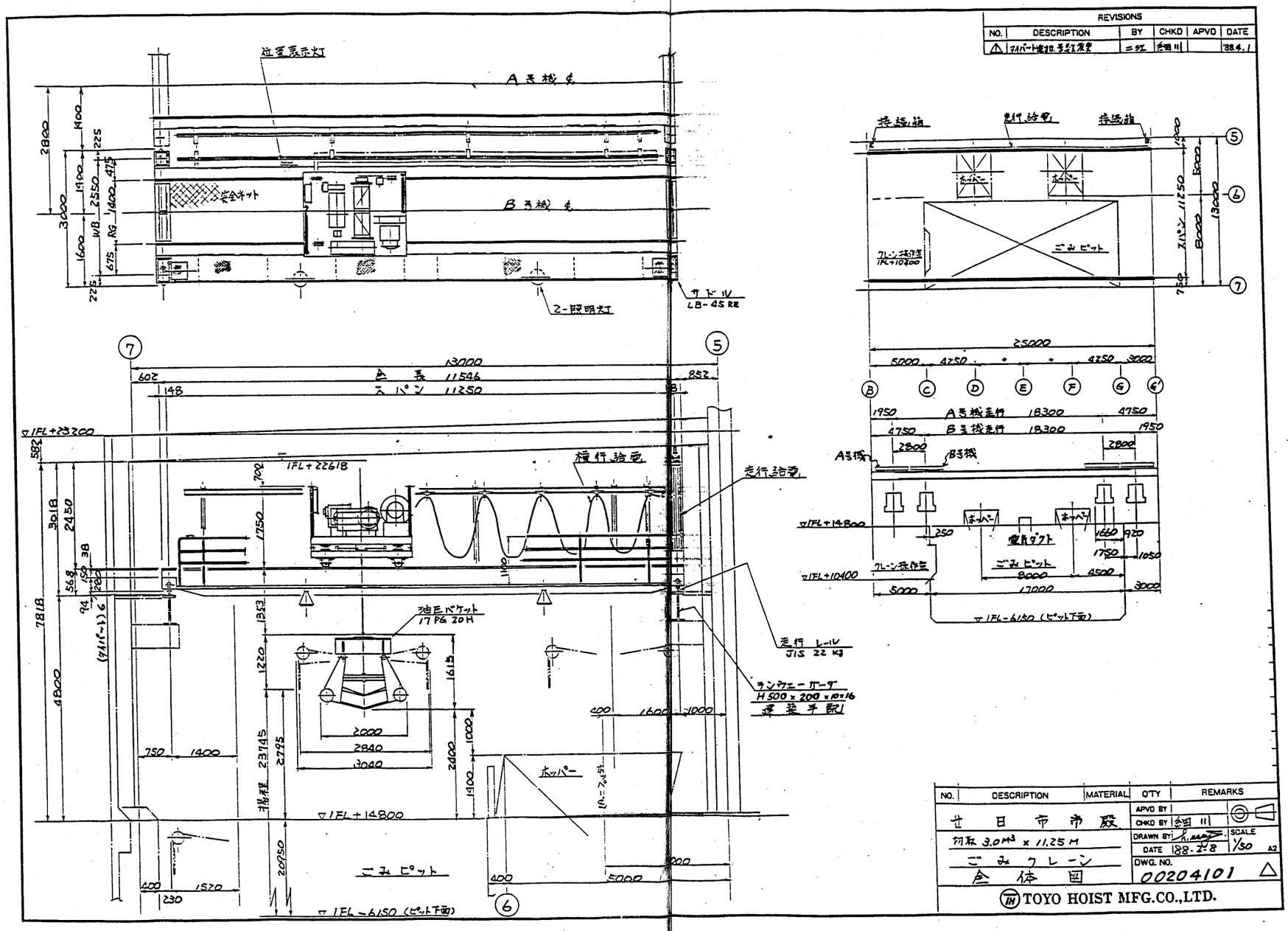

REVISIONS					
NO.	DESCRIPTION	BY	CHKD	APVD	DATE
△	ヲイパート建築部 号数変更	ニシエ	細川		'88.4.1

NO.	DESCRIPTION	MATERIAL	Q'TY	REMARKS
	廿日市市殿		APVD BY	
	切取 3.0M³ x 11.25M		CHKD BY	細川
	ごみクレーン		DRAWN BY	
	全体図		DATE	88.2.8
			SCALE	1/50 A2
			DWG. NO.	00204101 △

TOYO HOIST MFG.CO.,LTD.

工事名	廿日市市ごみ処理施設建設工事
号番	RH80241
発注文注	廿日市市 殿
台/式	2
建築用先	殿
図名	受け入伏給設備 ごみクレーン 全体図
株式会社	荏原製作所
図番	C8RH80241-01-301

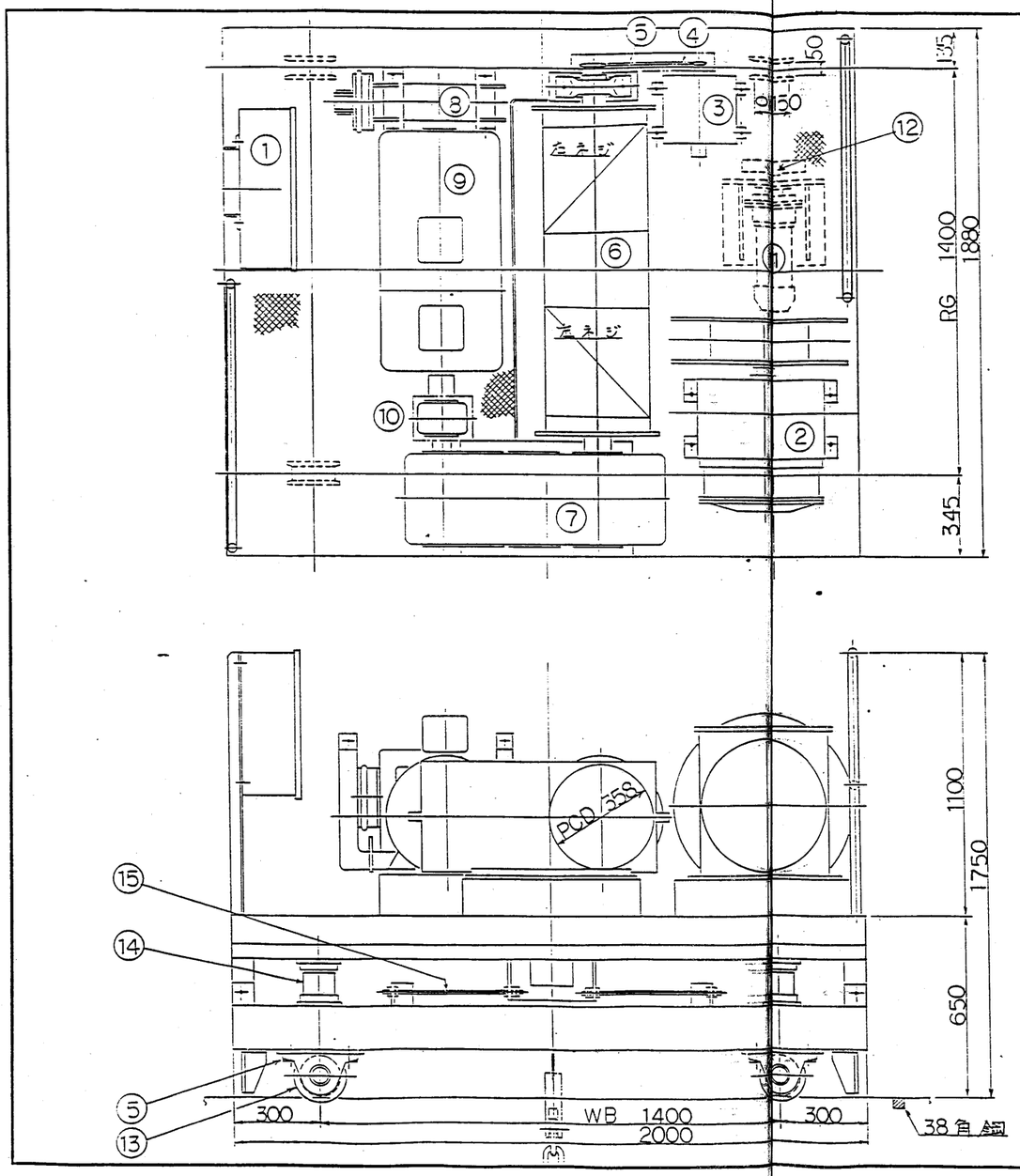

REVISIONS					
NO.	DESCRIPTION	BY	CHKD	APVD	DATE
△					

仕様		
定格荷重		1.2 T(φ=0.4)
バケット重量		1.75 T
手上荷重		2.95 T
揚程	(最大)	24 m
速度	巻上	30 m/min
	現行	20 m/min
相当バケット	開	2.2 sec.
	閉	3.5 sec.
電動機	巻上	18.5 kw 60%ED
	現行	1.5 kw 25%ED
	バケット	7.5 kw 連続
運転操作方法		手,半自動室内操作
給電	現行	キャブタイヤー
電源		AC 440 V 60 Hz 3φ
操作回路電圧		AC 100 V 60 Hz 1φ
現行レール		38 角鋼
自重		約 2.8 T

NO.	名称
1	操作箱
2	ケーブルリール
3	巻上リミットスイッツチ
4	ローラーチェイン
5	ピーニーブロック
6	巻上ドラム
7	巻上減速機
8	巻上電磁ブレーキ
9	巻上電動機
10	チェインカップリング
11	現行ギアモートル
12	現行駆動ギア
13	現行車輪
14	ロードセル
15	フィッチングロッド

NO.	DESCRIPTION	MATERIAL	Q'TY	REMARKS
	廿日市市殿		APVD BY	
			CHKD BY	細川
	切取3.0m³×11.25mごみクレーン		DRAWN BY	二江
	クラブトロリタト形図		DATE	1988.3.12
			DWG. NO.	00204103 △

SCALE A2

TOYO HOIST MFG.CO.,LTD.

工事名	廿日市市ごみ処理施設建設工事
荏原製番	RH80241
発名	廿日市市 殿
図名	2
図名	受け入 供給設備 ごみ クレーン クラブ トロリー
株式会社 荏原製作所	C8RH80241-01-302

No.	DATE	REASON	CORRECTION

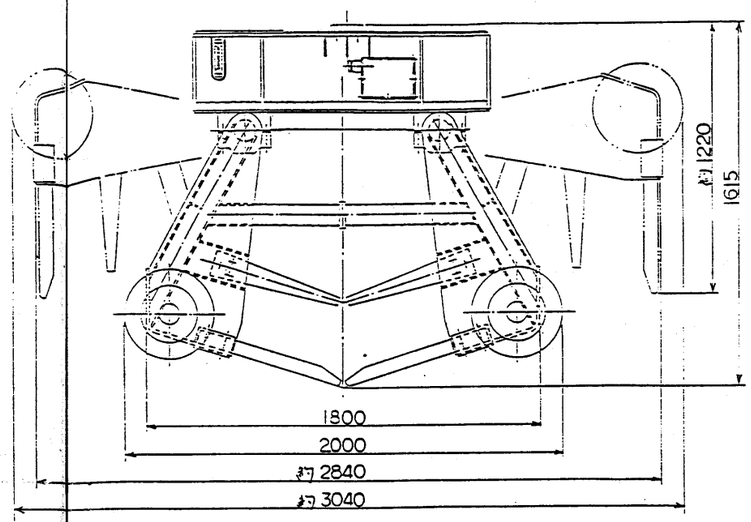

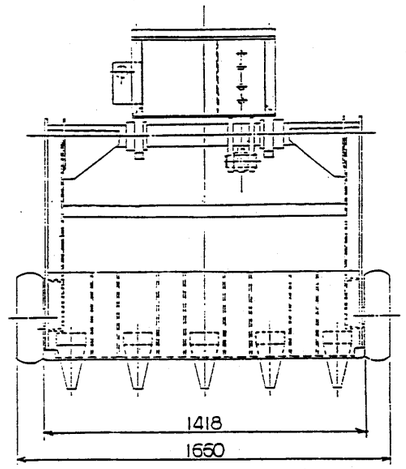

	動力用電圧	操作用電圧
電源		100V
	440V	
周波数		60Hz

※ 矢印で示したものを、本バケットに接続する。

仕様				
型式	17PG20H			
容量	内容量	2.0m³	切取容量	3.0m³
掘み物	種類	汚泥	比重	0.3～0.5
自重	1.7TON			
電動機	7.5KW×4P（全閉外扇防雷絶縁 高硬度格）			
開閉時間	60m³	開 6.5秒	閉 8.5秒	

MARK	DESCRIPTIONS	MATERIAL	QUANTITY	WEIGHT kg	REMARKS

TRANSMITTED BY	廿日市市殿	WORK NO.	TOTAL
APPROVED BY			
CHECKED BY	電動油圧式グラブバケット 型式 17PG20H 全体組立図	CLASSIFICATION	SCALE ～
DRAWN BY		DRAWING NO.	A-3-11084
DATE			

SHORYOKU EQUIPMENT CO., LTD.

第3角法

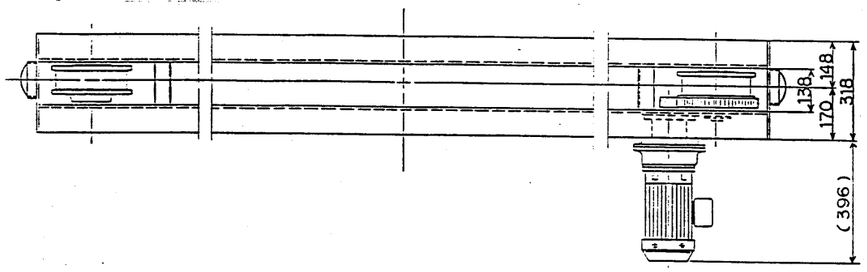

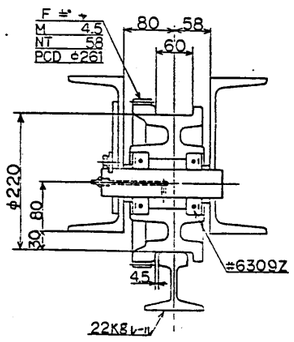

車輪部詳細 尺度 1/5

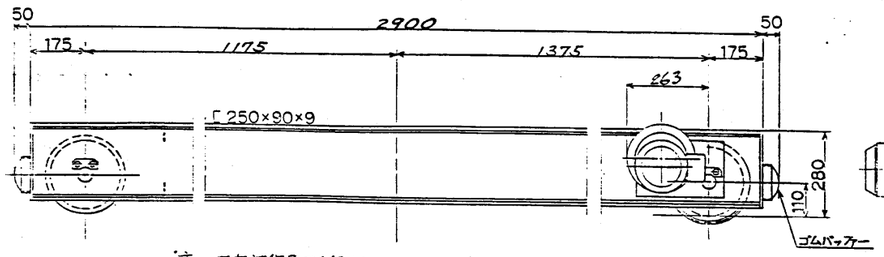

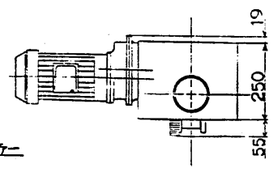

注. ・左右対称品ダイ組トル
・ブレーキ付

形式	LBW-45RE	横走行形式	ETG-92RE
許容輪圧	4.5 ton	電源	AC440V 60Hz 3φ
走行速度	30 m/min	走行軌条	22K8/mレール
電動機	1.5Kw 4P×2	台車	320K8×2

Messrs. 廿日市市殿	Date 1989.3.12	Drawn-ed 三浦	Chec-ked 細川
LBW-45RE 軌条形クレーン用サドルユニット	scale 1/10		
ToYo Hoist. CO., LTD	FIG. No. 00204102		

東洋ホイスト株式会社

工事名	廿日市市ごみ処理施設建設工事	指定	
荏原製番	RH80241	発注先	廿日市市 殿
機名		仕様 2	納期用途 殿
品名	受け入れ供給設備 ごみクレーン グラブバケット・サドルユニット		
荏原製作所	C8RH80241-01-303		

シリーズ名	140H-6R
形　式	RCB 100B 140B 400-AB
最高使用圧力	140 kg/cm²
耐　圧　力	210 kg/cm²

名　称	Sensor SD-01A
使用電圧範囲	AC90～230V
使用電流	2～300mA
出力電流	2～300mA
最大消費電力	30VA
最小電流	1mA以下
動作時間	1msec以下
復帰時間	11msec以下
耐圧	30V
材質	外装ケース(SUS304)&ガラス

設置仕様	
最高作動圧力	50kg/cm²
ポンプ吐出量	0.9l/min
作動油粘度範囲	22～46cSt
作動油	ISO VG 46 相当 油圧工業
電源	動力系 AC200V 60Hz
	制御系 AC200V 60Hz
冷却水	

ダンピングボックス用
油圧回路図
1.5KW 4P
ベッチュエンジン
(オイルタンク ブタ)
ストレーナ
ポンプ吐出
ポンプ吸入
ドレン
ダンピングボックス
φ100×t4×L400
φ40×t5/φ100
φ40×t5/φ100
φ40×t5/φ100

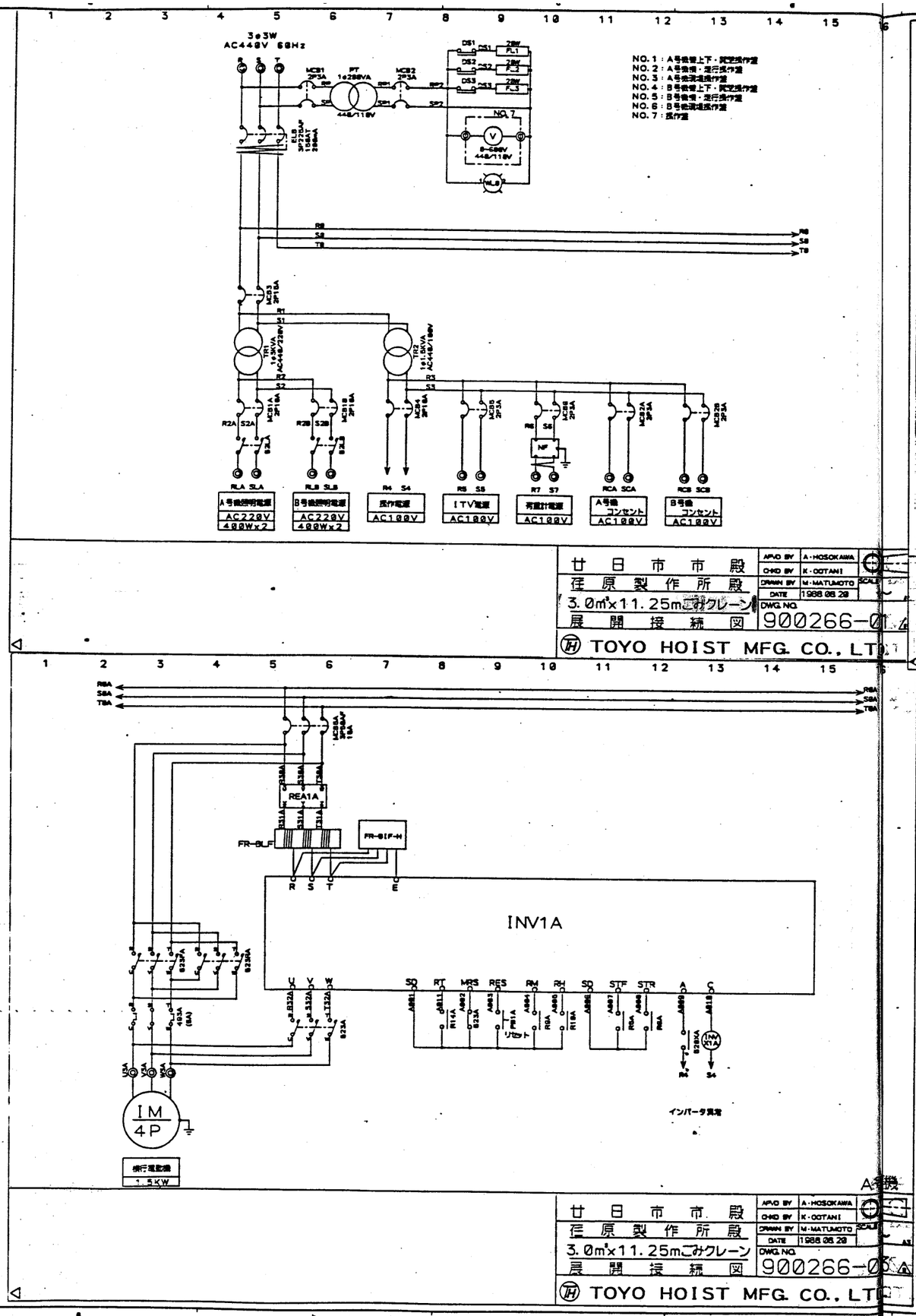

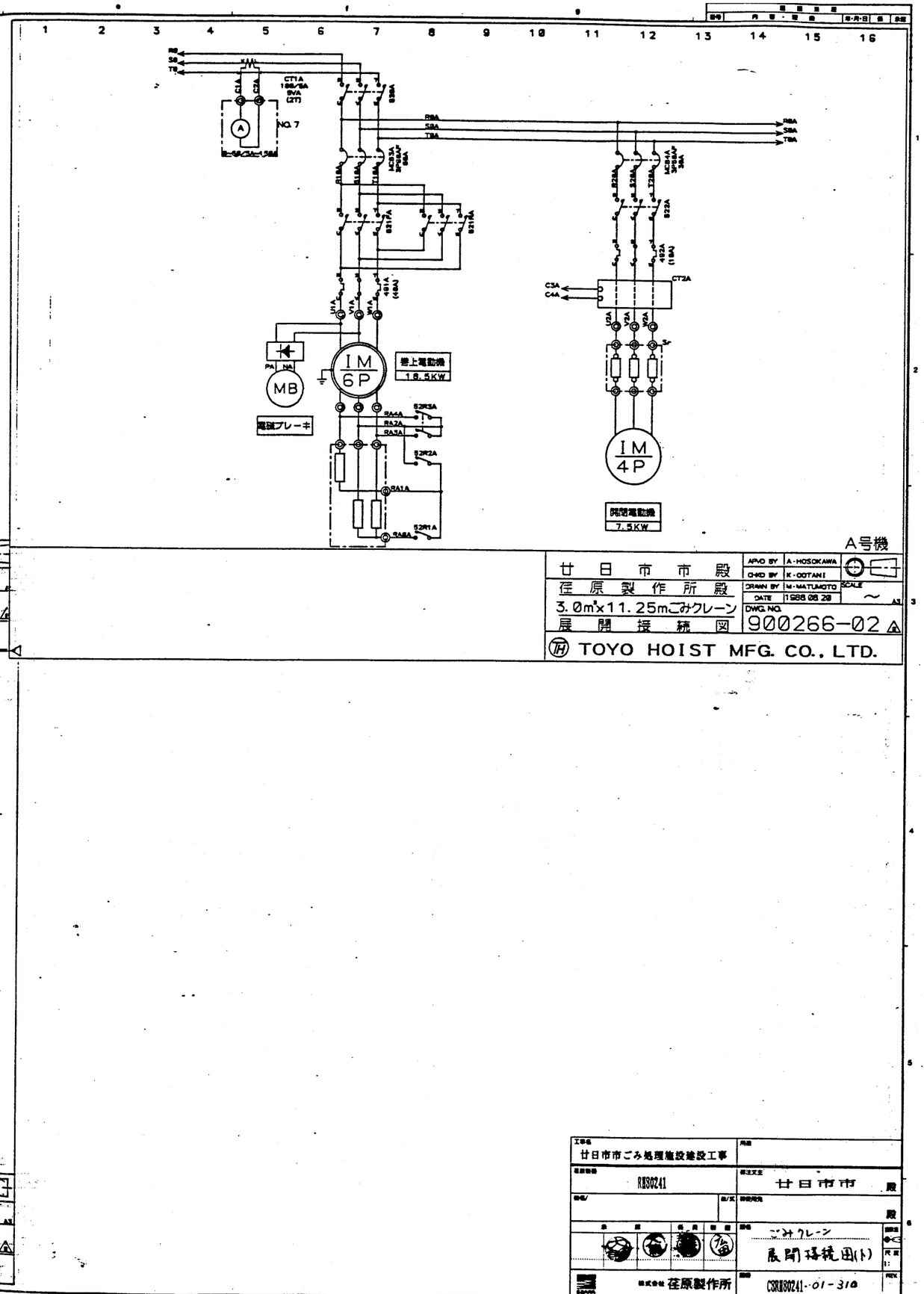

工事名	廿日市市ごみ処理施設建設工事
荏原製作	RN80241
発注文主	廿日市市 殿
機種	ごみクレーン
図名	展開接続図(ト)
株式会社 荏原製作所	CSRN80241-01-310

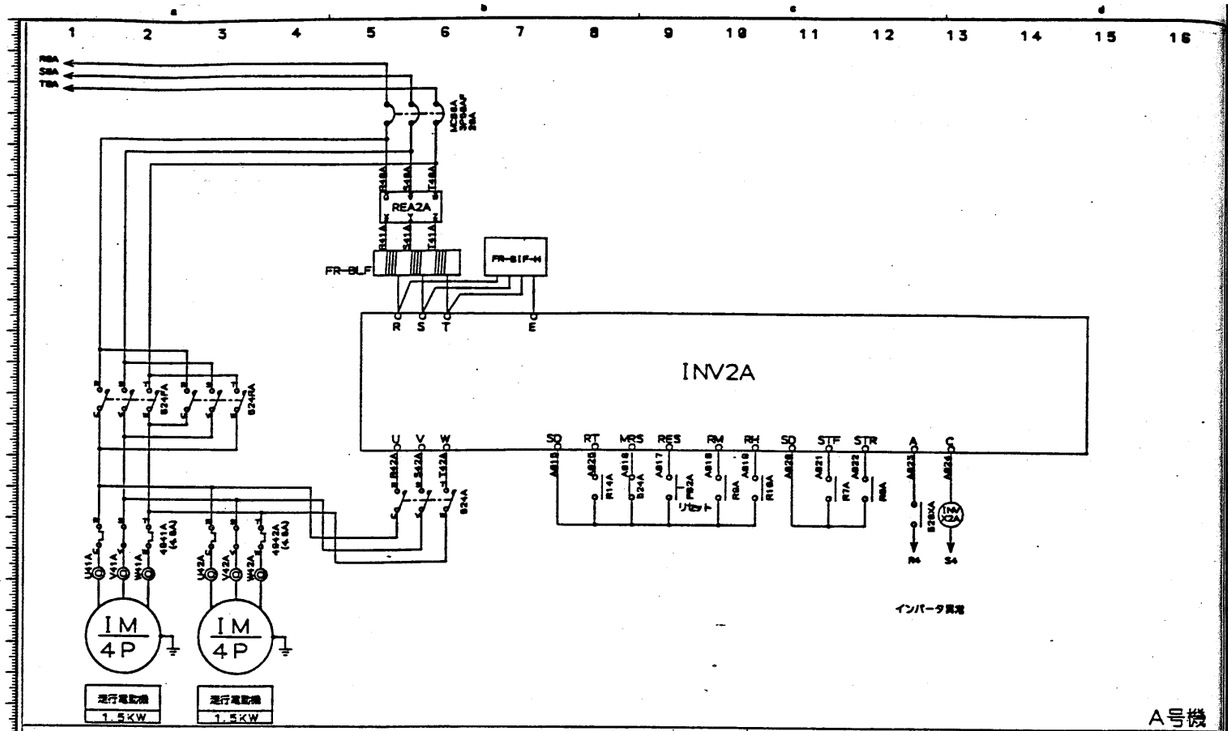

A号機

廿日市市殿	APVD BY	A・HOSOKAWA	
荏原製作所殿	CHKD BY	K・OOTANI	
3.0m³x11.25mごみクレーン	DRAWN BY	M・MATUMOTO	SCALE ～
展開接続図	DATE	1988.08.20	DWG. NO. 900266-04

TOYO HOIST MFG. CO., LTD.

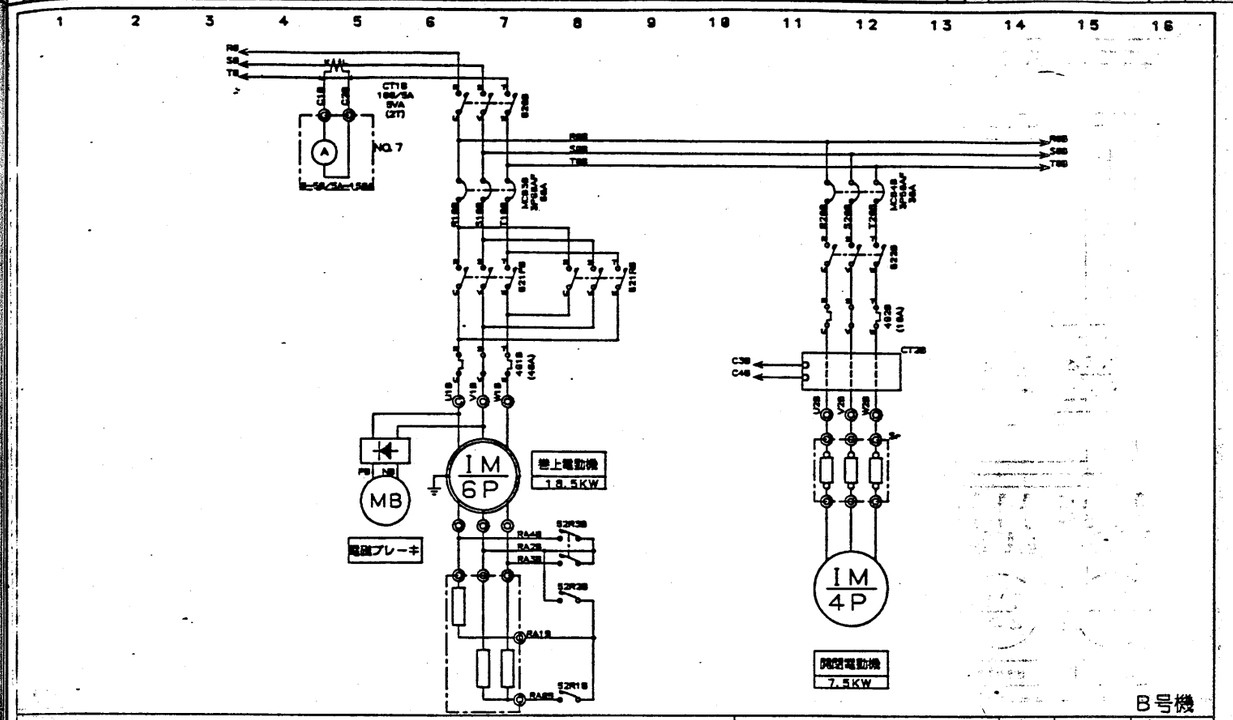

B号機

廿日市市殿	APVD BY	A・HOSOKAWA	
荏原製作所殿	CHKD BY	K・OOTANI	
3.0m³x11.25mごみクレーン	DRAWN BY	M・MATUMOTO	SCALE ～
展開接続図	DATE	1988.08.20	DWG. NO. 900266-05

TOYO HOIST MFG. CO., LTD.

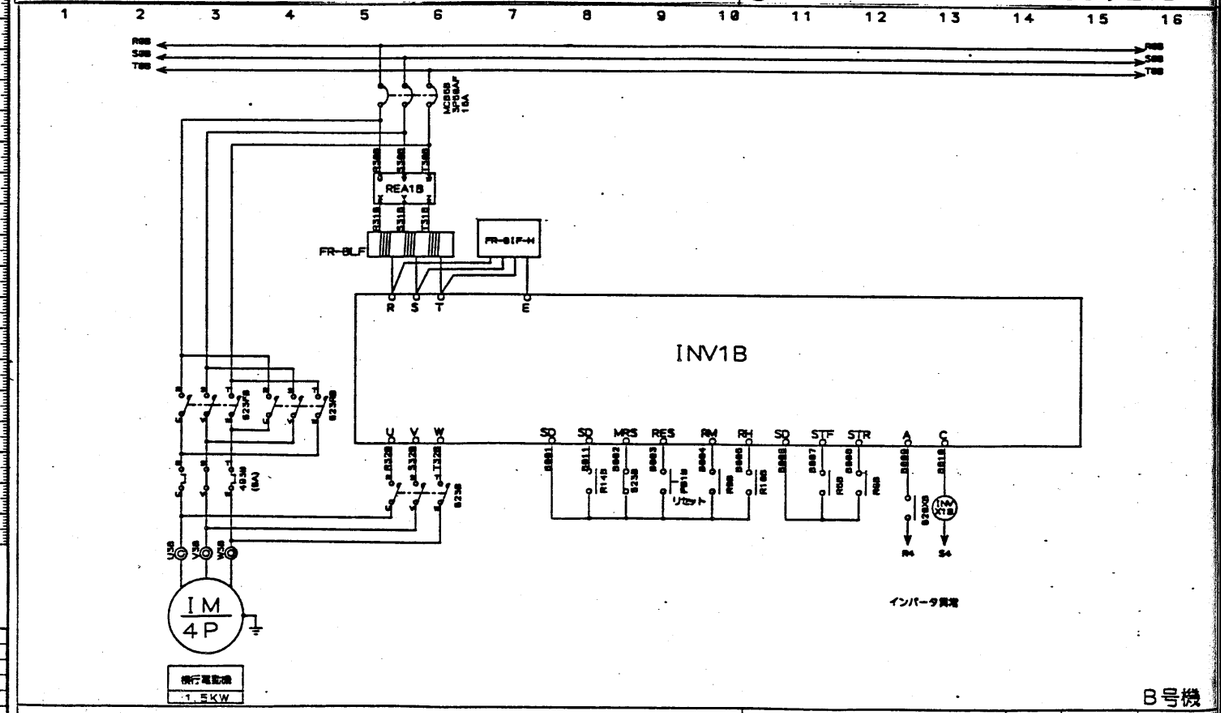

B号機

廿日市市殿	APVD BY	A・HOSOKAWA	
荏原製作所殿	CHKD BY	K・OOTANI	
3.0m³x11.25mごみクレーン	DRAWN BY	M・MATUMOTO	SCALE ～
展開接続図	DATE	1988.08.20	DWG. NO. 900266-06

TOYO HOIST MFG. CO., LTD.

工事名	廿日市市ごみ処理施設建設工事
荏原製作	RN80241
株式会社 荏原製作所	
発注文書	廿日市市 殿
製作	ごみクレーン 展開接続図(2)
図番	CSRN80241-01-311

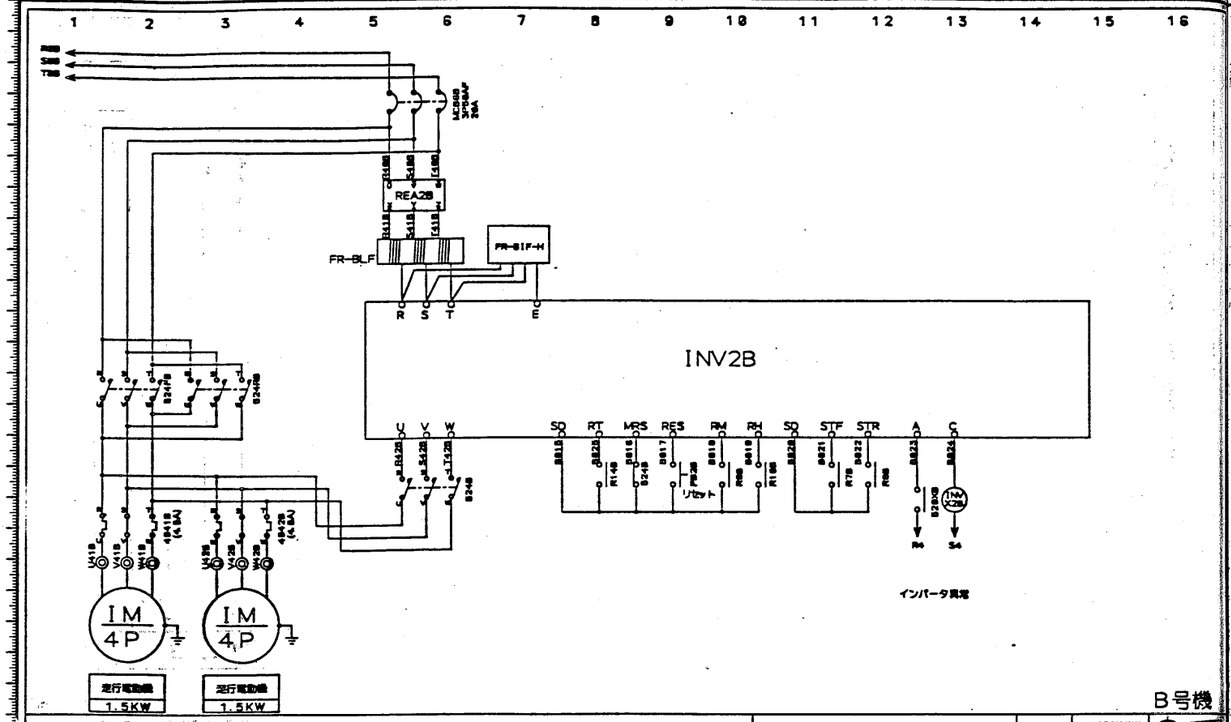

B号機

廿日市市殿	APVD BY	A·HOSOKAWA	
荏原製作所殿	CHKD BY	K·OOTANI	
3.0m³x11.25mごみクレーン	DRAWN BY	M·MATUMOTO	SCALE ～
展開接続図	DATE	1988.08.20	DWG. NO. 900266-07

TOYO HOIST MFG. CO., LTD.

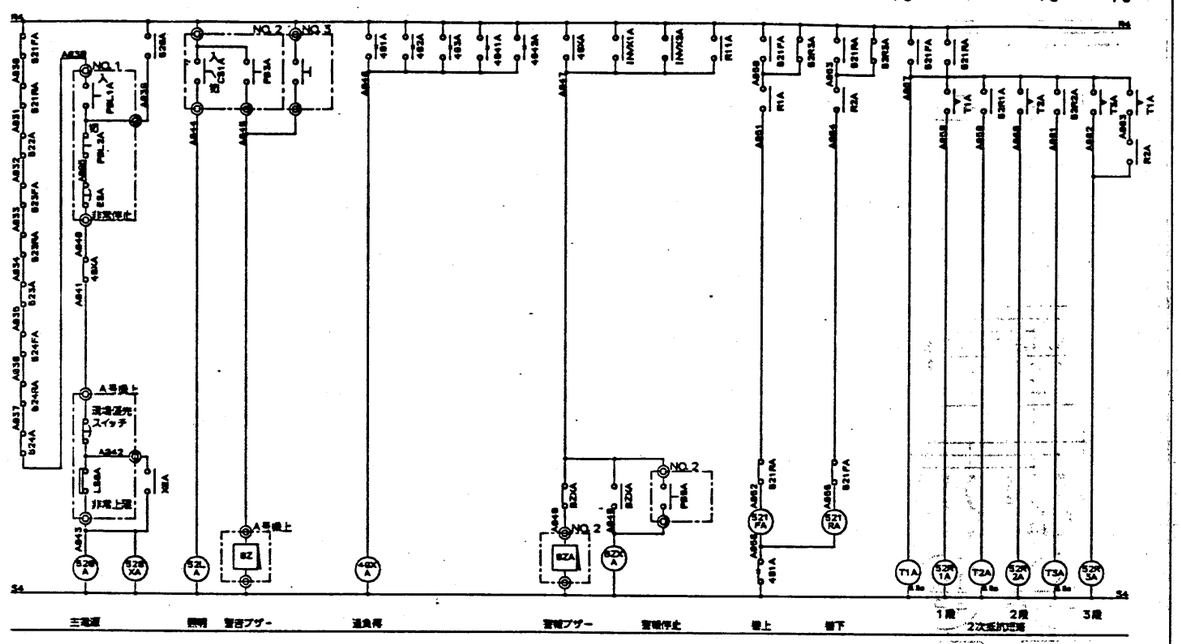

A号機

廿日市市殿	APVD BY	A·HOSOKAWA	
荏原製作所殿	CHKD BY	K·OOTANI	
3.0m³x11.25mごみクレーン	DRAWN BY	M·MATUMOTO	SCALE ～
展開接続図	DATE	1988.08.20	DWG. NO. 900266-08

TOYO HOIST MFG. CO., LTD.

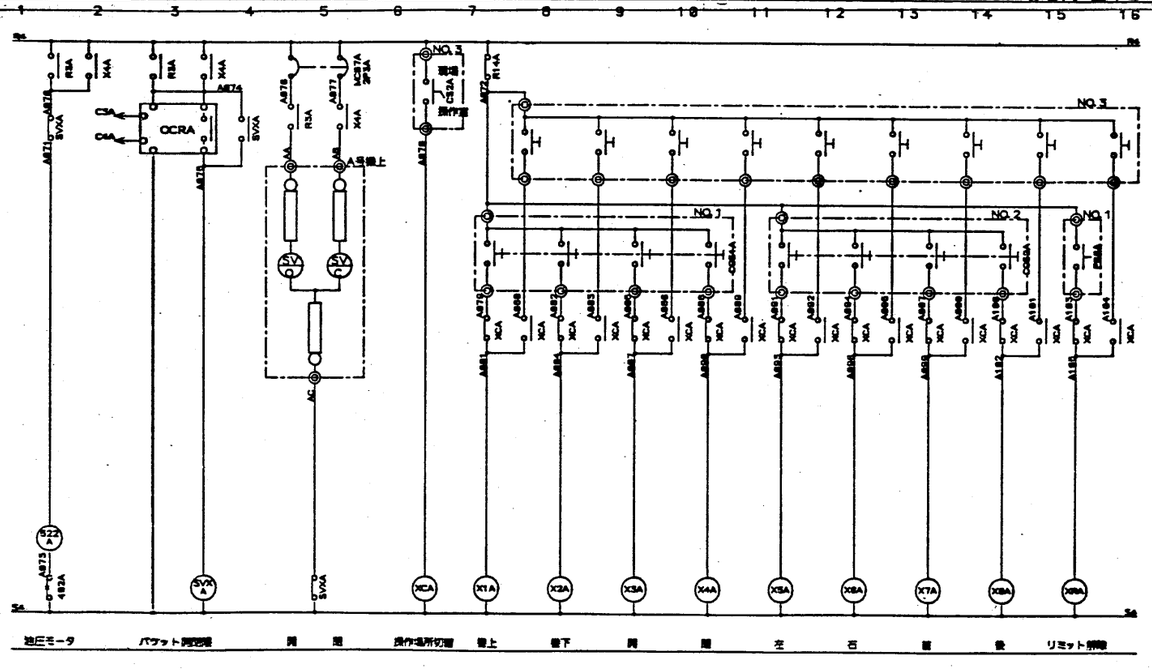

A号機

廿日市市殿	APVD BY	A·HOSOKAWA	
荏原製作所殿	CHKD BY	K·OOTANI	
3.0m³x11.25mごみクレーン	DRAWN BY	M·MATUMOTO	SCALE ～
展開接続図	DATE	1988.08.20	DWG. NO. 900266-09

TOYO HOIST MFG. CO., LTD.

工事名	廿日市市ごみ処理施設建設工事
発注文字	廿日市市 殿
設計	RHS0241
設計用先	殿
図名	ごみクレーン 展開接続図(3)
株式会社	荏原製作所
図番	CSRHS0241-01-312

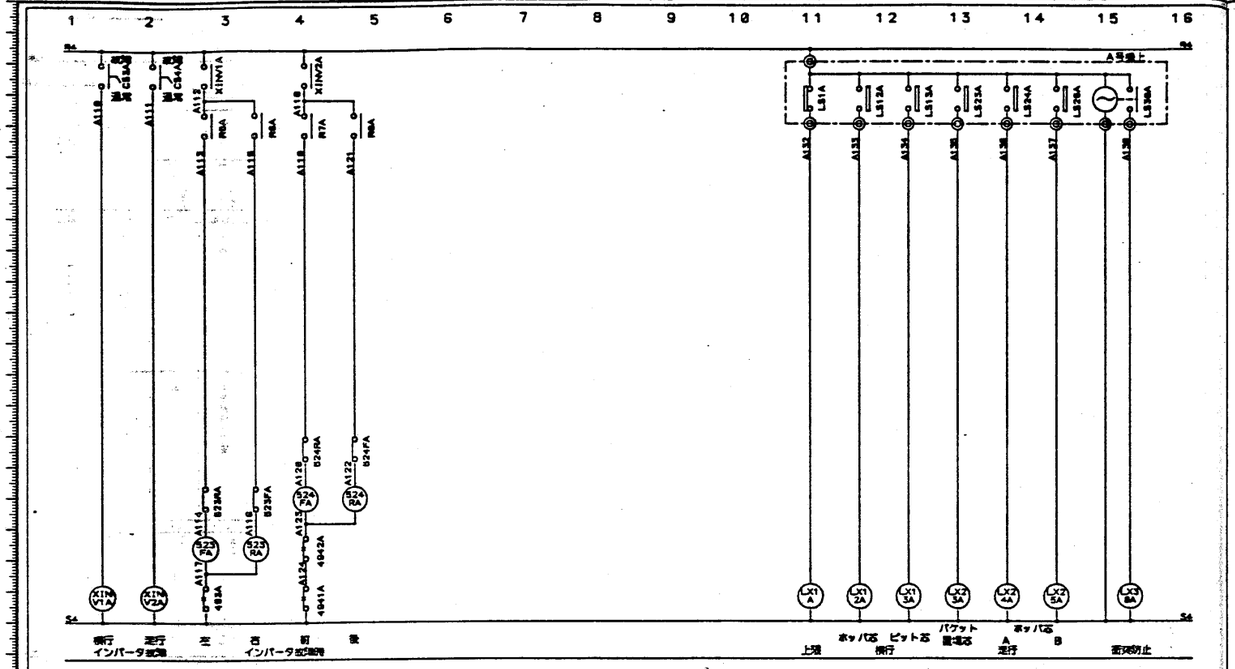

A号機

廿日市市殿	APVD BY A・HOSOKAWA
荏原製作所殿	CHKD BY K・OOTANI
3.0m³x11.25mごみクレーン	DRAWN BY M・MATUMOTO
展開接続図	DATE 1988 08 29
	DWG. NO. 900266-10 A

TOYO HOIST MFG. CO., LTD.

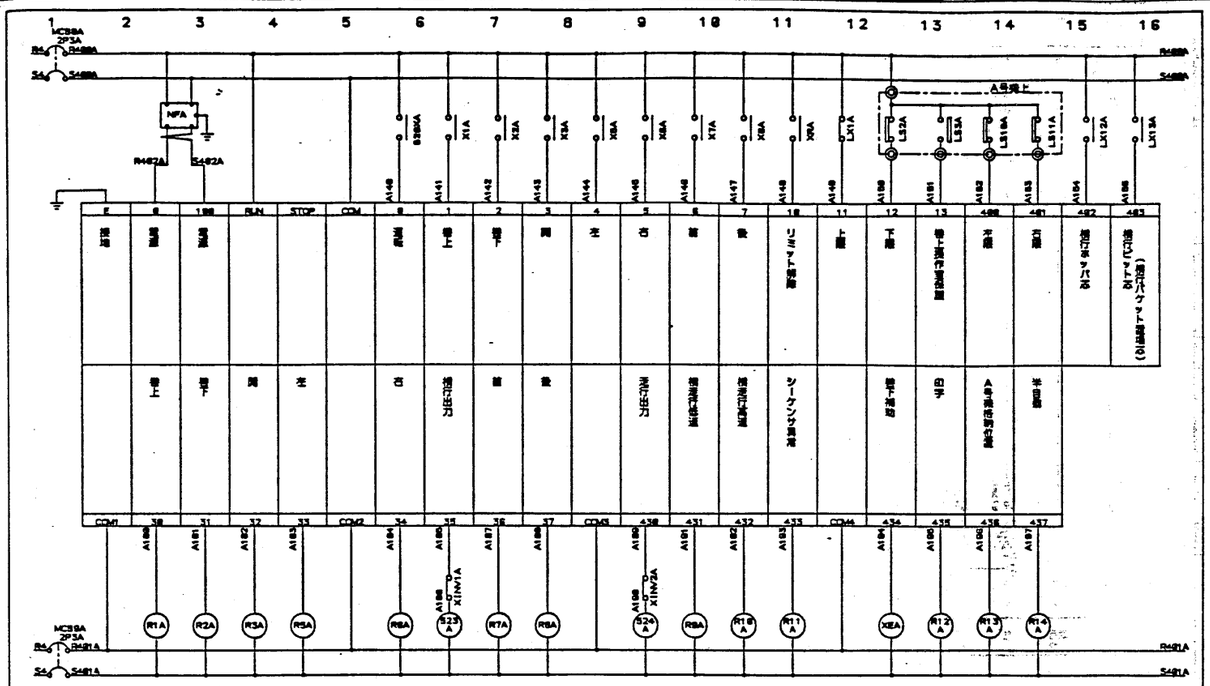

A号機

廿日市市殿	APVD BY A・HOSOKAWA
荏原製作所殿	CHKD BY K・OOTANI
3.0m³x11.25mごみクレーン	DRAWN BY M・MATUMOTO
展開接続図	DATE 1988 08 29
	DWG. NO. 900266-11 A

TOYO HOIST MFG. CO., LTD.

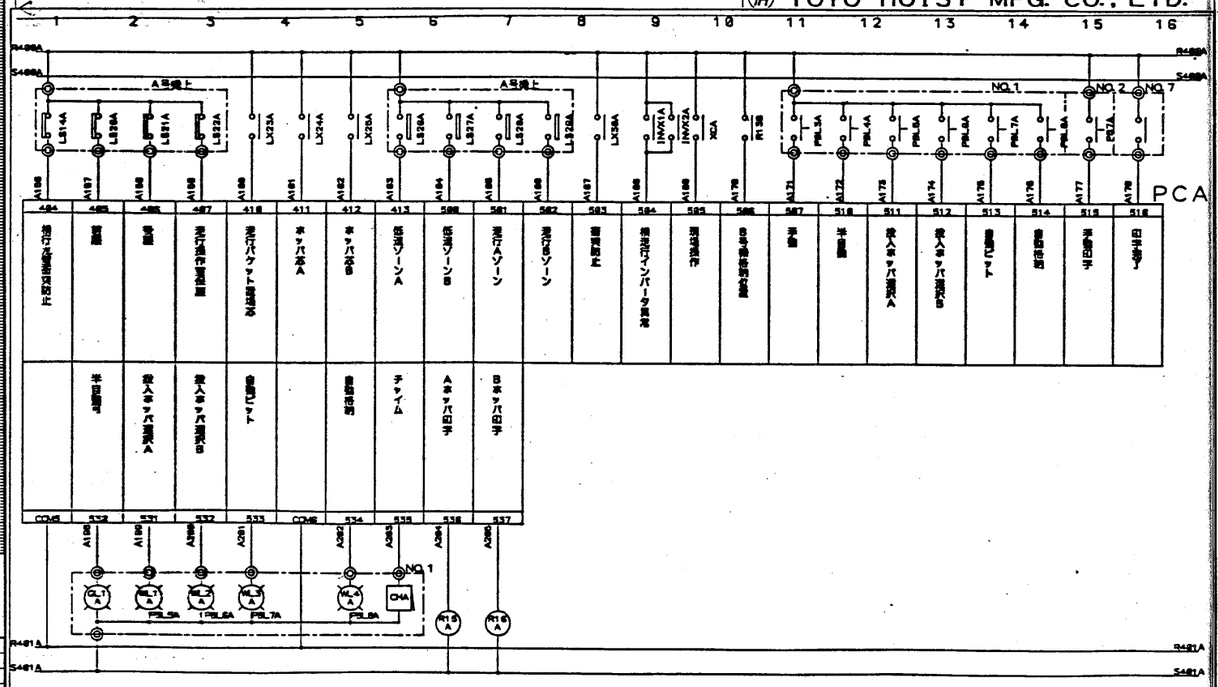

A号機

廿日市市殿	APVD BY A・HOSOKAWA
荏原製作所殿	CHKD BY K・OOTANI
3.0m³x11.25mごみクレーン	DRAWN BY M・MATUMOTO
展開接続図	DATE 1988 08 29
	DWG. NO. 900266-12 A

TOYO HOIST MFG. CO., LTD.

工事名	廿日市市ごみ処理施設建設工事
機器番号	RB30241
発注文主	廿日市市 殿
図名	ごみクレーン 展開接続図(4)
図番	C30RB0241-01-313
株式会社 荏原製作所	

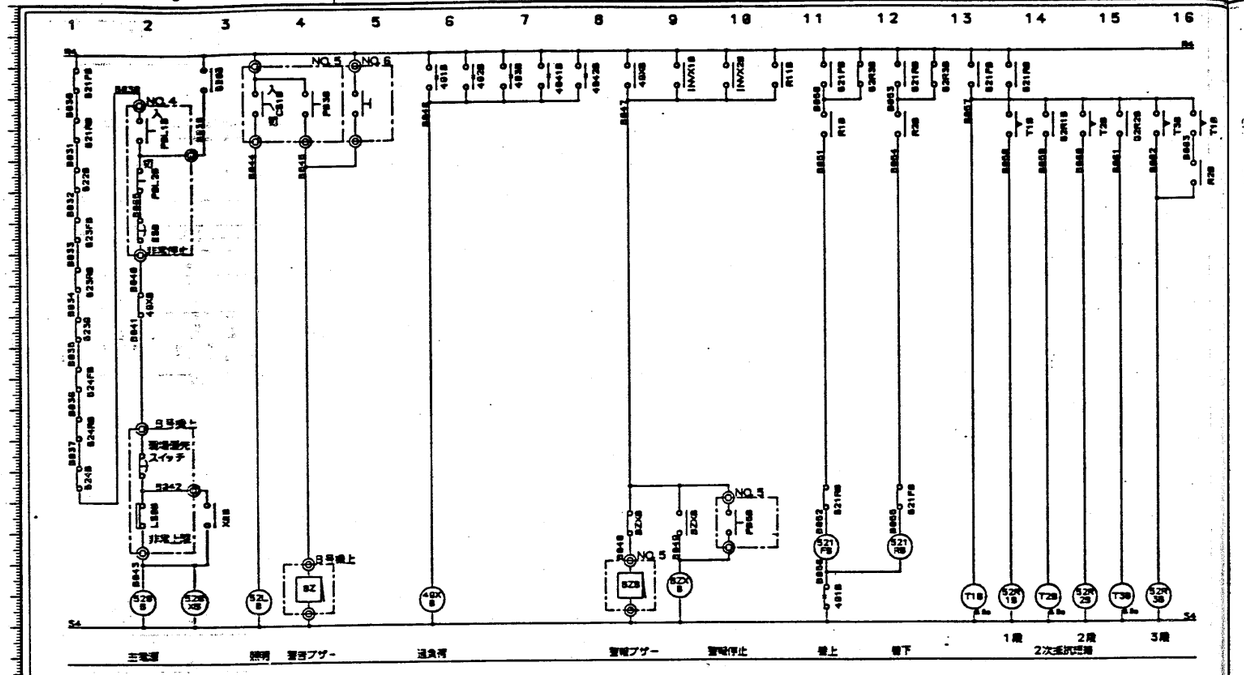

廿日市市殿	APVD BY	A·HOSOKAWA	
荏原製作所殿	CHKD BY	K·OOTANI	
3.0m³×11.25mごみクレーン	DRAWN BY	M·MATUMOTO	SCALE ～
展開接続図	DATE	1988.08.20	
	DWG. NO.	900266-13	

TOYO HOIST MFG. CO., LTD.

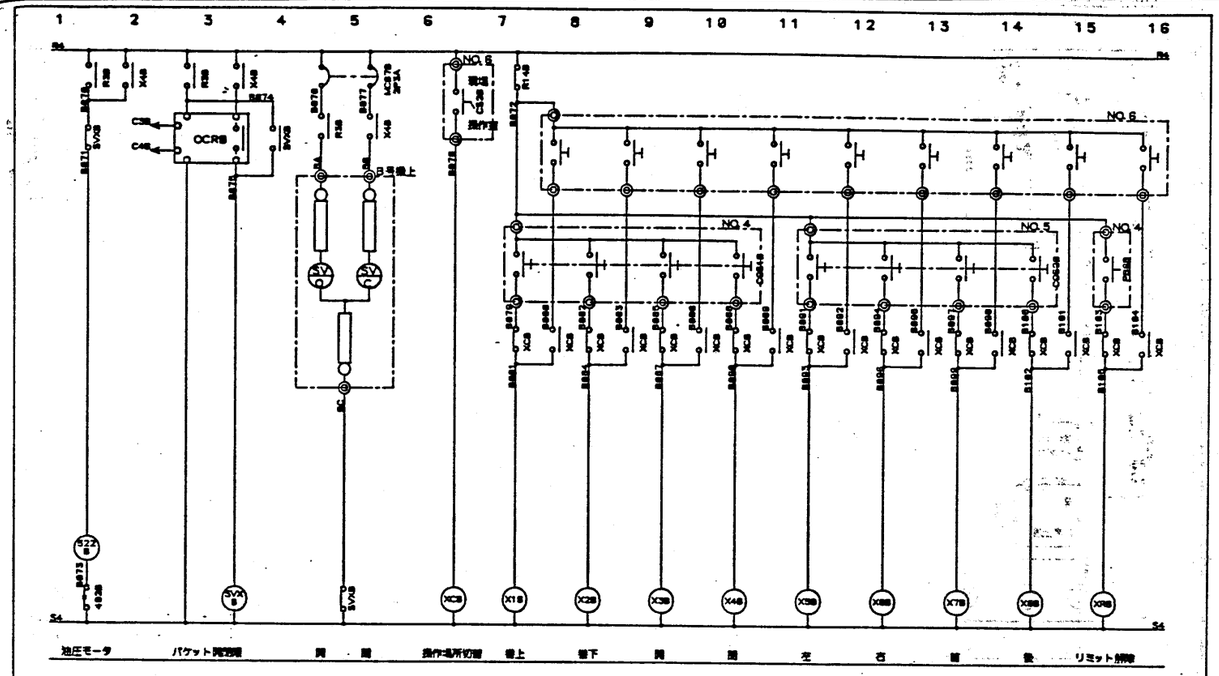

廿日市市殿	APVD BY	A·HOSOKAWA	
荏原製作所殿	CHKD BY	K·OOTANI	
3.0m³×11.25mごみクレーン	DRAWN BY	M·MATUMOTO	SCALE ～
展開接続図	DATE	1988.08.20	
	DWG. NO.	900266-14	

TOYO HOIST MFG. CO., LTD.

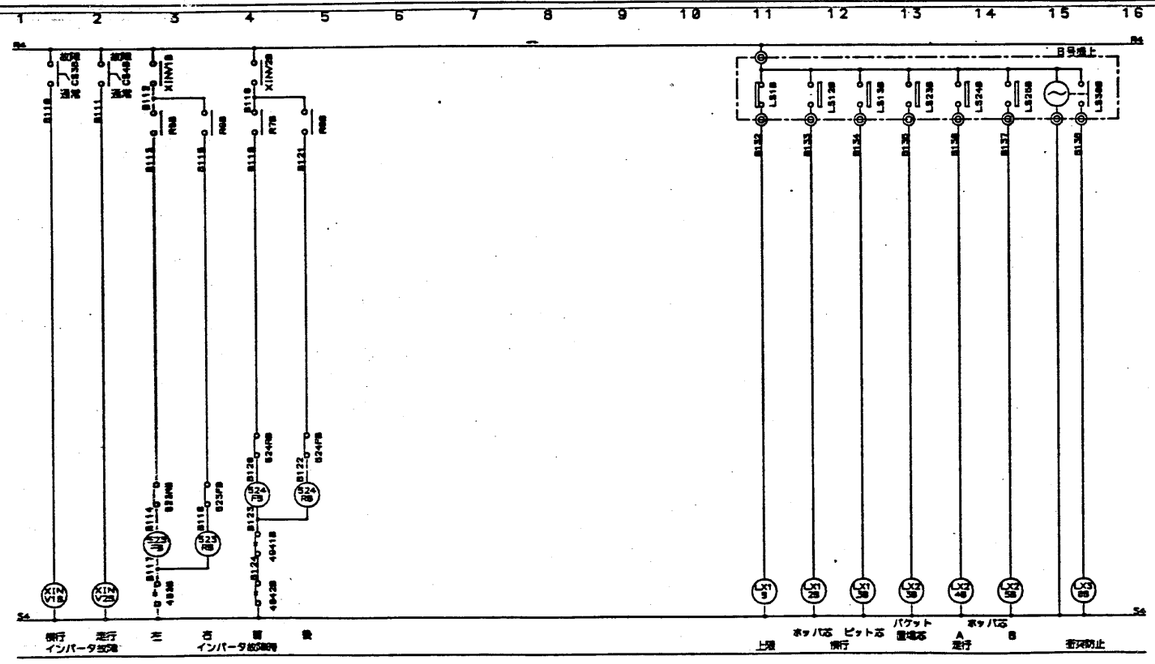

廿日市市殿	APVD BY	A·HOSOKAWA	
荏原製作所殿	CHKD BY	K·OOTANI	
3.0m³×11.25mごみクレーン	DRAWN BY	M·MATUMOTO	SCALE ～
展開接続図	DATE	1988.08.20	
	DWG. NO.	900266-15	

TOYO HOIST MFG. CO., LTD.

工事名	廿日市市ごみ処理施設建設工事
荏原製作	RMS0241
発注文主	廿日市市殿
図名	ごみクレーン 展開接続図(5)
株式会社 荏原製作所	CSRMS0241-01-314

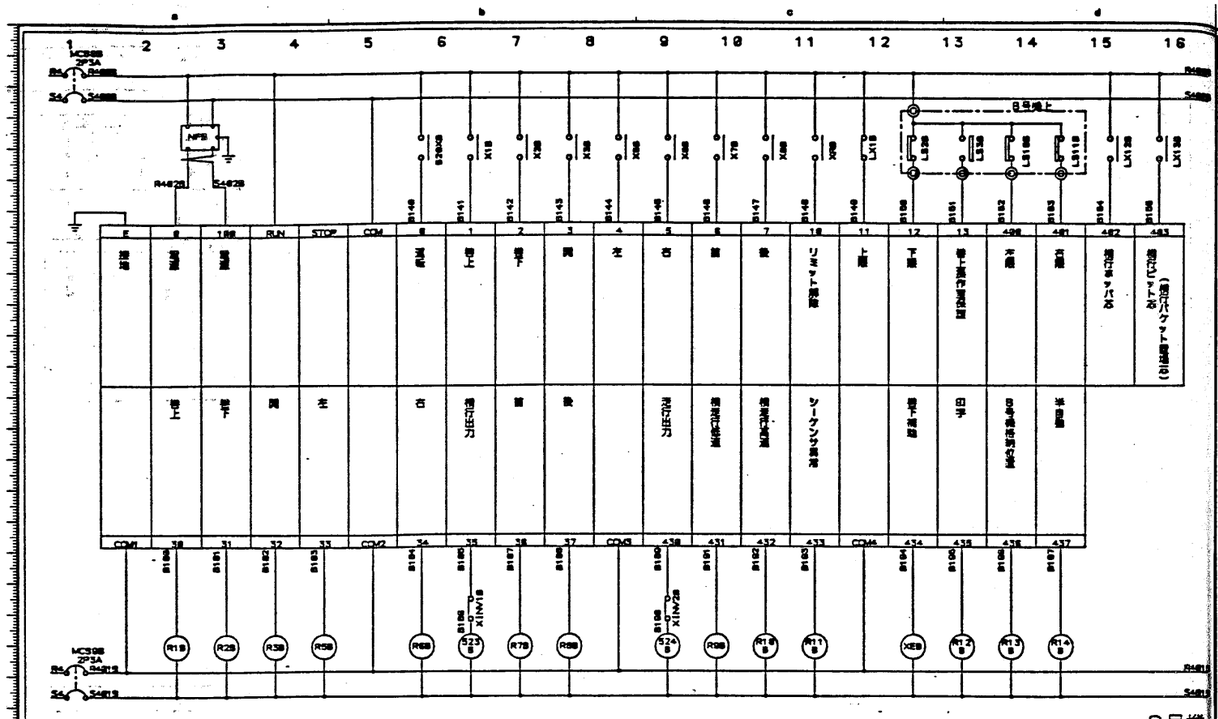

B号機

廿日市市殿	APVD BY	A・HOSOKAWA	
荏原製作所殿	CHKD BY	K・OOTANI	
3.0m³×11.25mごみクレーン	DRAWN BY	M・MATUMOTO	SCALE ～
展開接続図	DATE	1988.08.20	
	DWG. NO.	900266-16	

TOYO HOIST MFG. CO., LTD.

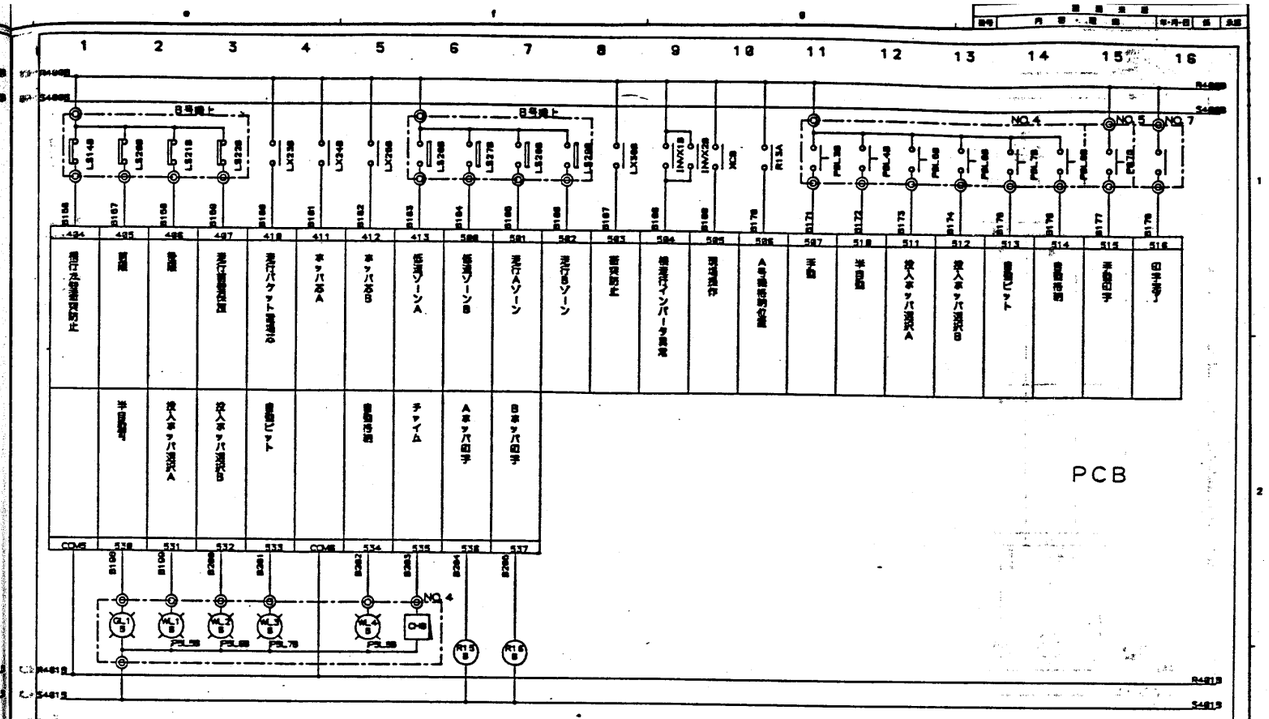

PCB

B号機

廿日市市殿	APVD BY	A・HOSOKAWA	
荏原製作所殿	CHKD BY	K・OOTANI	
3.0m³×11.25mごみクレーン	DRAWN BY	M・MATUMOTO	SCALE ～
展開接続図	DATE	1988.08.20	
	DWG. NO.	900266-17	

TOYO HOIST MFG. CO., LTD.

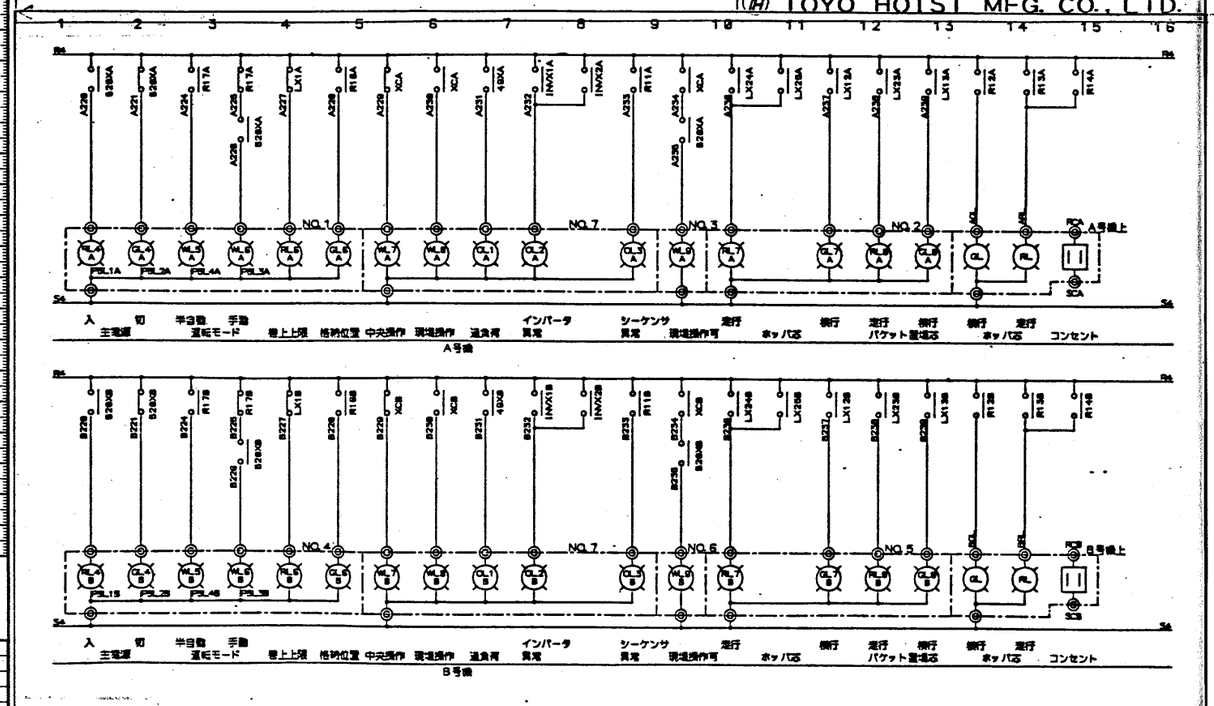

A号機

B号機

廿日市市殿	APVD BY	A・HOSOKAWA	
荏原製作所殿	CHKD BY	K・OOTANI	
3.0m³×11.25mごみクレーン	DRAWN BY	M・MATUMOTO	SCALE ～
展開接続図	DATE	1988.08.20	
	DWG. NO.	900266-18	

TOYO HOIST MFG. CO., LTD.

工事名	廿日市市ごみ処理施設建設工事
荏原製作	RN80241
株式会社	荏原製作所
株式会社	廿日市市殿
機種	ごみクレーン 展開接続図(6)
図番	CSRN80241-01-315

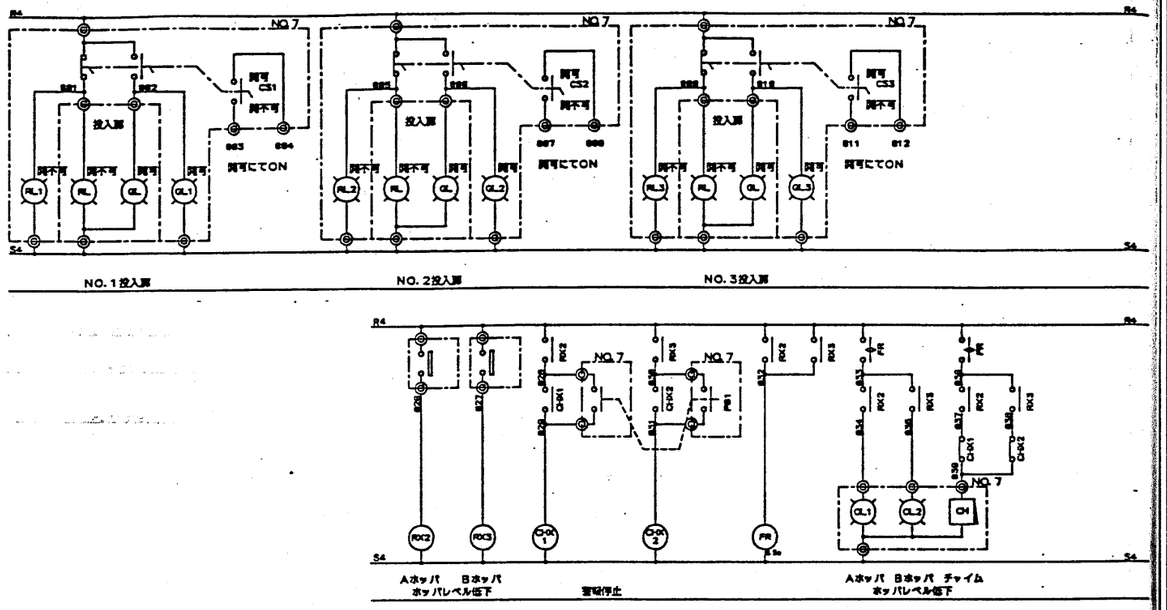

廿日市市殿	APVD BY	A·HOSOKAWA	
荏原製作所殿	CHKD BY	K·OOTANI	
3.0m³x11.25mごみクレーン	DRAWN BY	M·MATUMOTO	SCALE ～
展開接続図	DATE	1988.08.20	DWG.NO. 900266-19

TOYO HOIST MFG. CO., LTD.

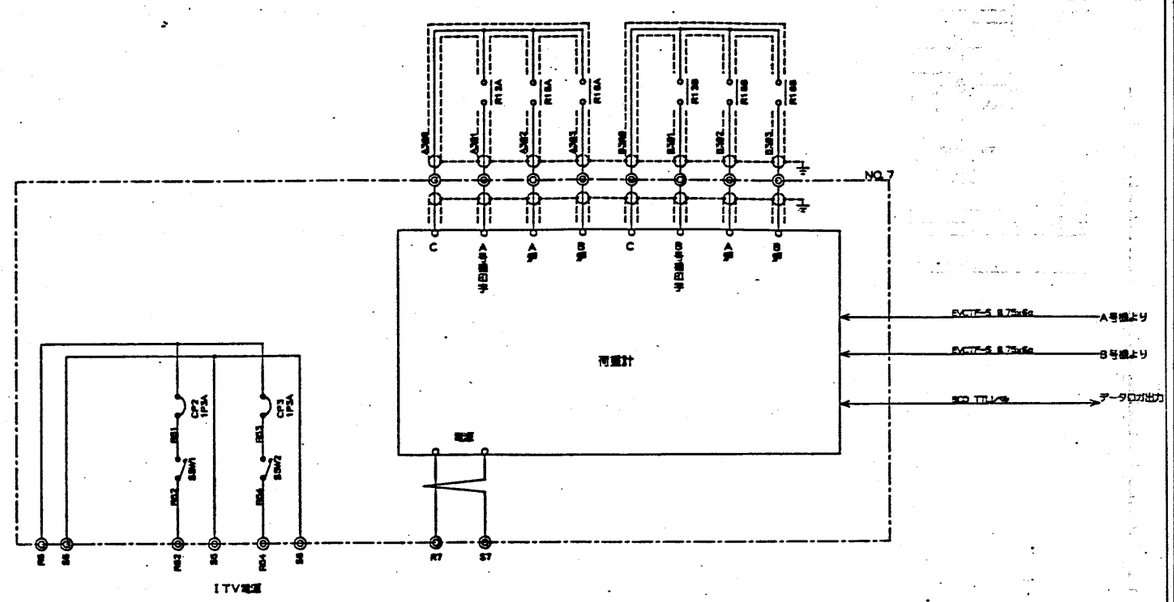

廿日市市殿	APVD BY	A·HOSOKAWA	
荏原製作所殿	CHKD BY	K·OOTANI	
3.0m³x11.25mごみクレーン	DRAWN BY	M·MATUMOTO	SCALE ～
展開接続図	DATE	1988.08.20	DWG.NO. 900266-20

TOYO HOIST MFG. CO., LTD.

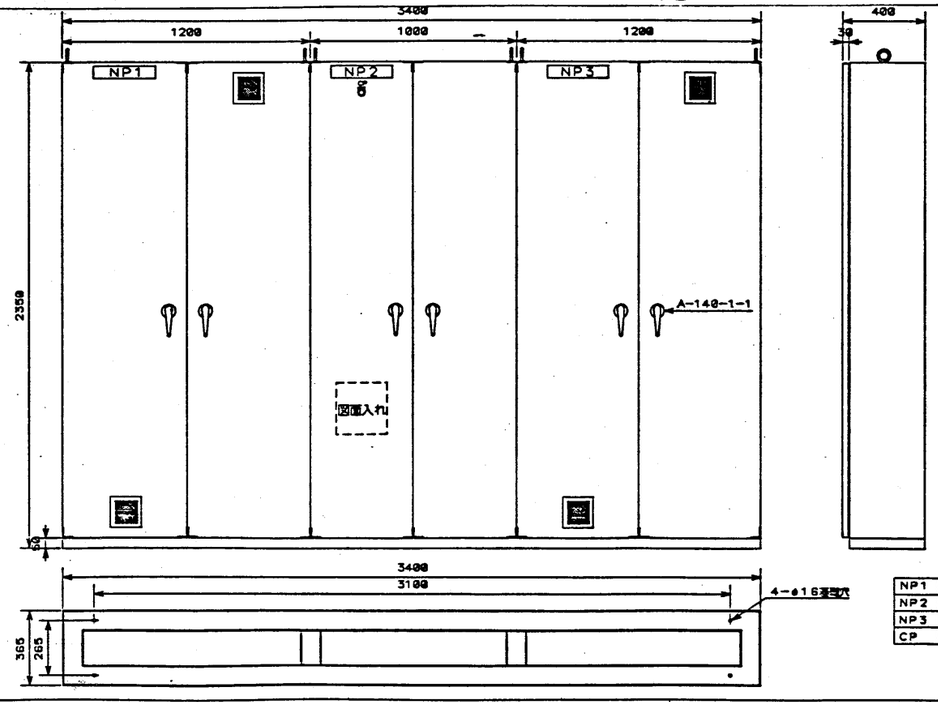

NP1	A号機電磁制御盤
NP2	共用保護盤
NP3	B号機電磁制御盤
CP	電源

廿日市市殿	APVD BY	A·HOSOKAWA	
荏原製作所殿	CHKD BY	K·OOTANI	
3.0m³x11.25mごみクレーン	DRAWN BY	M·MATUMOTO	SCALE ～
制御盤外形図	DATE	1988.08.20	DWG.NO. 900266-A1

TOYO HOIST MFG. CO., LTD.

工事名	廿日市市ごみ処理施設建設工事
荏原製作	RN80241
発注文書	廿日市市殿
図名	ごみクレーン 展開接続図(7)
株式会社	荏原製作所
図番	CSRN80241-01-316

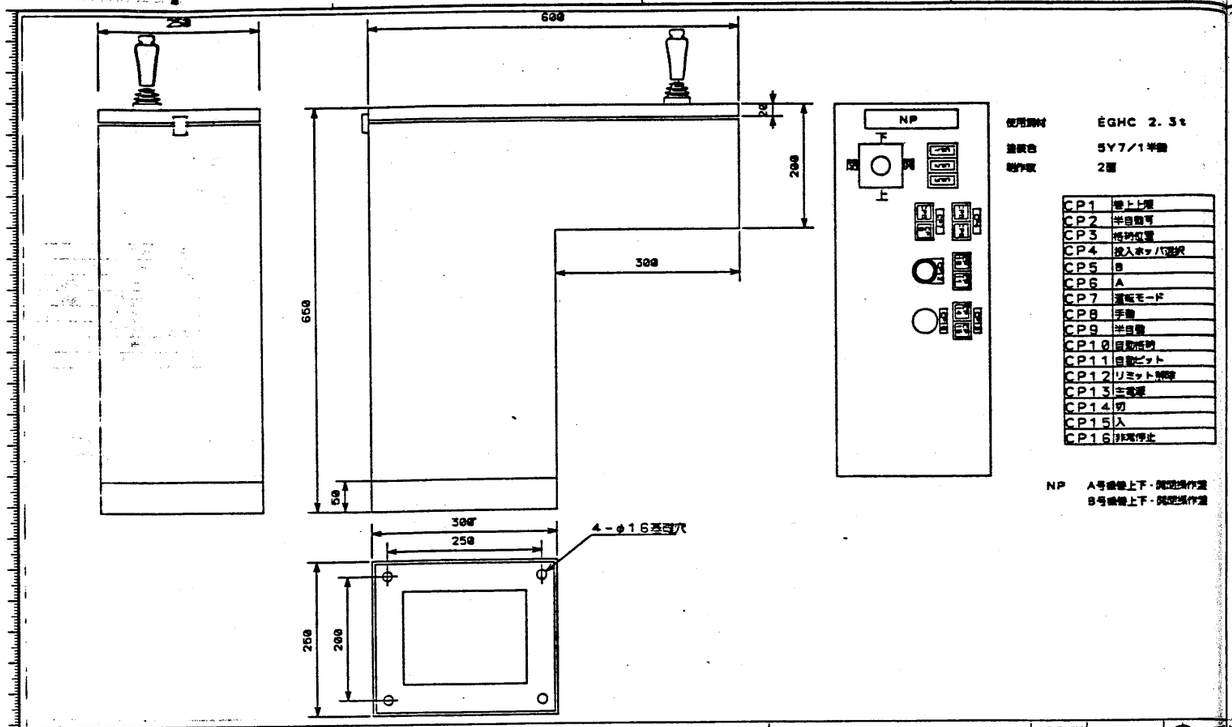

使用鋼材 EGHC 2.3t
塗装色 5Y7/1半艶
制作数 2面

CP1	巻上上限
CP2	半自動可
CP3	格納位置
CP4	投入ホッパ選択
CP5	B
CP6	A
CP7	運転モード
CP8	手動
CP9	半自動
CP10	自動格納
CP11	自動ピット
CP12	リミット解除
CP13	主電源
CP14	切
CP15	入
CP16	非常停止

NP A号機巻上下・開閉操作盤
B号機巻上下・開閉操作盤

廿日市市殿	APVD BY	A·HOSOKAWA	
荏原製作所殿	CHKD BY	K·OOTANI	
3.0m³x11.25mごみクレーン	DRAWN BY	M·MATUMOTO	SCALE ~
巻上下・開閉操作盤	DATE	1988.08.20	DWG. NO. 900266-A3

TOYO HOIST MFG. CO., LTD.

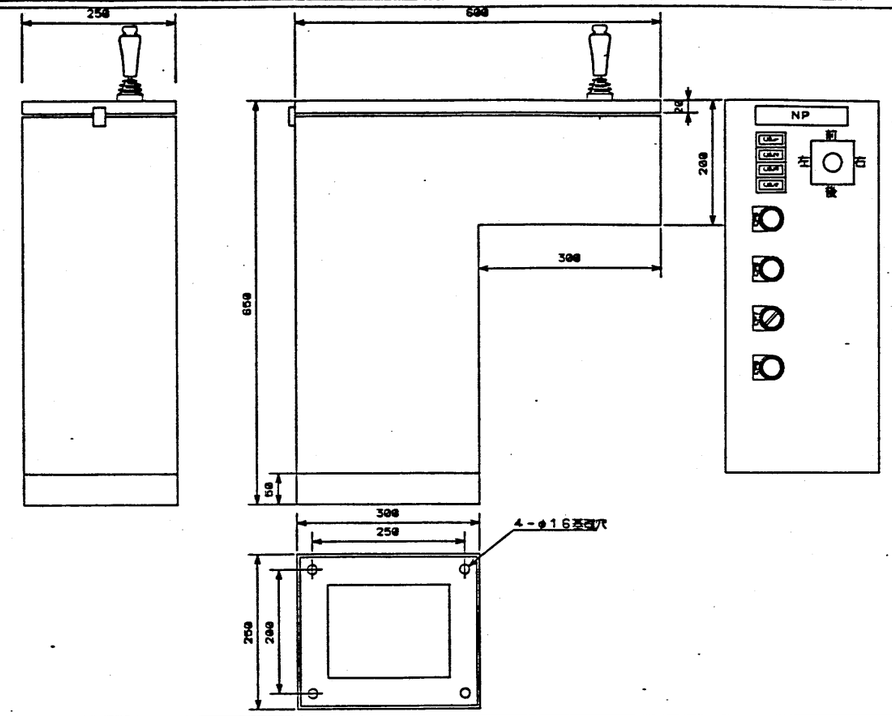

使用鋼材 EGHC 2.3t
塗装色 5Y7/1半艶
制作数 2面

CP1	走行ホッパ右
CP2	横行ホッパ右
CP3	走行バケット置場右
CP4	横行バケット置場右
CP5	手動印字
CP6	警告ブザー
CP7	照明 切ー入
CP8	警報停止

NP A号機横・走行操作盤
B号機横・走行操作盤

廿日市市殿	APVD BY	A·HOSOKAWA	
荏原製作所殿	CHKD BY	K·OOTANI	
3.0m³x11.25mごみクレーン	DRAWN BY	M·MATUMOTO	SCALE ~
横・走行操作盤	DATE	1988.08.20	DWG. NO. 900266-A4

TOYO HOIST MFG. CO., LTD.

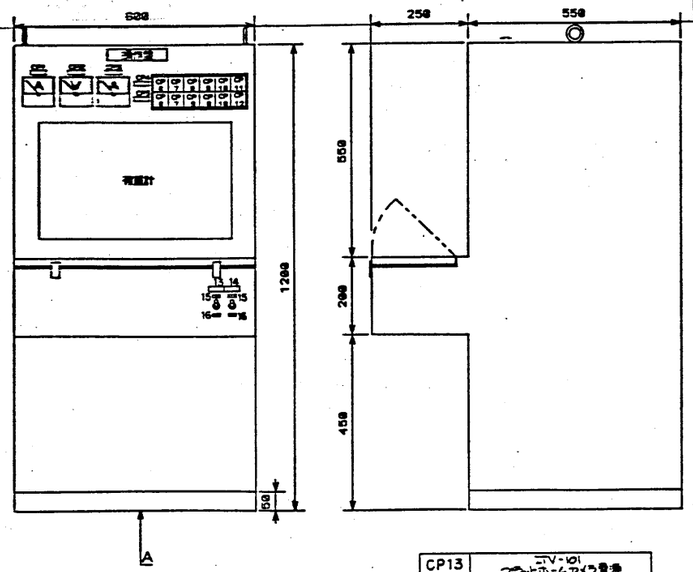

使用鋼材 EGHC2.3t
塗装色 5Y7/1 半艶

CP1	A号機電流計
CP2	電圧計
CP3	B号機電流計
CP4	A号
CP5	B号
CP6	中央操作
CP7	現場操作
CP8	過負荷
CP9	インバータ異常
CP10	シーケンサ異常
CP11	Aホッパレベル低下
CP12	Bホッパレベル低下

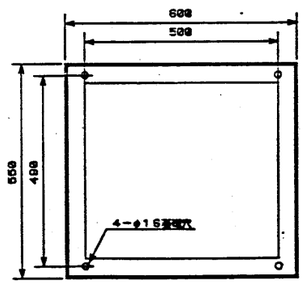

CP13	ITV-101 クラットホームカメラ電源
CP14	ITV-103 クンニングボックスカメラ電源
CP15	入
CP16	切

矢視A

廿日市市殿	APVD BY	A·HOSOKAWA	
荏原製作所殿	CHKD BY	K·OOTANI	
3.0m³x11.25mごみクレーン	DRAWN BY	M·MATUMOTO	SCALE ~
操作盤	DATE	1988.08.20	DWG. NO. 900266-A5

TOYO HOIST MFG. CO., LTD.

工事名	廿日市市ごみ処理施設建設工事
荏原製作	RHS0241
注文主	廿日市市 殿
製作所	殿
製名	ごみクレーン 操作盤
株式会社 荏原製作所	CSR[illegible]41: 01-317

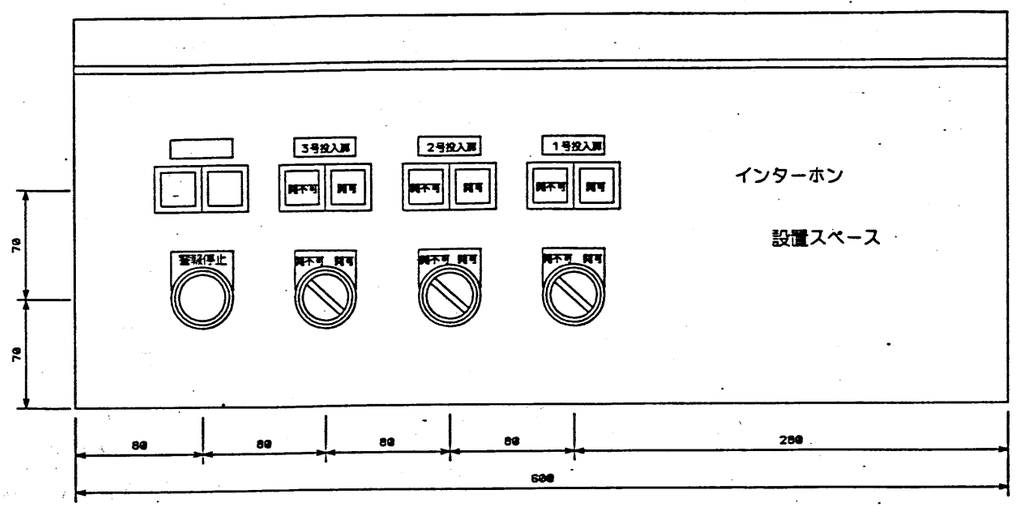

廿日市市殿	APVD BY	A・HOSOKAWA	
荏原・製作所殿	CHKD BY	K・OOTANI	
3.0m³×11.25mごみクレーン	DRAWN BY	M・MATUMOTO	SCALE ～
操作盤々面図	DATE	1988.08.20	DWG. NO. 900266-A6

TOYO HOIST MFG. CO., LTD.

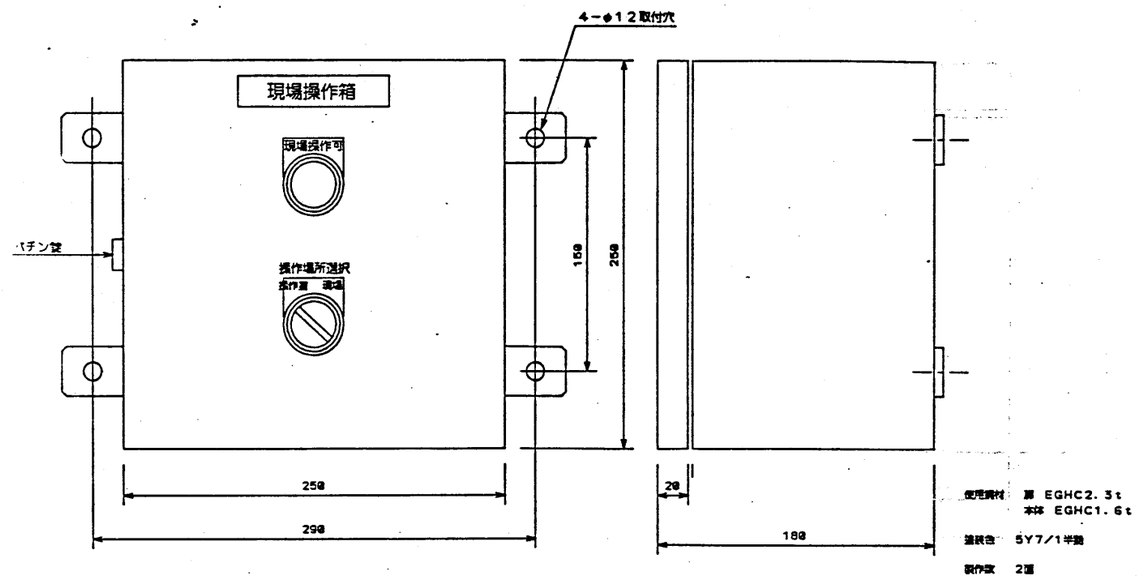

使用鋼材 扉 EGHC2.3t
本体 EGHC1.6t
塗装色 5Y7/1半鋼
製作数 2個

廿日市市殿	APVD BY	A・HOSOKAWA	
荏原製作所殿	CHKD BY	K・OOTANI	
3.0m³×11.25mごみクレーン	DRAWN BY	M・MATUMOTO	SCALE ～
現場操作箱	DATE	1988.08.20	DWG. NO. 900266-A7

TOYO HOIST MFG. CO., LTD.

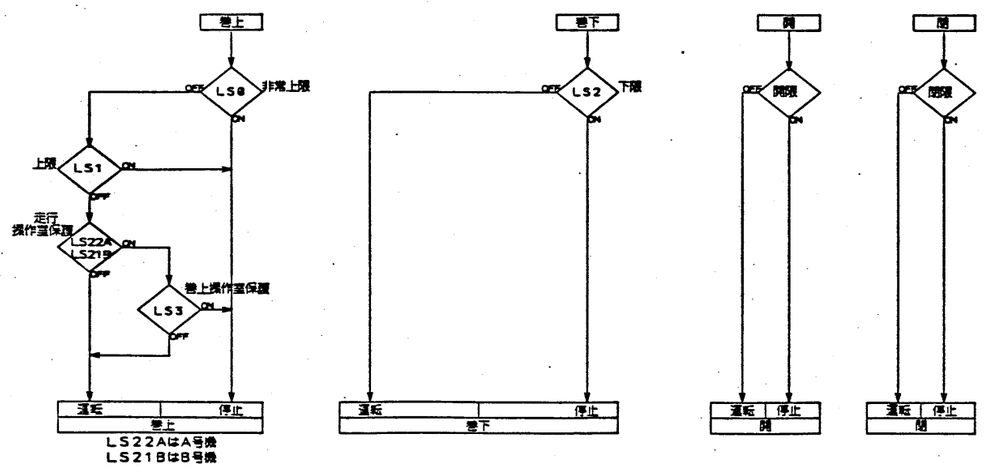

廿日市市殿	APVD BY	A・HOSOKAWA	
荏原製作所殿	CHKD BY	K・OOTANI	
3.0m³×11.25mごみクレーン	DRAWN BY	M・MATUMOTO	SCALE ～
手動フロー図	DATE	1988.08.20	DWG. NO. 900266-F1

TOYO HOIST MFG. CO., LTD.

Angle Projection

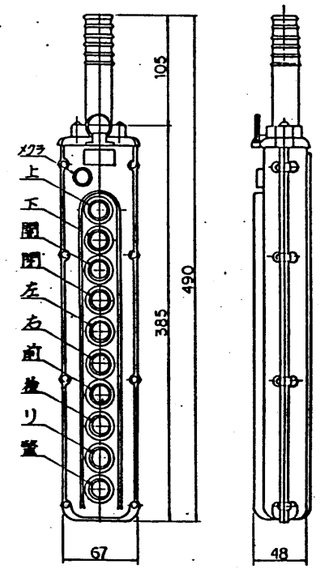

型式	SBP-10-WH(防滴型)
材質	ポリカーボネート樹脂
ケース色	75YR6/14に相当
メーカー	新見電機(株)

製作数 2個

廿日市市殿	APVD BY	A・HOSOKAWA	
荏原製作所殿	CHKD BY	K・OOTANI	
3.0m³×11.25mごみクレーン	DRAWN BY	M・MATUMOTO	SCALE ～
ペンダントスイッチ	DATE	1988.08.20	DWG. NO. 900266-A8

TOYO HOIST MFG. CO., LTD.

工事名	廿日市市ごみ処理施設建設工事
荏原製作	RNS0241
株式会社 荏原製作所	廿日市市殿
機種	ごみクレーン 操作盤 手動フロー
図番	CSRNS0241-01-318

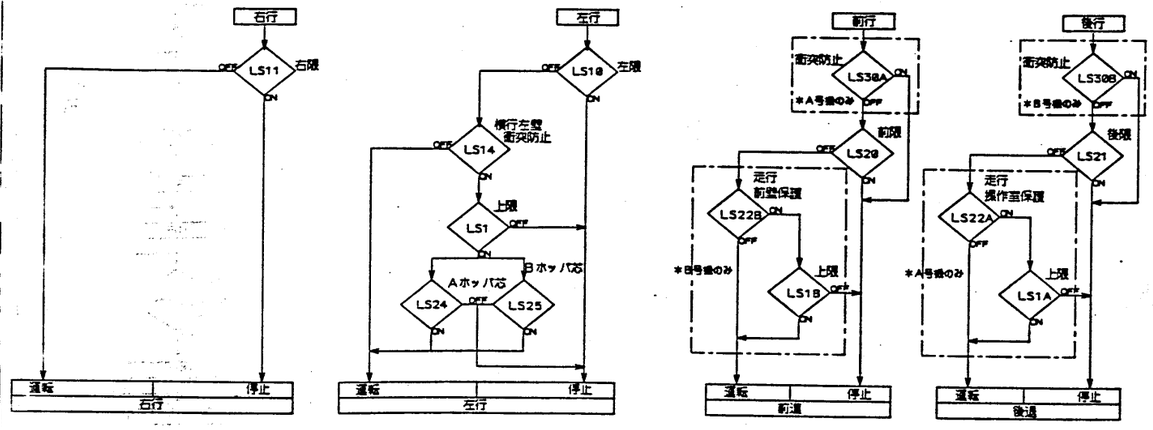

廿日市市殿	APVD BY	A·HOSOKAWA	
荏原製作所殿	CHKD BY	K·OOTANI	
3.0m³×11.25mごみクレーン	DRAWN BY	M·MATUMOTO	SCALE ～
手動フロー図	DATE	1988.08.20	
	DWG. NO.	900266-F2	

TOYO HOIST MFG. CO., LTD.

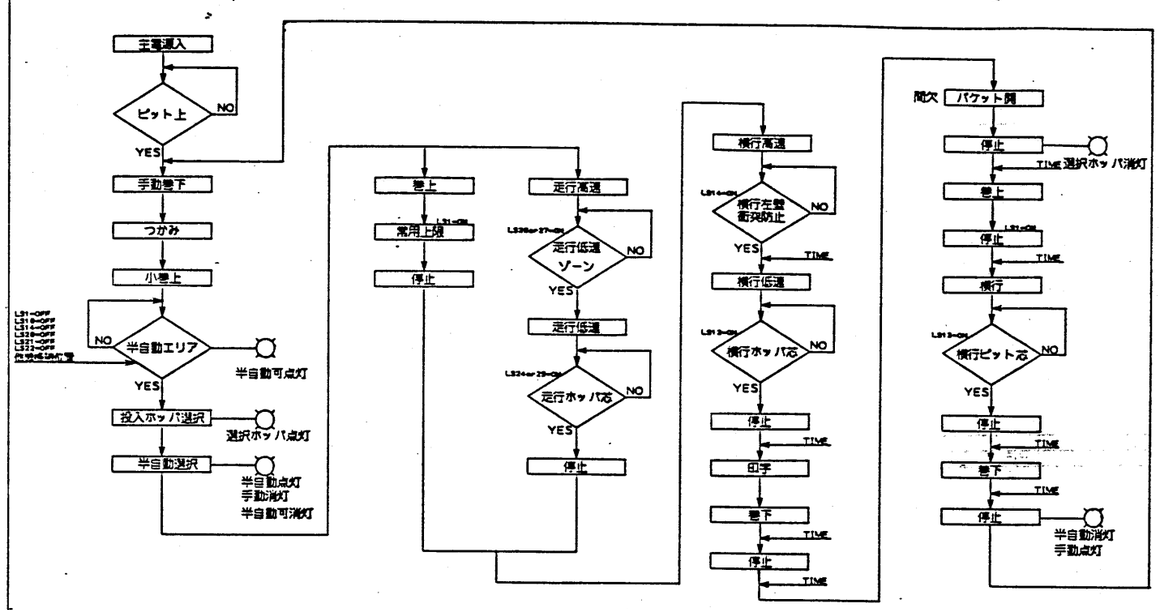

廿日市市殿	APVD BY	A·HOSOKAWA	
荏原製作所殿	CHKD BY	K·OOTANI	
3.0m³×11.25mごみクレーン	DRAWN BY	M·MATUMOTO	SCALE ～
半自動フロー図	DATE	1988.08.20	
	DWG. NO.	900266-F3	

TOYO HOIST MFG. CO., LTD.

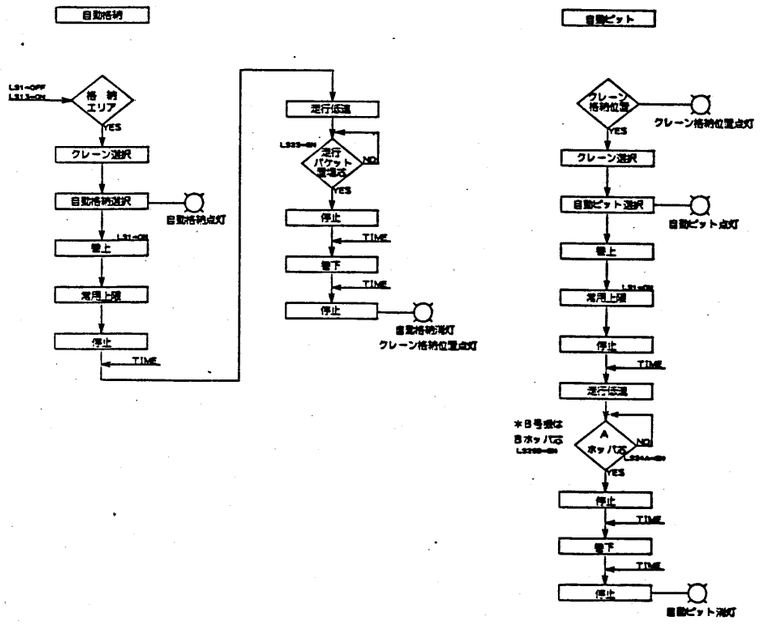

廿日市市殿	APVD BY	A·HOSOKAWA	
荏原製作所殿	CHKD BY	K·OOTANI	
3.0m³×11.25mごみクレーン	DRAWN BY	M·MATUMOTO	SCALE ～
半自動フロー図	DATE	1988.08.20	
	DWG. NO.	900266-F4	

TOYO HOIST MFG. CO., LTD.

工事名	廿日市市ごみ処理施設建設工事
荏原製作	RN80241
発注文字	廿日市市 殿
図名	ごみクレーン 半自動フロー図
株式会社 荏原製作所	CSRN80241-01-319

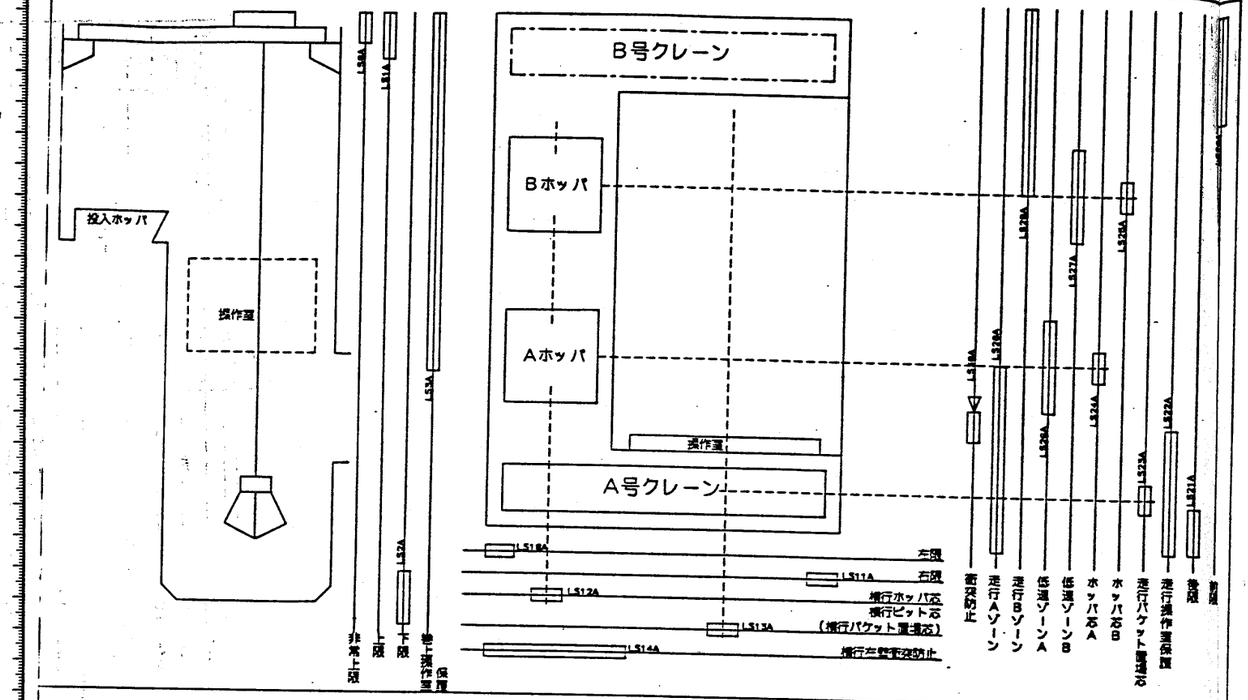

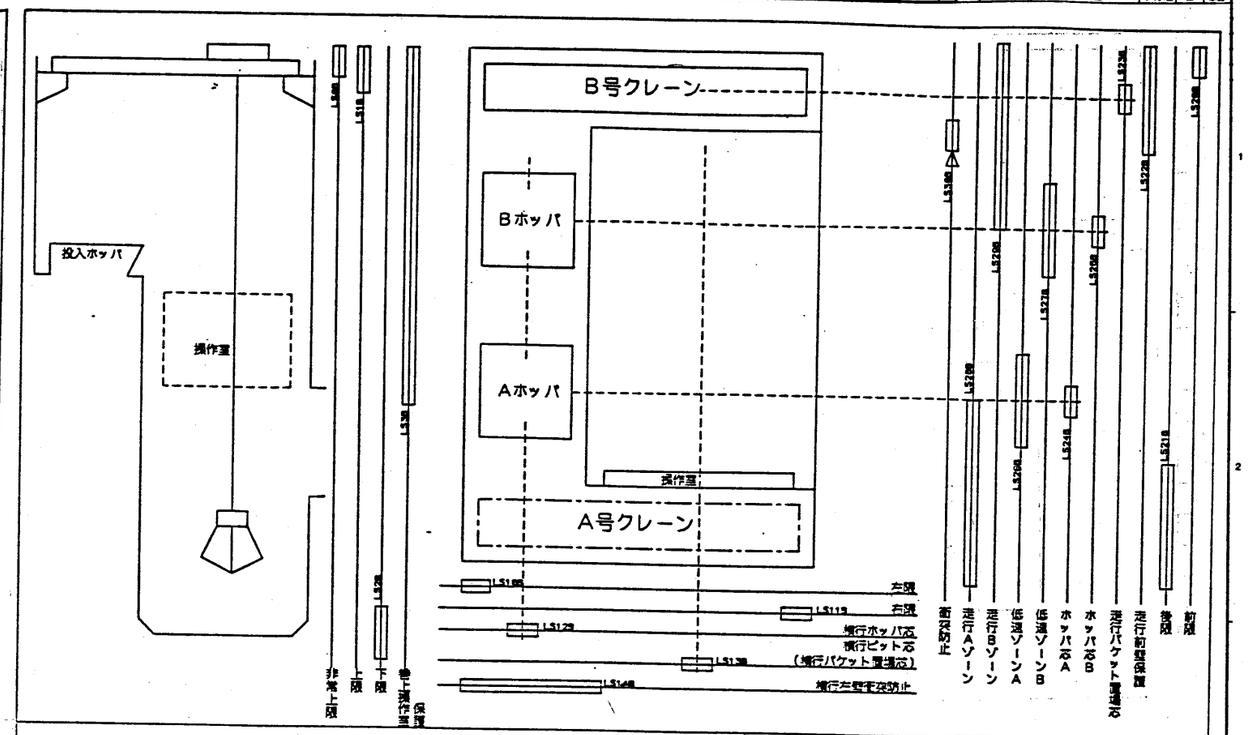

廿日市市殿	APVD BY A・HOSOKAWA
荏原製作所殿	CHKD BY K・OOTANI
3.0m³x11.25mごみクレーン	DRAWN BY M・MATUMOTO
A号機リミット動作図	DATE 1988.08.20
	DWG. NO. 900266-L1
TOYO HOIST MFG. CO., LTD.	SCALE ～ A3

廿日市市殿	APVD BY A・HOSOKAWA
荏原製作所殿	CHKD BY K・OOTANI
3.0m³x11.25mごみクレーン	DRAWN BY M・MATUMOTO
B号機リミット動作図	DATE 1988.08.20
	DWG. NO. 900266-L2
TOYO HOIST MFG. CO., LTD.	SCALE ～ A3

番号	記号	品名	メーカー	型式及定格	数量
1	ELB	漏電しゃ断器	三菱電機	NV225-33 3P150A 200mA	1
2	MC81	ノーヒューズしゃ断器	〃	NF30-33 2P3A	1
3	MCB 2.5.6	〃	〃	NF30-CB 2P3A	3
4	MCB 3A.7A.7B.3A.3B 5A.5B	〃	〃	〃 〃	8
5	MCB3	〃	〃	NF30-33 2P15A	1
6	MCB4 1A.1B	〃	〃	NF30-CB 2P10A	3
7	MCB 3A.3B	〃	〃	NF60-CS 3P60A	2
8	MCB 4A.4B	〃	〃	NF50-CS 3P30A	2
9	MCB 5A.5B	〃	〃	〃 3P15A	2
10	MCB 6A.6B	〃	〃	〃 3P20A	2
11	50A.50B	電磁開閉器	〃	S-K80 AC100V	2
12	6A.6B	〃	〃	S-K20 〃	2
13	0CR1A~0CR2A 0CR1B~0CR2B	〃	〃	S-K25 〃	6
14	5A.5B 5AA.5AB	〃	〃	S-K21 〃	4
15	5AFA.RA 5AFB.RB	〃	〃	S-2xK21 〃	2
16	5UFA.RA.4FA 5UFB.RB.4FB	電磁開閉器	〃	MSO-2xK80 AC100V 4PA	2
17	5AA.4AA 5AB.4AB	〃	〃	MSO-K25 AC100V 1PA	2
18	5AFA.RA.4FA 5AFB.RB.4FB	〃	〃	MSO-2xK21 AC100V 5A	2
19	4FA1A.4FA2A 4FA1B.4FA2B	サーマルリレー	〃	TH-K20 4.5A	4
20	PL1~PL3	ケイ光灯	〃	KL2621 50HZ ランプ付	3

番号	記号	品名	メーカー	型式及定格	数量
21	V	電圧計	三菱電機	YC-38 0~600V 440/110V	1
22	A	電流計	〃	〃 0~50/5A~150A 手動針付	2
23	CT1A.CT1B	計器用変流器	〃	CW-5L 100/5A	2
24	INV1A INV1B	インバータ	〃	FR-Z240-3.7K	2
25	INV2A INV2B	〃	〃	FR-Z240-7.5K	2
26	REA1A REA1B	リアクトル	〃	FR-BAL-H3.7K	2
27	REA2A REA2B	〃	〃	FR-BAL-H3.7K	2
28	FR-BLF	ラインノイズフィルタ	〃	FR-BLF	4
29	FR-BIF-H	クランプフィルタ	〃	FR-BIF-H	4
30	PC A PC B	シーケンサー	〃	FX-64MR-A1 FX-20ER-A1	2
31	PT	計器用変圧器	東光計測	1φ200VA AC440/110V	1
32	TR1	変圧器	〃	1φ3kVA AC400/200V	1
33	TR2	〃	〃	1φ1.5kVA AC400/100V	1
34	NF NFA.NFB	ノイズフィルター	テクト	ZAC2206-00U	8
35	CT2A CT2B	カレントコンバータ	立石電機	SET-3A	2
36	OCR A OCR B	カレントモニター	〃	SAO-0 AC100V 8PFA1付	2
37	T1A~T3A T1B~T3B	タイマー	〃	H3BA-8 AC100V P2CF-08付	6
38	FR	フリッカリレー	〃	H3BF-8 〃 〃	1
39	[illegible]	補助リレー	〃	MY4N AC100V PYF14A付	12
40	[illegible]	〃	〃	〃 〃 〃	14

廿日市市殿	APVD BY A・HOSOKAWA
荏原製作所殿	CHKD BY K・OOTANI
3.0m³x11.25mごみクレーン	DRAWN BY M・MATUMOTO
部品表	DATE 1988.08.20
	DWG. NO. 900266-B1
TOYO HOIST MFG. CO., LTD.	SCALE ～ A3

工事名	廿日市市ごみ処理施設建設工事
荏原製作	RHS0241
注文主	廿日市市 殿
図名	ごみクレーン リミット動作図 部品表
株式会社 荏原製作所	CSHS0241-01-320

番号	記号	品名	メーカー	型式及定格	数量
1	GC1A, GC1B, GC2A, GC2B, GC3A, GC3B, GC4A, GC4B	補助リレー	立石電機	MY4N AC100V PYFMA付	24
2	GL1A, GL1B, GL2A, GL2B, GL3A, GL3B, GL4A, GL4B, GL5A, GL5B	〃	〃	〃 〃 〃	18
3	GL6A, GL6B, GL7A, GL7B, GL8A, GL8B, GL9A, GL9B, GL10A, GL10B	〃	〃	〃 〃 〃	24
4		予備リレー	〃	〃 〃 〃	9
5	351～353	トグルスイッチ	〃	Z-15GQ-B	3
6	WLD, WL1A, WL1B	表示灯	和泉電機	APN116-W	3
7	GL1A, GL1B, GL2A, GL2B	〃	〃	SLD24-17HIB-G	4
8	GL7A, GL7B, GL8A, GL8B	〃	〃	SLD24-17HIB-G	4
9	RL6A, RL6B, RL7A, RL7B	〃	〃	SLD24-17HIB-R	4
10	RL8A, RL8B	〃	〃	SLD24-17HIB-R	2
11	RL1～RL3	〃	〃	UPDW1B16-R	3
12	GL1～GL3	〃	〃	UPDW1B16-G	3
13	WL3A, WL3B, WL4A, WL4B, WL5A, WL5B, WL6A, WL6B, WL7A, WL7B, WL8A, WL8B, WL9A, WL9B	〃	〃	SLC40N-0206-TD1FB W×4 A×8	1
14	PB1A, PB1B, PB2A, PB2B, PB3A, PB3B	押釦スイッチ	〃	ABN110	6
15	PB4A, PB4B, PB5A, PB5B, PB6A, PB6B, PB7A, PB7B	〃	〃	〃	6
16	PB1	〃	〃	ABN120	1
17	CS1A, CS1B, CS2A, CS2B	切替スイッチ	〃	ASN310	4
18	CS3A, CS3B, CS4A, CS4B	〃	〃	〃	4
19	CS1～CS3	〃	〃	ASN322	3
20	PB1A, PB1A, PB1B, PB1B	逆式押釦スイッチ	〃	ALDW2B1611-R	2

番号	記号	品名	メーカー	型式及定格	数量
21	PB2A, PB2A, PB2B, PB2B	逆式押釦スイッチ	和泉電機	ALDW2B1611-G	2
22	PB3A, WL1A, PB3B, WL1B	〃	〃	ALDW2B1611-W	2
23	PB4A, WL2A, PB4B, WL2B	〃	〃	〃	2
24	PB5A, WL1A, PB5B, WL1B	〃	〃	〃	2
25	PB6A, WL2A, PB6B, WL2B	〃	〃	〃	2
26	PB7A, WL3A, PB7B, WL3B	〃	〃	〃	2
27	PB8A, WL4A, PB8B, WL4B	〃	〃	〃	2
28	ES1A, ES1B	押釦スイッチ	〃	AVN301N-R	2
29	CB1A, CB1B, CB2A, CB2B	モルボックス	〃	ARN2-2222-10-10-10-10-B	4
30	BZ1A, BZ1B	ブザー	松下電工	EA2021	2
31	CH, CH1A, CH1B	チャイム	〃	EB72	3
32		コンセント	〃	WK3001	2
33	SS1N1, SS1N2	スライドスイッチ	日南	S-1A	2
34	CP1～CP3	ナースコールプッシュ	和泉電機	NRC110L-3A・EA	3
35	R×1	補助リレー	立石電機	MY4N AC100V PYFMA付	1
36	予備	逆式押釦スイッチ	和泉電機	ALDW2B1611-R	1
37	予備	〃	〃	ALDW2B1611-G	1
38					
39					
40					

廿日市市殿	APVD BY A・HOSOKAWA
荏原製作所殿	CHKD BY K・OOTANI
3.0m³×11.25mごみクレーン	DRAWN BY M・MATUMOTO
部品表	DATE 1988. 08. 20
	DWG. NO. 900266-B2

TOYO HOIST MFG. CO., LTD.

REVISIONS					
NO.	DESCRIPTION	BY	CHKD	APVD	DATE
△	操作盤位置移動	大久保	大久保		'88.8.31

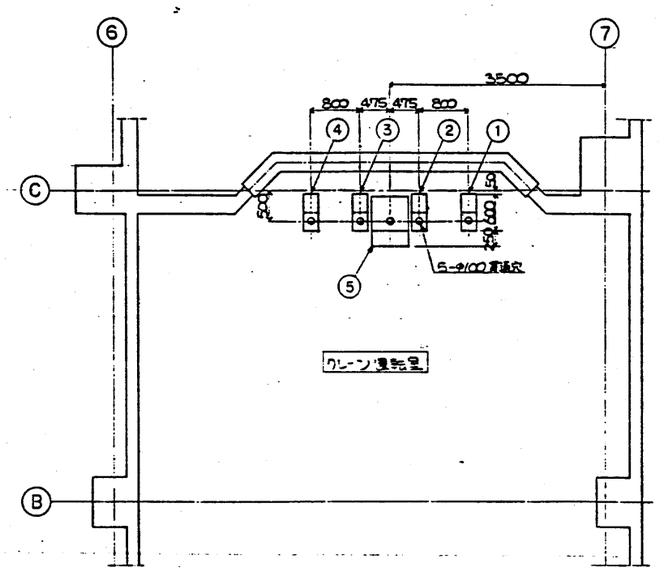

3F平面図

No.	名称
1	A号機長上下・回転操作盤
2	A号機横・走行操作盤
3	B号機長上下・回転操作盤
4	B号機横・走行操作盤
5	操作盤

NO.	DESCRIPTION	MATERIAL	QTY	REMARKS
	廿日市市殿		APVD BY	
	3.0m³×11.25m ごみクレーン		CHKD BY	
	操作盤配置図		DRAWN BY 大久保	SCALE —
			DATE '88 2 17	A3
			DWG. NO. 900266-P1 △	

TOYO HOIST MFG. CO., LTD.

REVISIONS					
NO.	DESCRIPTION	BY	CHKD	APVD	DATE
△					

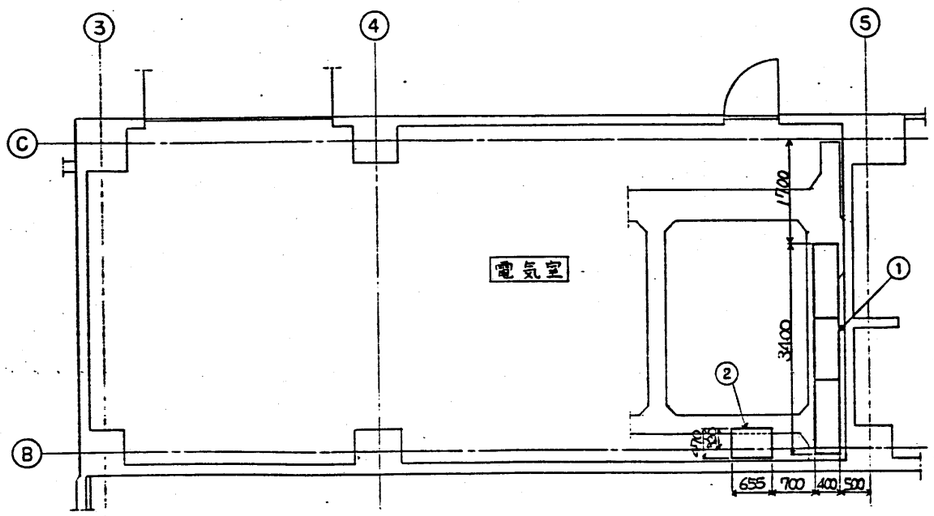

No.	名称
1	制御盤
2	地井器

1F平面図

NO.	DESCRIPTION	MATERIAL	QTY	REMARKS
	廿日市市殿		APVD BY 大久保	
	3.0m³×11.25m ごみクレーン		CHKD BY 大久保	
	電気室配置図		DRAWN BY 大久保	SCALE —
			DATE '88.8.30	A3
			DWG. NO. 900266-P2 △	

TOYO HOIST MFG. CO., LTD.

工事名 廿日市市ごみ処理施設建設工事	用途
荏原製作所 RHS0241	発注文書 廿日市市 殿
品名/	荏原用途先 殿
作図 / 検図 / 承認 / 承認	品名 ごみクレーン 部品表 配置図
株式会社 荏原製作所	図番 CSRD00241-01-321

電源
AC440V 60Hz 3φ
R.S.T.E
B号 操上・昇降 操作盤
B号 横・走行 操作盤
B号 現場 操作盤
B号 抵抗器
A号 操上・昇降 操作盤
A号 横・走行 操作盤
A号 現場 操作盤
A号 抵抗器
制御盤
操作盤
ペンダントスイッチ
操上電磁ブレーキ
操上電動機 AC440V 15KW
横行電動機 AC440V 1.5KW
昇降電動機 AC440V 7.5KW
JB.3B B号 ブリッジ 取付
JB.2B B号 クレーン 取付
JB.1B 現屋取付
JB.1A 現屋取付
JB.2A A号 クレーン 取付
JB.3A A号 ブリッジ 取付
操上電動機 AC440V 15KW
横行電動機 AC440V 1.5KW x2台
昇降電動機 AC440V 7.5KW
前 限 (b)
後 限 (b)
走行前壁位置 (b)
走行パワット電源ボックス (a)
ホッパ-A (a)
ホッパ-B (a)
低速ゾーンA (a)
低速ゾーンB (a)
走行Aゾーン (a)
走行Bゾーン (a)
走行電動機 AC440V 1.5KW x2台
照明灯 AC220V 400W x2灯
横行ホッパ-表示灯
走行ホッパ-表示灯
コンセント AC100V
警告ブザー
現場操作スイッチ
左 限 (b)
右 限 (b)
横行ホッパ-(A)
横行ピット(横行パワット電源ボックス)(a)
横行左壁衝突防止 (b)
衝突防止
左 限 (b)
右 限 (b)
横行ホッパ-(A)
横行ピット(横行パワット電源ボックス)(a)
横行左壁衝突防止 (b)
走行電動機 AC440V 1.5KW x2台
照明灯 AC220V 400W x2灯
横行ホッパ-表示灯
走行ホッパ-表示灯
コンセント AC100V
警告ブザー
現場操作スイッチ
衝突防止
操作盤
基制盤布
データ出力
TTV電源
No.1投入量
No.2投入量
No.3投入量
AHホッパ-バルブ/バルブ操下信号
BHホッパ-バルブ-バルブ/バルブ操下信号
(b) 昇降上限 LS0A
(b) 上 限 LS1A
(b) 下 限 LS2A
(a) 操上操作安全信号 LS3A
(b) 昇降上限 LS0B
(b) 上 限 LS1B
(b) 下 限 LS2B
(a) 操上操作安全信号 LS3B
UIB
VIB
UIA
VIA
ロードセル
EXCTFS 0.75-6
2PNCT 2-12
2PNCT 2-10
2PNCT 2-7
2PNCT 2-4
CVV 2-20
CVV 2-12
CVV 2-27
CVV 2-4
CVV 2-8
CVV 2-15
CVV 2-10
CVV 2-7
CVV 2-2
CVV 2-3
CVV 2-6
CVV 2-5
CVV 2-3
CVV 2-2
CVV 2-4
CVV 2-8
CVV 2-15
CVV 2-10
CVV 2-7
CVV 2-2
CVV 2-3

番号	内容・理由	年・月・日	承	検図
1	ブッシャー追加	63.2		

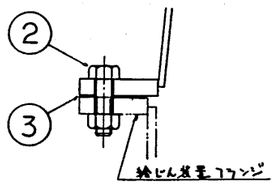

B 部詳細
(S=1/3)

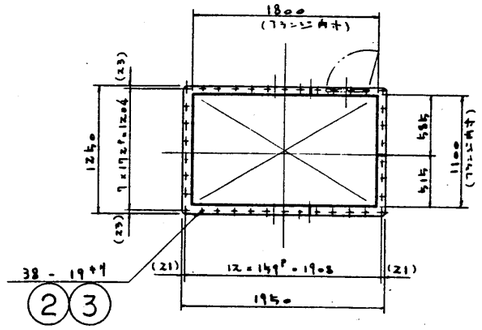

断面 A-A
(ホッパーフランジ詳細)

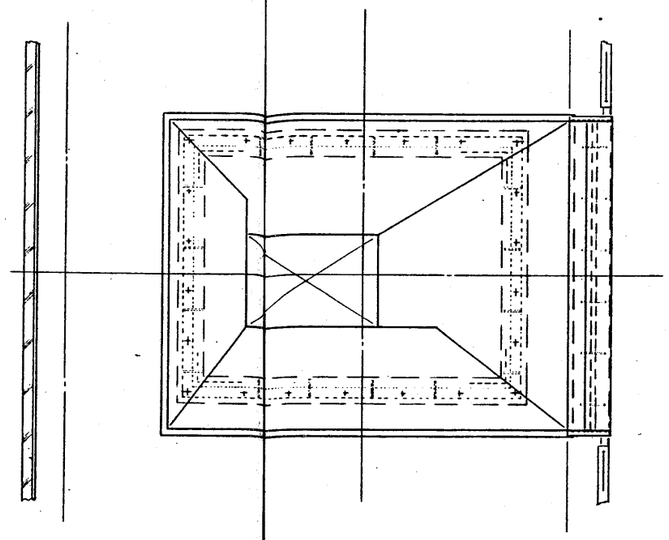

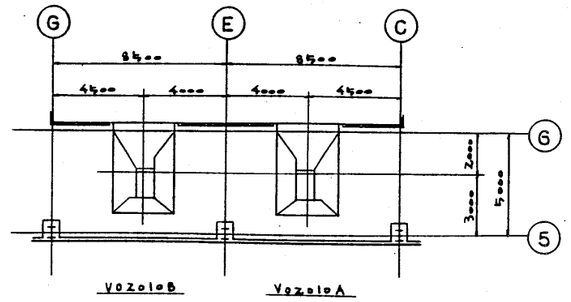

キープラン
(S=1/150)

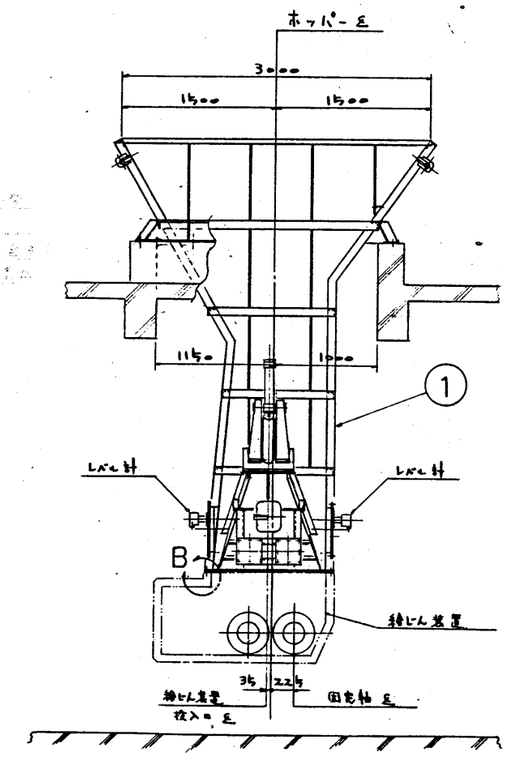

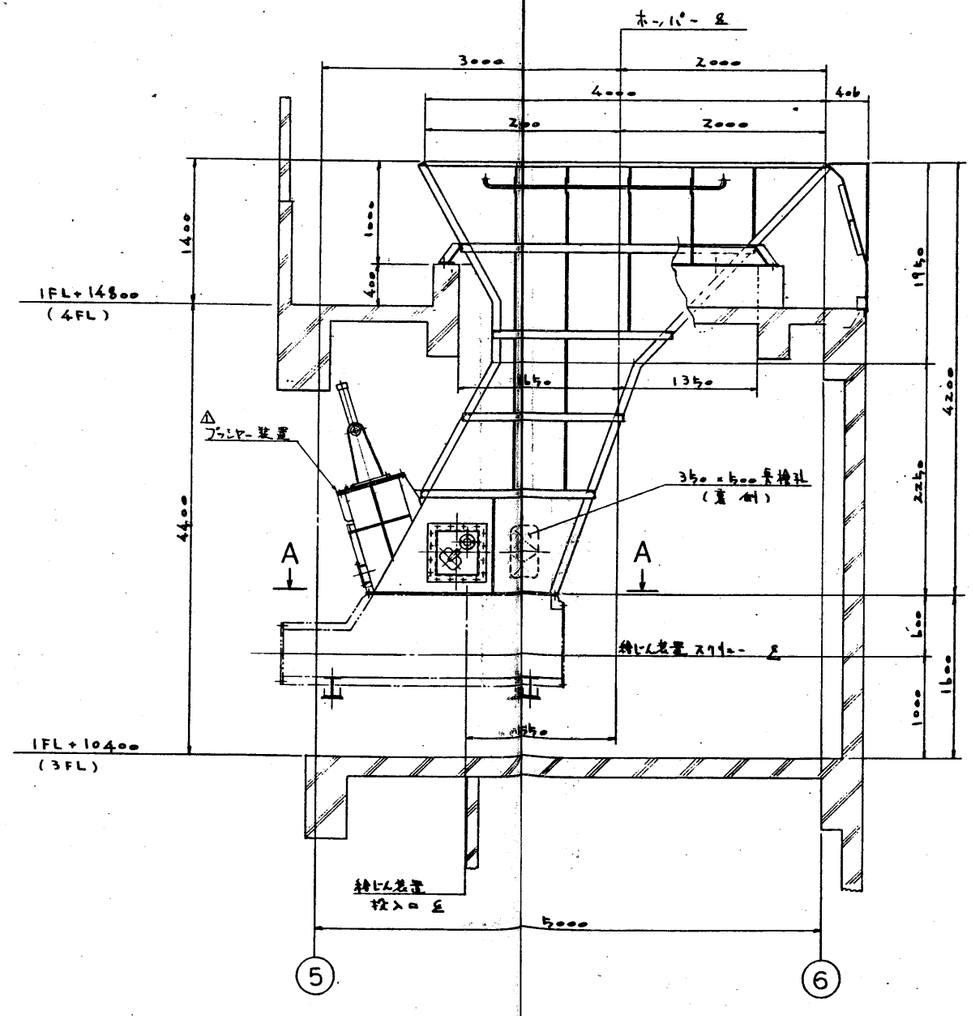

設計仕様

1. 形式　鋼板製角型
2. 数量　2 基
3. 主要項目
   (1) 容量　10 m³
   (2) 材質　鋼板，厚 6 mm
   (3) 主要寸法　開口部寸法 3m×4m
4. 付属品
   (1) ごみ供給装置（油圧シリンダ式）
   (2) ブリッジ検出装置（マイクロ波レベル計）

番号	部品名	個数
3	ガスケット	6m
2	六角ボルト，ナット	38
1	ホッパー	1

注 個数はホッパー1基分。

工事名	廿日市町ごみ処理施設建設工事
図面番号	RH80241-19
図名	タンク類
尺度	2
作図	検図	設計	承認
用途	
宛先	廿日市町 殿
図名	ごみ投入ホッパー外形図
縮尺	1:30
図番	C8RH80241-02-90b-1
株式会社 荏原製作所	

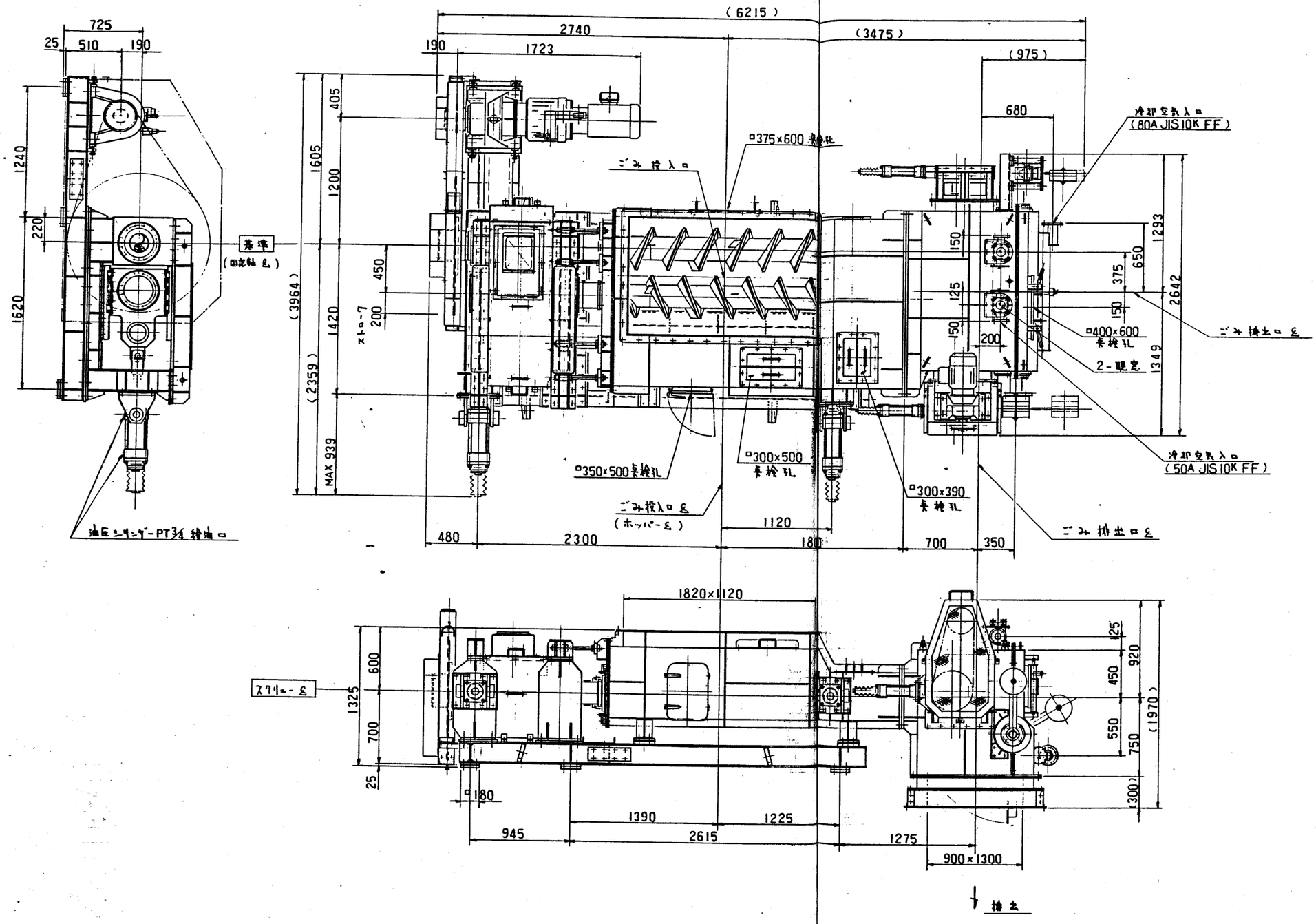

設計仕様

1. 形式	2軸スクリューコンベヤ
2. 運搬物	生ごみ
3. 数量	2基（内1基勝手取付）
4. 能力	3.0 T/H
5. 電動機	15 KW x 440 V x 60 Hz
6. 材質	スクリュー電動SUS ケーシング SS41
7. スクリュー仕様	φ400 x 300P, 250P x 2連
8. かき取り機	回転スクリュー式 7.5 KW
9 スクリュー回転数	0.1 ～ 5.4 rpm
10 スクリュー長さ	2925 mm
11 油圧シリンダー(主)仕様	160C 140 x 200
12 かき取り機 スクリュー寸法	φ450 x 1250L (全長2493)

材質：S25C(軸受部), STPG(羽根部)
SS41 先端硬化肉盛(羽根)

工事名	廿日市町ごみ処理施設建設工事
基本設計	RH80241-13
製造文書	廿日市町 殿
機名	給じん装置
製造場所	殿
製造	給じん装置 外形図
株式会社	荏原製作所
図番	C8RH80241-02-911
尺度	1:20

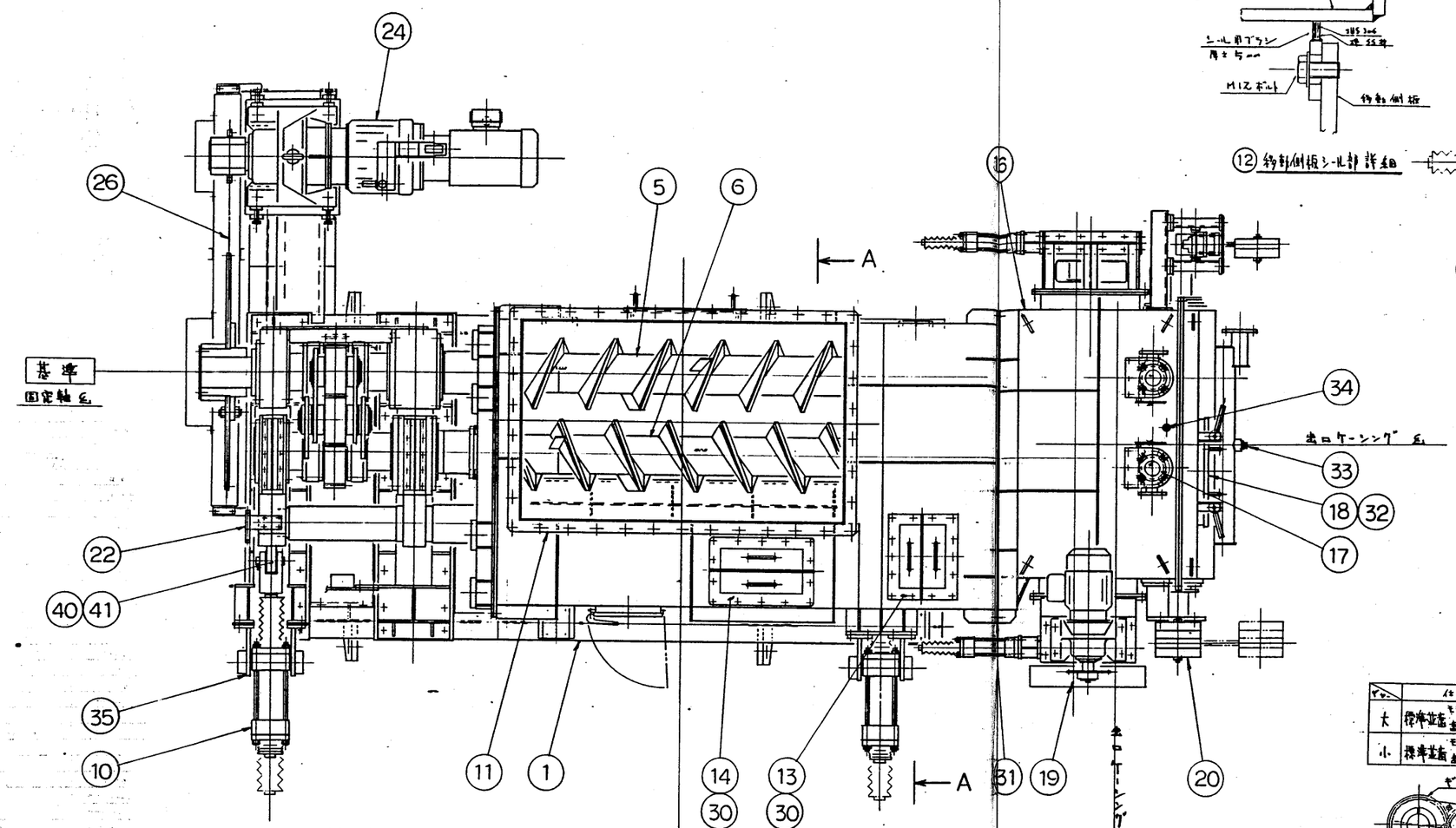

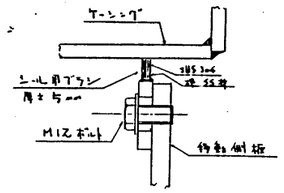

⑫ 移動側板シール部 詳細

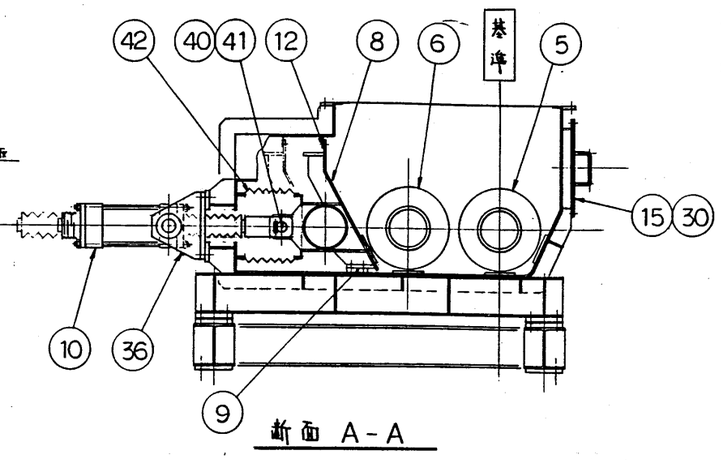

断面 A-A

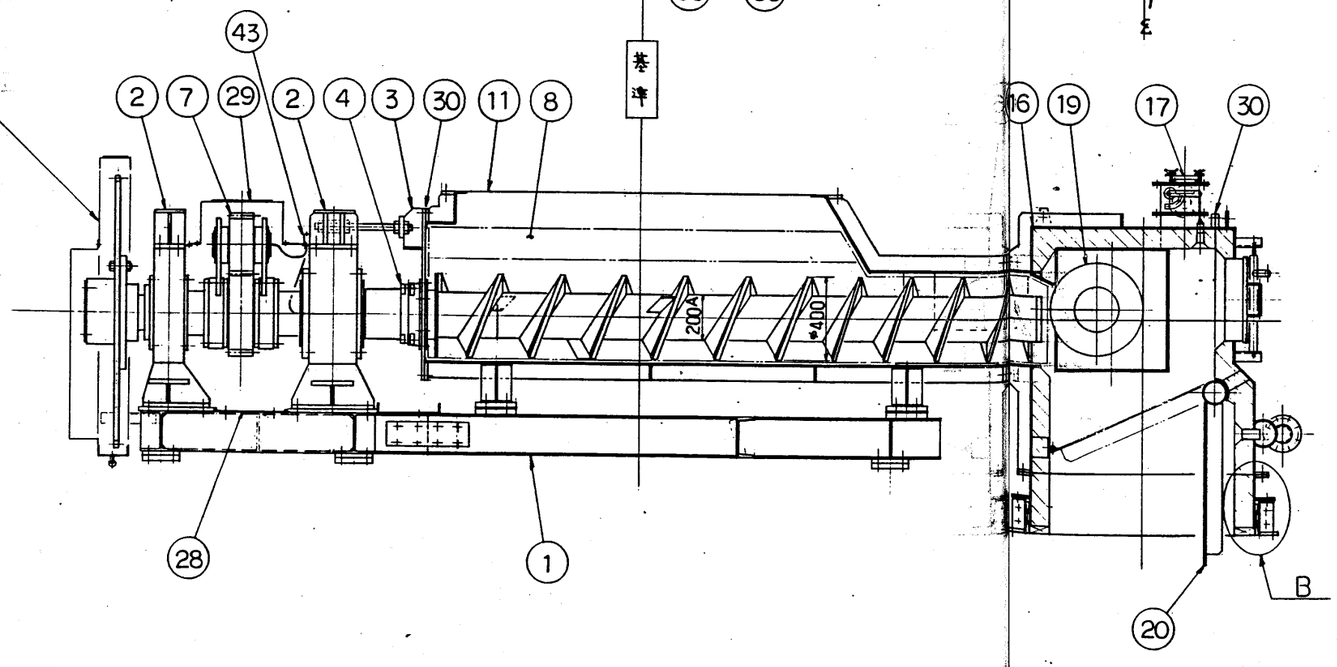

ギヤー	仕様
大	標準歯車 モジュール12, 圧力角20° 歯数32, ピッチ円384
小	標準歯車 モジュール12, 圧力角20° 歯数23, ピッチ円276

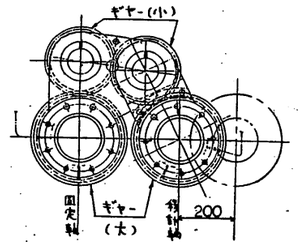

⑦ ギヤーユニット 詳細

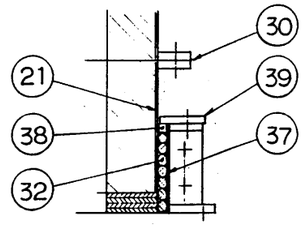

B 部詳細

番号	部品名称	個数	材質	備考	
43	給油配管	1本	ナイロンチューブ		
42	ジャバラ	1	――		
41	球面軸受	1/1	――	NBS NO. 内径 外径 巾 SARA-50	
40	穴用C型止め輪	4	SK5		
39	押え板	4	SS41		
38	角材	4	SS41		
37	パッキンボックス	1組	SS41	2分割	
36	油圧シリンダーゴムパッキン	1組	SS41		
35	油圧シリンダーゴムパッキン	1組	SS41		
34	ゴムクッション	1	FCMB	45P-1	
33	ゴムクッション	1	FCMB	45P-2	
32	ガスケット	50m	パッキン φ101 AAA	t=6	
31	ガスケット	4.5m	パッキン φ112	t3.66	
30	ガスケット	22m	パッキン φ112	t3.50	
29	ギヤーカバー	1組	SS41		
28	オイルパン	1	SS41		
27	チェーンカバー	1組	SS41		
26	チェーン	1組	――	φ160 2-1P	
25	――				
24	無段変速機	1組	――	ハイロットロータM	
23	――				
22	リミットスイッチ座	1組	SS41		
21	スリーブ	1	SS41		
20	ダンパー	1組	――		
19	かき取り機	1組	――	t=45	
18	点検孔蓋	1	SS41 SUS304	2-ストッパー付	
17	電熱	2組	――		
16	出口ケーシング	1組	SS41 SUS304	2分割	
15	点検孔蓋	1	SS, SUS304		
14	点検孔蓋	1	SS41		
13	点検孔蓋	1	SS41		
12	シール板	1組	SS41		
11	ケーシング	1	SS41	ライナー, ワッシングプレート付	
10	油圧シリンダー	2	――	取付金具付	
9	スライドメタル	1組	LBC		
8	移動側板	1	SS41 STKM 13A SS5C		
7	ギヤーユニット	1組	SCM 440	m=12	
6	移動スクリュー軸	1	SS41 SUS304 SYPH 30 SS5C-H SUS316	SUS316: 溶接部, SYPH 30 相当 443DL	
5	固定スクリュー軸	1	SS41 SUS304 SYPH 30 SS5C-H	同上 ,8670L	
4	軸封ユニット	1組	パッキン φ31	m=12	
3	ケーシング側板	1	SS41		
2	軸受ユニット	1組	――	φ340×326 φ340×466	
1	共通ベース	1組	SS41	2分割 ※組: ラーメンフレーム付	

工事名	廿日市町ごみ処理施設建設工事
図面番号	RH80241-13
図名	搾じん装置
注文者	廿日市町 殿
図名	搾じん装置 全体組立 断面図
図番	CBRH80241-02-912
株式会社 荏原製作所	

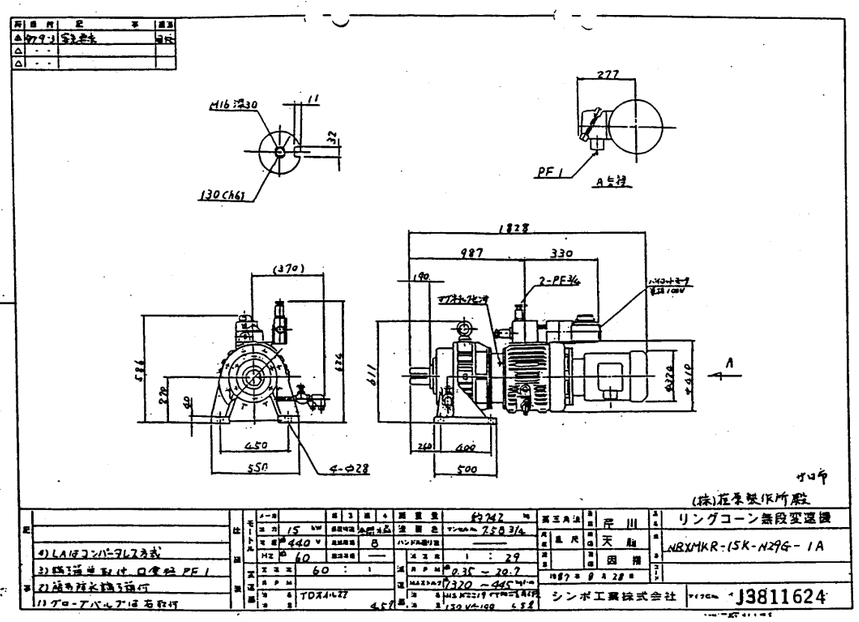

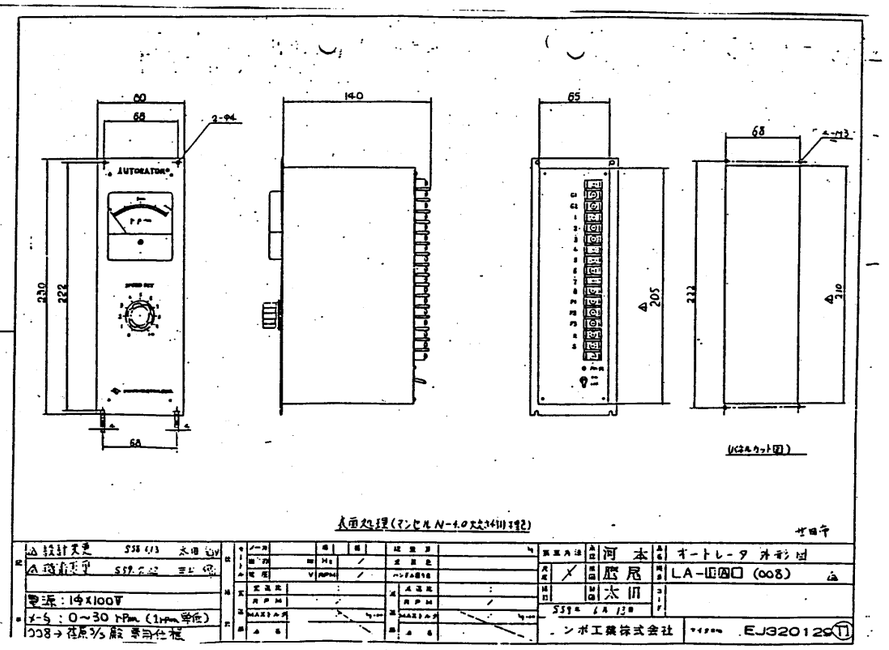

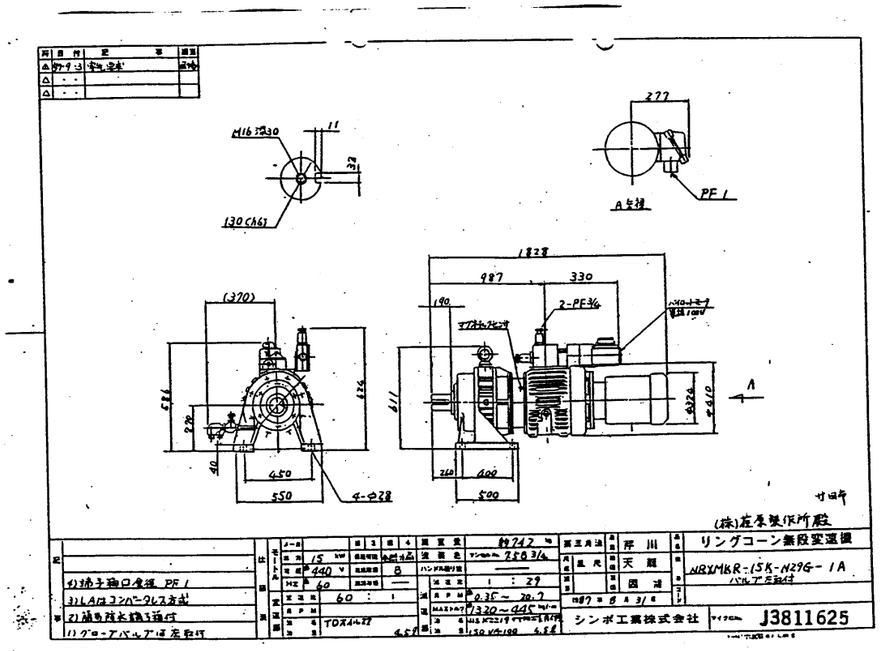

工事名	廿日市市ごみ処理施設建設工事
用途	
荏原製作所	RH80241
製造文字	廿日市市 殿
製造/	
製造用先	殿
図名	燃焼設備 給じん装置用 モータ (1/2)
株式会社 荏原製作所	C8RH80241-02-250

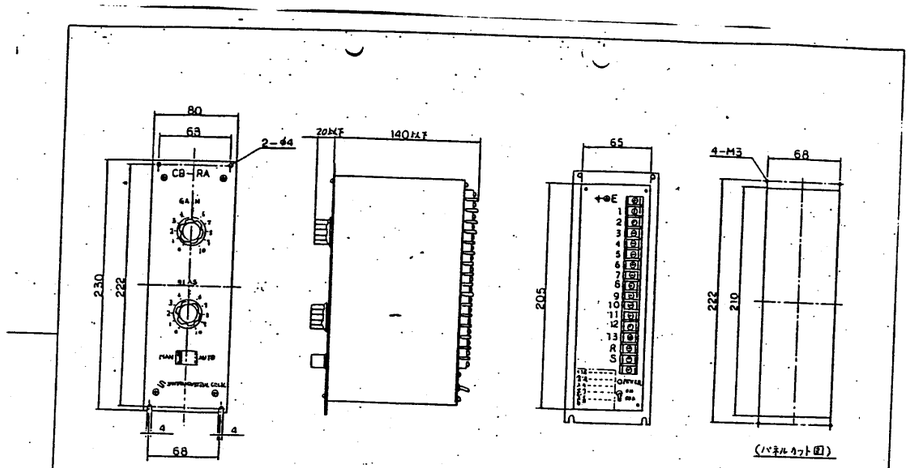

表面処理(マンセルN-1.0又は5/4以下)

形式：CB-1RA·BP	河本	外形図	
電源：1φ×100V	1/2	鹿尾	CB-RA
I/O：4~20mA/10/60~10VDC		太川	
at GAIN 100%, BIAS 0%			
(GAIN：70~130% 可変)			
BIAS：0~50% 可変			

シンポ工業株式会社 マイクロ No. EJ320132

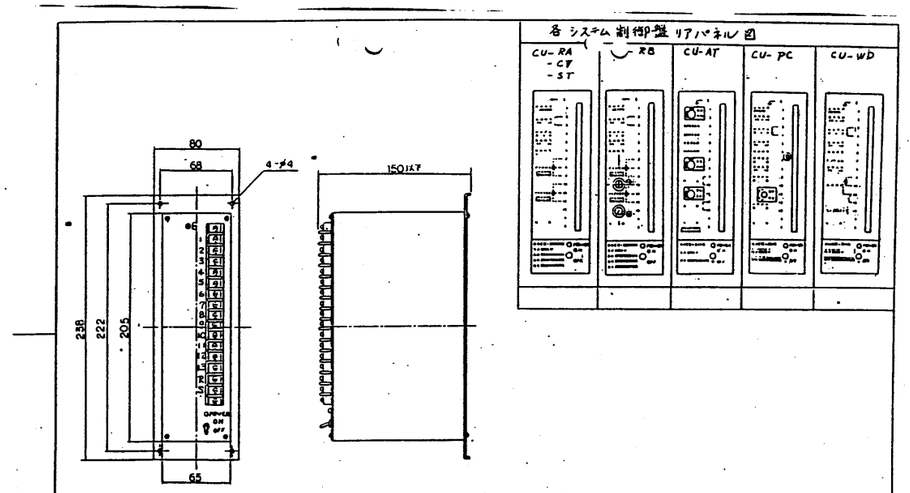

形式：CU-1CV·EP	河本	システム制御盤	外形図
電源：1φ×100V	原	CU-RA,CV,ST,RB,AT,PC,WD	
I/O：10/60~10VDC/4~20mA	杉本		

シンポ工業株式会社 マイクロ No. EJ320226

工事名	廿日市市ごみ処理施設建設工事
用途	
基礎機器	RH80241
建設支主	廿日市市 殿
機名/	
設計/	
設計発売	殿
図名	燃焼設備 給じん装置用 モータ (2/2)
株式会社 荏原製作所	C8RH80241-02-251

RH80241-18、昭-2
甘日市市
純豊装置カエ取機

製作仕様書

SHI NO. GCDL0506A

ORDER NO.	/
ITEM NO.	/

1. 御注文主　　殿
2. 機器名称　　サイクロ減速機
3. 台数　　2　台

4. 仕様
   - 形式　　HM10-86
   - 減速比　　29 : 1
   - 入力容量　　7.5 kW
   - 入力回転数　　1800 rpm
   - 出力回転数　　62 rpm
   - 電動機　　三相誘導電動機 7.5 kW, 4 P, 440 V, 60 Hz, 1800 rpm
     B種絶縁　　連続定格
     端子箱電線管式　　PFI
   - 減速機　　サイクロ減速機
     潤滑方式　　油浴式潤滑

5. 外形寸法＆重量
   - 外形寸法　　外形図番 CF03287G
     キー　　JIS B-1301-1976 平行キー
   - 概略重量　　148 kg

来歴 1)

07年09月08日

承認	担当
損原	佐藤

OA-041400 ｴﾊﾞﾗｾｲｻｸｼｮ　殿

住友重機械工業株式会社

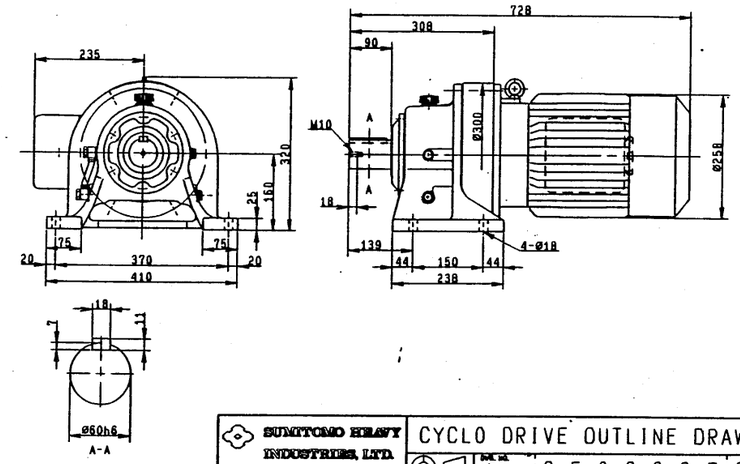

SUMITOMO HEAVY INDUSTRIES, LTD.
TOKYO, JAPAN

CYCLO DRIVE OUTLINE DRAWING

C F 0 3 2 8 7 G 0

SHI NO. GCDL0506A

工事名	甘日市市ごみ処理施設建設工事
用途	
建設事業	RH80241
御注文主	甘日市市　殿
設計/	
設計/	
設計	燃焼設備 絶じん装置 かき取り機用モータ
株式会社 荏原製作所	C8RH80241-02-203

RH8512.0	給じん	1
RH8024.1	ヒ ー ト	1
RH1542.5	ス ト ー ク	1
RH1583.7	防 振 ゴ ム	1

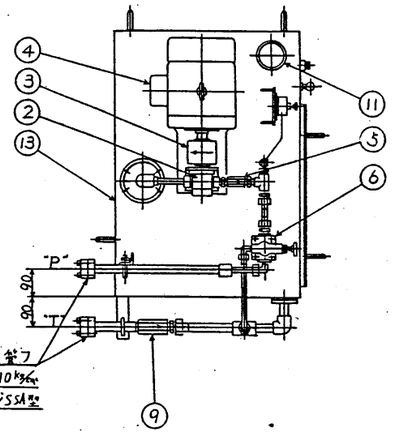

注.4
2-20A油圧用鋳フランジ JIS 210KPa
SSB型 相フランジSSA型

注.1

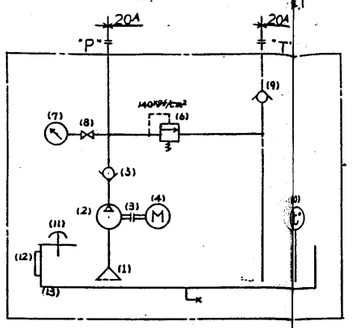

油圧回路図

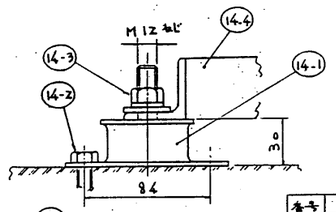

14 防振ゴム 詳細図

注.2 (S=1/2)

図	面	来	歴		
番号	製	番	年・月・日	理 由	係	承認

番号	部品名	個数	摘要
14-1	防振ゴム	4	KB-60
-2	ホールインアンカー	8	M10
-3	ナット、バネ座金、角座金	4ヶ	M12
-4	チンプレート	1	防振ゴム取付位置取外し

注記

1. 油圧ユニット接続配管にはフレキシブルホースを取付のこと。
2. 据付手順
   ① 基礎上にホールインアンカーにて防振ゴムを固定。
   (位置決めはチンプレートを使用)
   ② チンプレートを取外し油圧ユニットを防振ゴム上に据付ける。

仕様

1. 最高使用圧力 140 kgf/cm²
2. 耐圧 210 kgf/cm²
3. ポンプ容量 1台 約 5/(6) l/min : 50Hz/(60Hz)

重量 210 kgf/台

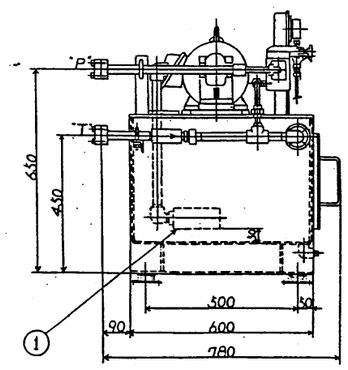

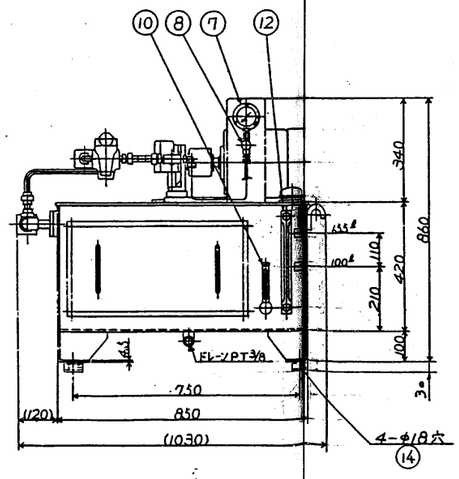

14	防振ゴム	1式	
13	油ダンク	1	容量182ℓ
12	油面計	1	φ12x300ℓ
11	注油口兼エアーブリーザー	1	FU-50
10	温度計	1	ML-1F L形 1/2x0°C～100°C
9	ラインチェック弁	1	CIT-06-50-20
8	スナッバー	1	SAN-200N-2
7	圧力計	1	213-63-250-C
6	リリーフ弁	1	BT-03-32
5	ラインチェック弁	1	CIT-03-5-20
4	電動機	1	2.2KWx4PX 400-440/(200-220)V
3	チェーンカップリング	1	CR-4016
2	ギヤポンプ	1	PA-4
1	サクションフィルター	1	SFN-06N 150メッシュ
番号	部品名	個数	摘要

発番		御注文主	殿
納入先	給じん装置	御使用先	殿
水	検図 / 製図 / 調査 / 設計 / 製図	図名	給じん装置 油圧ユニット外形図
圧	T.O.P		
荏原製作所		尺度 1/10	図番 CS-8789114 REV.
	マイクロ・拡張済		

工事名	廿日市市ごみ処理施設建設工事
発注番号	RH80241
品名	給じん装置 油圧ユニット
株式会社 荏原製作所	
用途	
御注文主	廿日市市 殿
御使用先	殿
品名	焼却設備 (給じん装置) 油圧ユニット
図番	C8RH80241-02-213

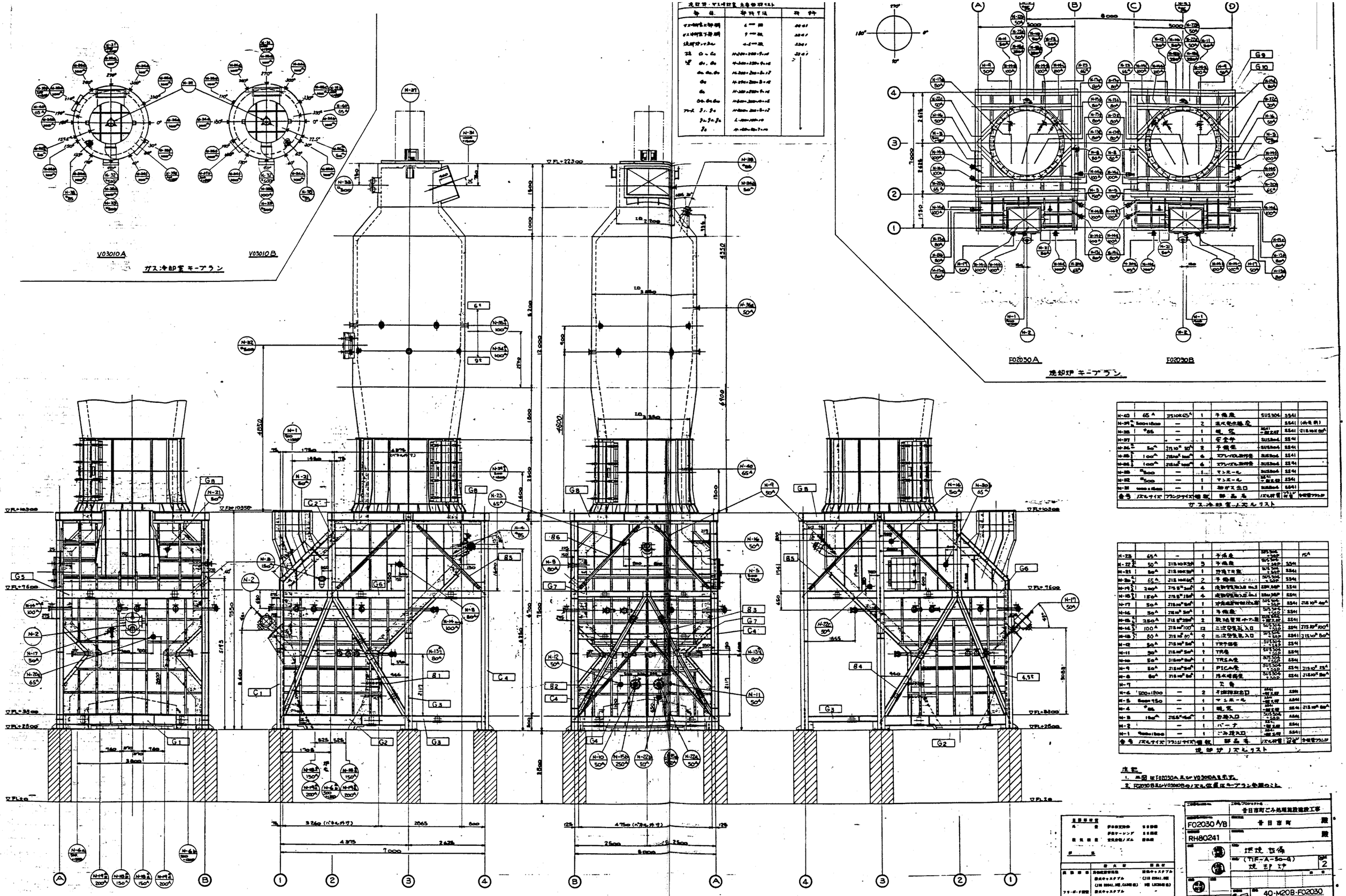

N-40	65A	JIS10K65A	1	手動弁	SUS304	SS41	
N-39	1600×1800	—	2	温水発生器		SS41	(外注品)
N-38	φ85	—	1	噴霧	SS41 一般SS37	SS41	(215 10K 80A)
N-37		—	1	手動弁	SUS304	SS41	
N-36	50A	JIS 10K 50A	2	手動弁	SUS304	SS41	
N-35	100A	JIS10K 100A	6	スプレイノズル取付金	SUS304	SS41	
N-34	100A	JIS10K 100A	6	スプレイノズル取付金	SUS304	SS41	
N-33	φ500	—	1	マンホール	SUS304	SS41	
N-32	φ500	—	1	マンホール	SS41 一般SS37	SS41	
N-31	1000×1000	—	1	排ガス出口	SUS304	SS41	
番号	ノズルサイズ	フランジサイズ	個数	部品名	ノズル材質	フランジ材質	外観図フランジ

ガス冷却室ノズルリスト

N-23	65A	—	1	手動弁	SUS304 一般SS37		15A
N-22	50A	JIS 10K 50A	3	手動弁	SUS304 一般SS37	SS41	
N-21	50A	JIS 10K 50A	1	排気TR弁	SUS304 一般SS37	SS41	
N-20	65A	JIS 10K 65A	2	手動弁	SUS304 一般SS37	SS41	
N-19	200A	JIS 5K 200A	4	焼却室内温度入口 No.3	SSM.SGP	SS41	
N-18	150A	JIS 5K 150A	4	焼却室内温度入口 No.1	SSM.SGP	SS41	
N-17	50A	JIS 10K 50A	1	冷却水温度検出用	SUS304 一般SS37	SS41	JIS 10K 50A
N-16	50A	JIS 10K 50A	1	手動弁	SUS304 一般SS37	SS41	
N-15	250A	JIS 5K 250A	2	熱媒管用ポート	SUS304 一般SS37	SS41	
N-14	100A	JIS 10K 100A	12	二次空気吹込入口	SUS304 一般SS37	SS41	JIS 10K 100A
N-13	80A	JIS 10K 80A	9	二次空気吹込入口	SUS304 一般SS37	SS41	JIS 10K 80A
N-12	50A	JIS 10K 50A	1	TR下部弁	SUS304 一般SS37	SS41	
N-11	50A	JIS 10K 50A	1	TR弁	SUS304 一般SS37	SS41	
N-10	50A	JIS 10K 50A	1	TRSA弁	SUS304 一般SS37	SS41	
N-9	50A	JIS 10K 50A	1	PICA弁	SUS304 一般SS37	SS41	JIS 10K 50A
N-8	80A	JIS 10K 80A	1	排水噴霧弁	SUS304 一般SS37	SS41	JIS 10K 80A
N-7				欠番			
N-6	200×1200	—	2	不燃物取出口	SS41	SS41	
N-5	5mm 950	—	1	マンホール	SS41 一般SS37	SS41	
N-4	φ85	—	1	噴霧	SS41 一般SS37	SS41	JIS 10K 80A
N-3	150A	JIS5K 150A	1	砂抜入口	SUS304 一般SS37	SS41	
N-2		—	1	バーナ	SS41 一般SS37	SS41	
N-1	φ800×1800	—	1	ごみ投入口	SS41 一般SS37	SS41	
番号	ノズルサイズ	フランジサイズ	個数	部品名	ノズル材質	フランジ材質	外観図フランジ

焼却炉ノズルリスト

注記
1. 本図はF02030A及びV03010Aを示す。
2. F02030B及びV03010Bのノズル位置はキープラン参照のこと。

設計者	伊藤鉄工所
製図者	伊藤鉄工所
検図者	伊藤鉄工所
承認	
図番	F02030 A/B
RH80241	
工事名	吉日市町ごみ処理施設建設工事
発注者	吉日市町
設計	環境設備
図名	焼却炉
(TIF-A-50-4)	2
40-M20B-F02030	
焼却炉 ガス冷却室 外形図	
T.Y.	1:40
CRRH80241-02-946	
荏原製作所	

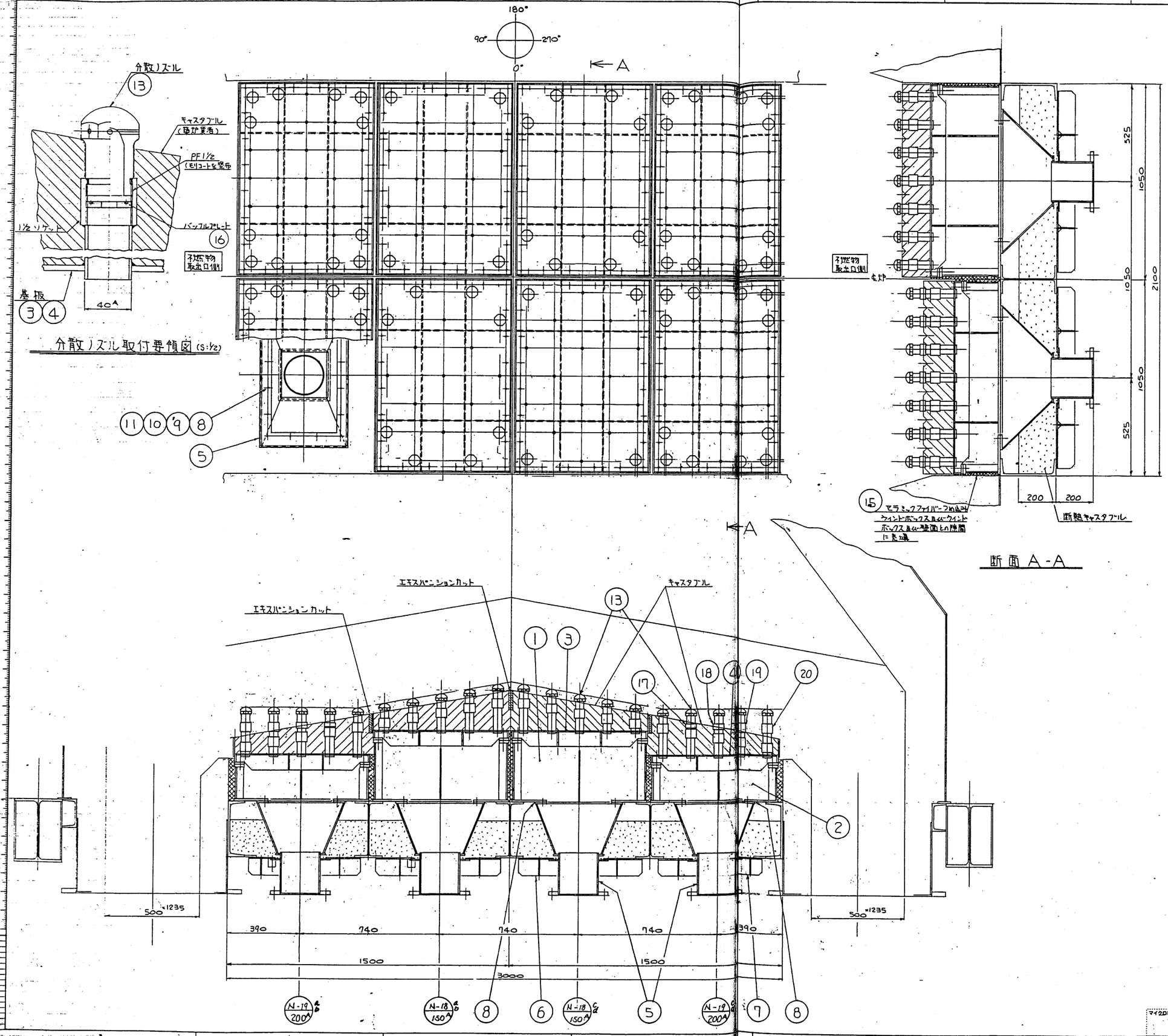

番号	名称	材質	基分個数	図番
20	ノズルホルダー(二)	SUS304	28	
19	ノズルホルダー(ハ)	SUS304	28	
18	ノズルホルダー(ロ)	SUS304	28	
17	ノズルホルダー(イ)	SUS304	28	
16	バッフルプレート	SS41	70	CS-8589823×3
15	セラミックファイバー	カオウール	35 kg	充てん密度 0.258/cm³
14	—	—	—	—
13	分散ノズル	耐熱鋼	#280	
12	M16T×85	SUS304	192	CS-8589823×3
11	3M-M16	SUS304	128	825×1
10	M16N	SUS304	128	
9	M16T×45	SCM3(H)	128	825×1
8	ガスケット 1.3相当品	ハンレカー FCS881	8	826×1
7	底板(ロ)	SS41	4	825×1
6	底板(イ)	SS41	4	
5	入口ノズル	SS SGP	8	825×1
4	基板 No.2	SUS304	4	823×3
3	基板 No.1	SUS304	4	823×3
2	ウィンドボックス No.2	SUS304	4	826×1
1	ウィンドボックス No.1	SUS304	4	CS-8589826×1

記号	内容・理由	年・月・日	検	承認

仕様変更			
変更	図番又は納入先	年	月(分)日

工事番号/JOB No.	工事名/プロジェクト名: 廿日市町ごみ処理施設建設工事
機器番号/ITEM No.: F02031	御注文主: 廿日市町 殿
産業機器: RH80241	御使用先: 殿
承認	用途/
	機名/: TIF-A-50 焼却炉
	台数: 2
設計	製図: 土下
	尺度: 1:10
	図名: 40-M20B-F02031 焼却装置組立断面図
DOC. No.	REV.
	図番: C8RH80241-02-940
機密種類	REV.
	株式会社 荏原製作所

Takasago
新光商事株式会社

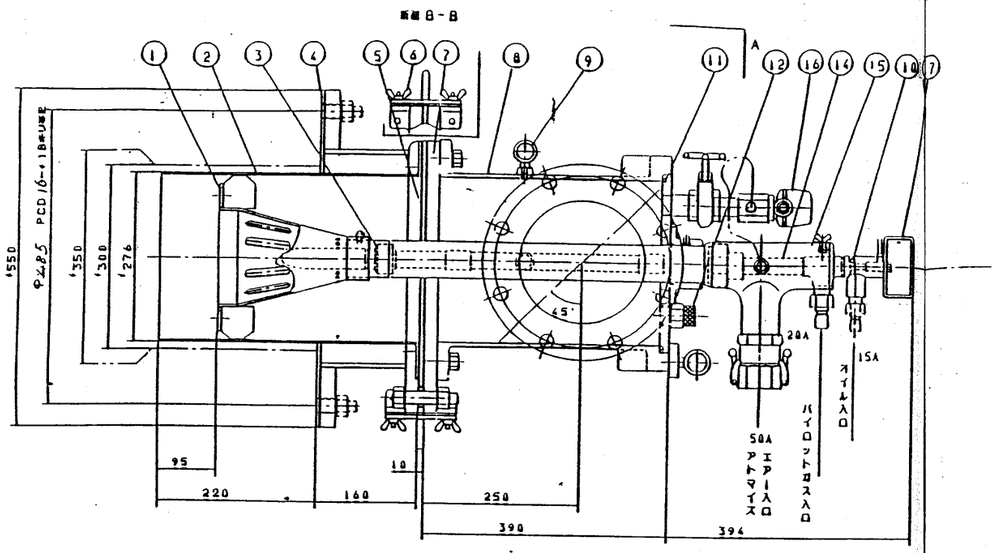

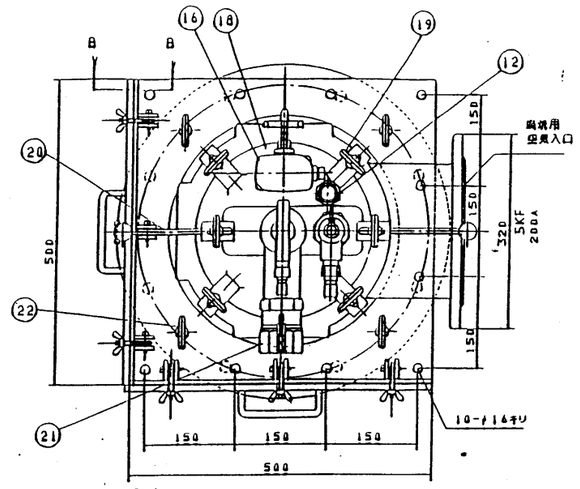

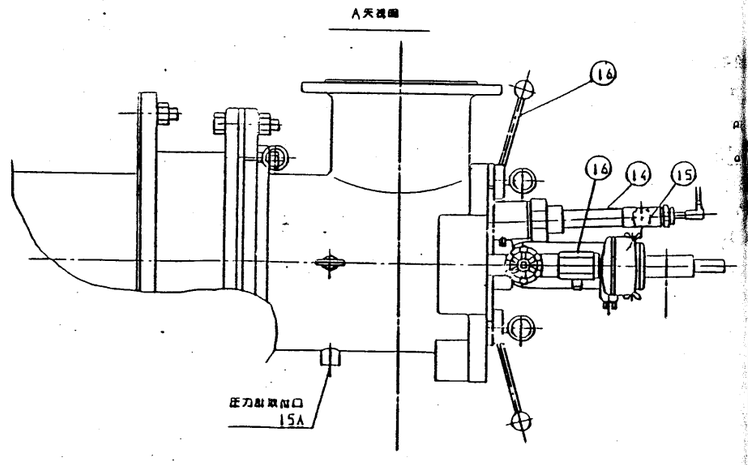

NO	名称	規格	数	材質
22	シャッター押エボルト	M12X40	4	SS41
21	ホースジョイント	50A	1	AL
20	駆動レバー		2	SS41
19	アイボルト	M12X40	4	SS41
18	ノズルフランジ		1	SS41
17	取手	5X20	1	SUS304
16	ウルトラビジョン	QRA-10	1	
15	アトマイズエアーチャンバー		1	SS41
14	パイロットパイプ	20A	1	SUS304
13	高圧ケーブル		1	
12	観察	φ30×5T	1	耐熱ガラス
11	シールパッキン	6X6	1	テフロンアスベスト
10	中間電機棒		1	
9	アイボルト	M12X40	1	SS41
8	バーナーケース	T8-8	1	FC20
7	バーナー取付フランジ	19T	1	SS41
6	シャッター止メネジ	M8	12	SS41
5	シャッター	6T	1	SUS304
4	石綿パッキング	6T	1	アスベスト
3	パイロットバーナー		1	SUS303
2	エアーコーン	3T	1	SUS310S
1	ディフューザー	6T	1	SUS310S

燃焼量 340 Kg/H △

重量 120Kg

ポジション番号 1

燃焼用空気取入口勝手方向
本図はA系炉用を示します
B系炉は本図の勝手反対とします

TBBL
低圧空気噴霧オイルバーナー
組立図

高砂機器株式会社

T-860729 △

仕様

1) 形式：圧力空気噴霧式
2) 数量：2台
3) 主要項目
(1) 容量 400ℓ/H
(2) 燃料 A重油

工事名 廿日市市ごみ処理施設建設工事

RH80241

焼却炉 2

株式会社 荏原製作所

廿日市市

焼焼設備
(回焼装置)
バーナ

CBRH80241-02-980

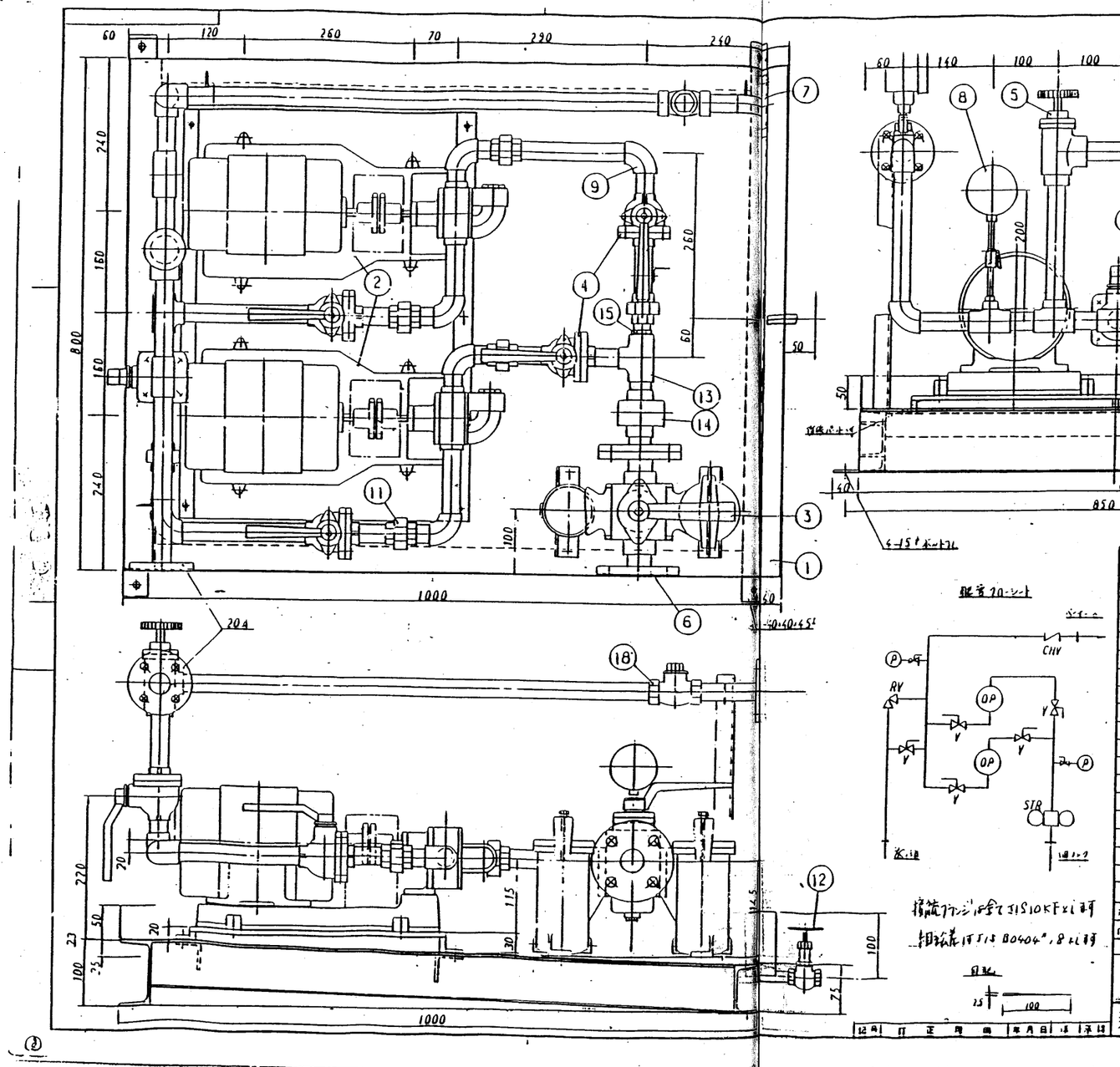

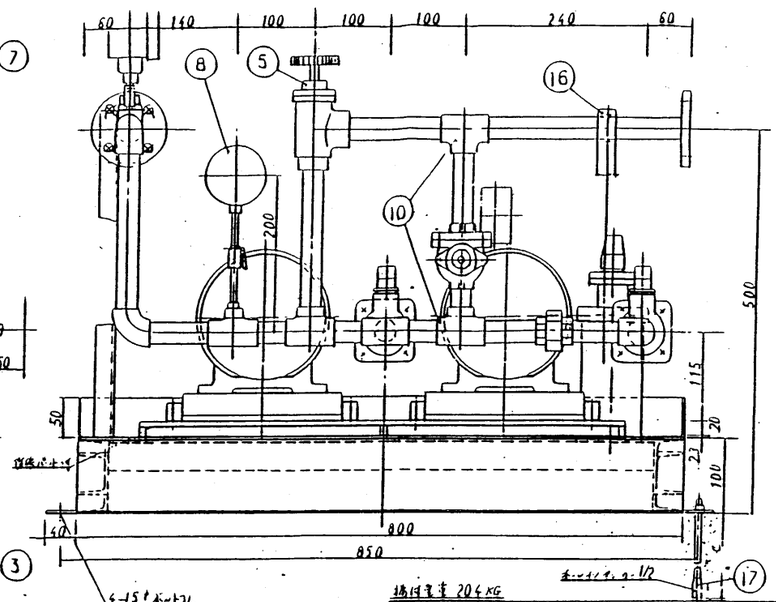

配管フローシート

接続フランジは全てJIS 10KFとし材料は JIS B0404", 8とし材料

記号	品名	寸法	仕様	数量	備考
18	ケヤソキバルブ	20A	27	1	スイング式
17	ホールインアンカー	M12×150L		4	
16	圧送用アンプル	25×ボディ		1式	ベースセット
15	ブッシュ	25A×20A		1	
14	圧力計	100φ		1	
13	接続ケース	25A×25A×20A		4	
12	ドレンバルブ	10A FC		1	
11	エキスパンジョイント	20A		6	
10	ケース	20A		5	
9	エルボ	20A		6	
8	圧力計	25φ	36	1	
7	フランジ	20A		2	
6	フランジ	25A		1	
5	ケリーフバルブ	20A HV	26	1	埋込式
4	ボールバルブ	20A FC		5	
3	ストレーナー	25A STW	29	1	在来品使用
2	ポンプユニット	GPFM-15	28	2	在来品使用
1	架台			1式	

記号	品名	寸法	仕様	P.No.	数量	備考

年月日	17.05.97 6A10日	尺度	1/4
製図	設計	検図	承認
上村			

株式会社 荏原製作所 殿

GPFM-15
オイルポンプユニット 組立図

新光商事株式会社 図番 P-1003

24

仕様

1) 形式 ギヤポンプ
2) 数量 2台
3) 主要項目
(1) 口径 20 mm
(2) 吐出量 1200 ℓ/H
(3) 吐出圧力 -4 kgf/cm²G
(4) 所要電動機 0.4 kW

マイクロ・登録済

工事名	廿日市市ごみ処理施設建設工事
図面番号	RH80241
品名	焼却炉
承認	
株式会社 荏原製作所	
発注文書	廿日市市
品名	焼却設備 重油ポンプ
図番	CBRH80241-02-990

カタログ番号	GLB-305(225)	モーター	メーカー名	
型式	ベルトドライブ		形式・絶縁	全閉外扇 E種
吸込口風量	6 m³/min		出力・極数	2.2 kW 4 P
昇圧	1000 mmAq		電源・電圧	3相 220 V
吸込口絶対圧力	10333 mmAq		周波数	60 Hz
吸込口温度	20 °C	ブロワー重量		約 75 kgf
気体	空気	塗装色		J9-634
ブロワー回転数	約 4290 rpm			

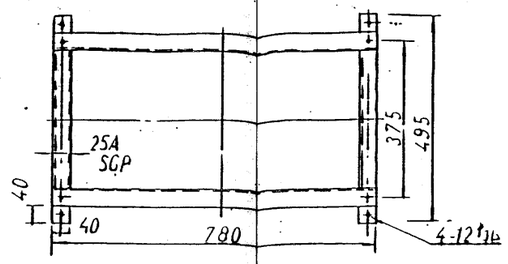

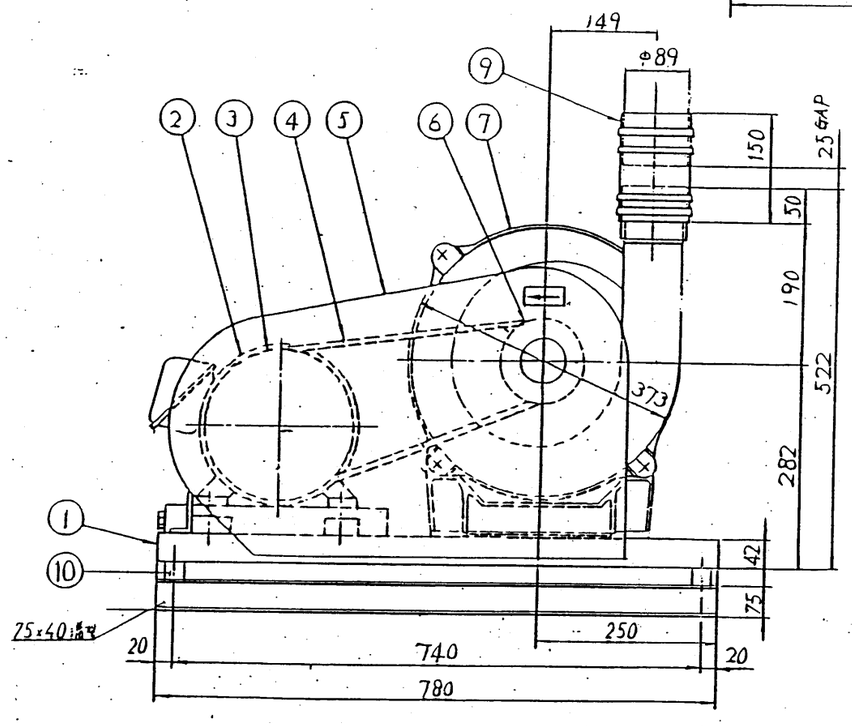

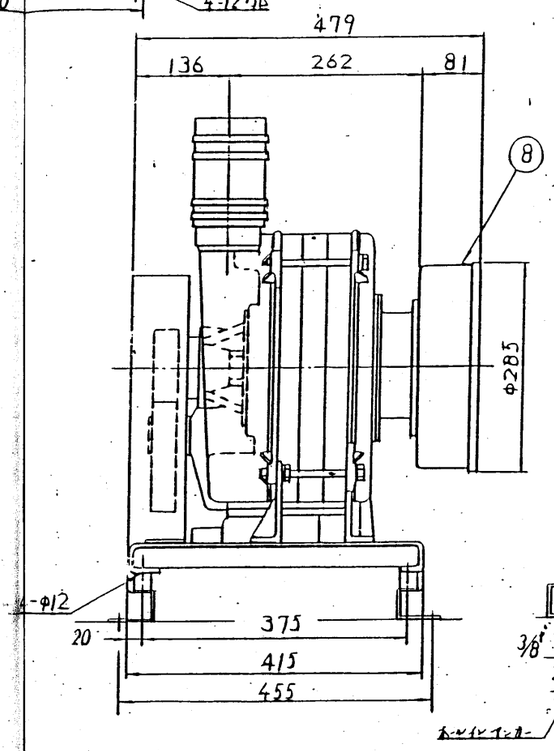

仕様

1) 形式　9-ボブロワ
2) 数量　2基
3) 主要項目
(1) 風量　6 m³/min
(2) 風圧　1000 mmAq
(3) 付帯電動機　2.2KW

部番	品名	材質	数量	備考	部番	品名	材質	数量	備考
					11	ボールインアンカー		4	
					10	防振ゴム		4	
5	ベルトカバー	SPCC	1		9	スリーブ付継手	AC2B, CR	1	PSR-3
4	Vベルト		2	3V-500	8	エアーフィルター	SPCC, フェルボン	1	AAF-140
3	モータープーリー	FC20	1	φ225	7	ブロワー	ADC12	1	DLB-300-60
2	モーター		1	2.2kW 4P	6	ブロワープーリー	FC20	1	φ90
1	架台	SS41	1						

概算重量 22
据付重量 90 kg

記号	改訂内容	製図	検図	承認
(イ)	図面番号変更			
(ロ)	取付ボルト位置変更			
(ハ)	外観図追加			

機種	GLB-305(225)	数量	2
品名	外形図	尺度 —	図法 3角法
図番	B335N-A08	設図 吳 / 製図 鹿井 / 検図 村尾	年月日 S62-6-18

株式会社武藤電機

S8-1.E-009

16

工事名: 廿日市市ごみ処理施設建設工事
図面番号: RH8024-1
品名: 焼却炉
出図: 2
承認 / 承認 / 承認 / 製図
株式会社 荏原製作所
用途: 廿日市市
焼却設備
アトマイズ用ブロワ
図番: CBRH8024-1-02-

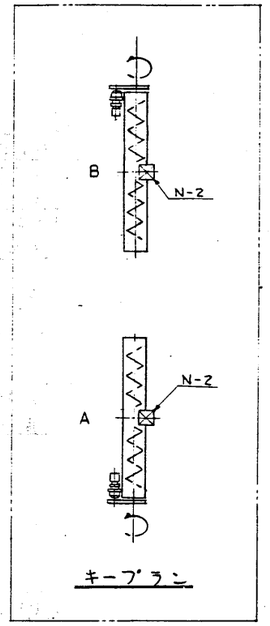

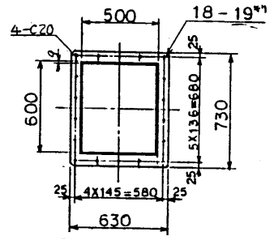

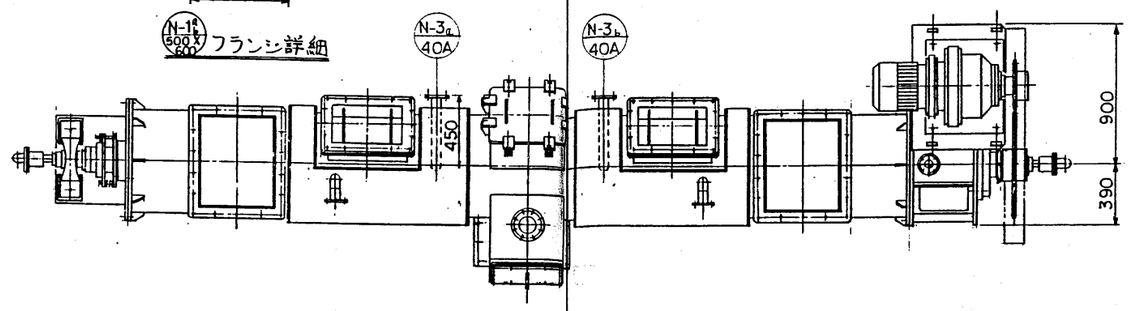

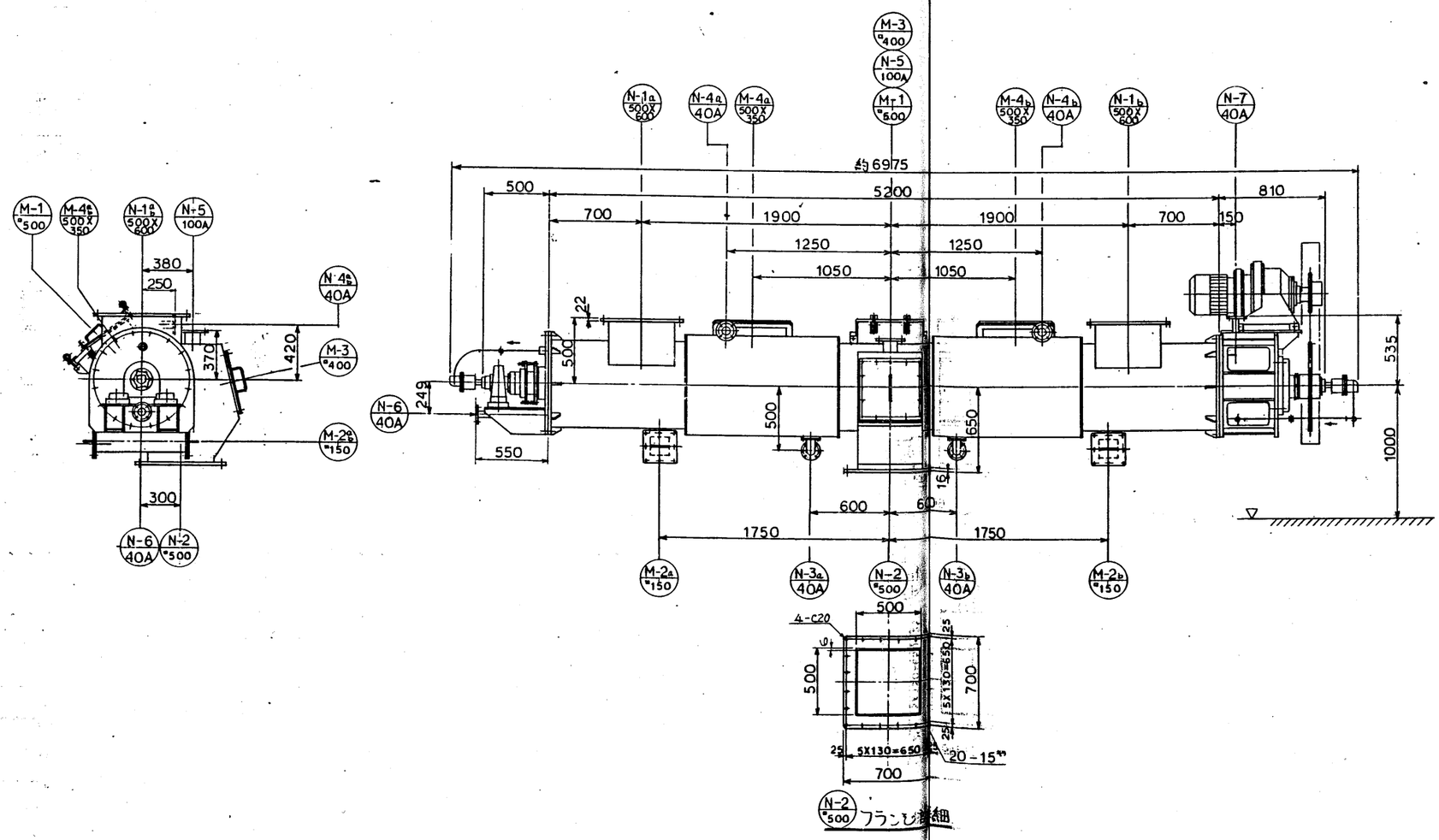

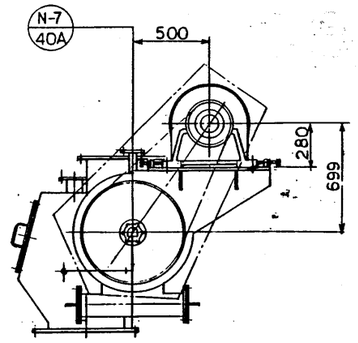

ノズルリスト

番号	サイズ	個数	名称	備考
N-1a.b	500X600	2	不燃物入口	
N-2	φ500	1	不燃物出口	
N-3a.b	40A	2	冷却水入口	JIS 10K FF
N-4a.b	40A	2	冷却水出口	↕
N-5	100A	1	空気出口	
N-6	40A	1	冷却水入口	
N-7	40A	1	冷却水出口	JIS 10K FF
M-1	φ500	1	点検口	
M-2a.b	φ150	2	点検口	
M-3	φ400	1	点検口	
M-4a.b	500X350	2	点検口	

設計仕様

輸送物	不燃物＋砂砂
輸送量	15 T/H
回転数	0.5 R.P.M.
材質	SS（スクリュー羽根SUS304）
電動機	2.2 KW
冷却水量	200 ℓ/min
塗装	別仕様書に依る
台数	2台
ビヤケット耐圧	1 kg/cm² (試圧1.5kg/cm² 水)

工事名	廿日市町ごみ処理施設建設工事	用途	
図面番号	RH80241-20	発注文書	廿日市町 殿
図名/		枚/頁 2	殿
製図	審査	承認	小柳
図名	不燃物取出しコンベヤ 外形図	縮尺 1:20	REV
株式会社 荏原製作所		図番 C8RH80241-02-921	

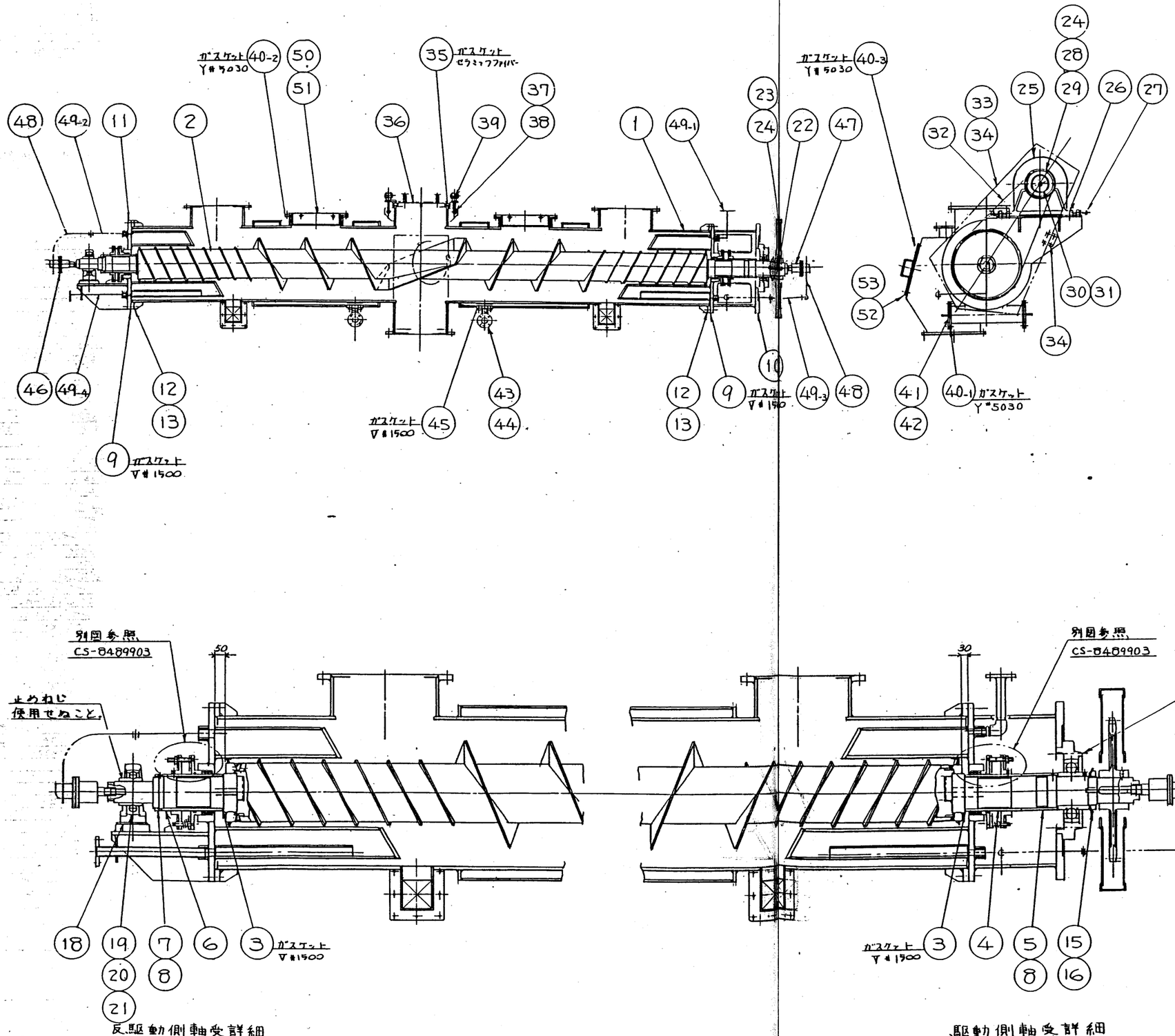

反駆動側軸受詳細

駆動側軸受詳細

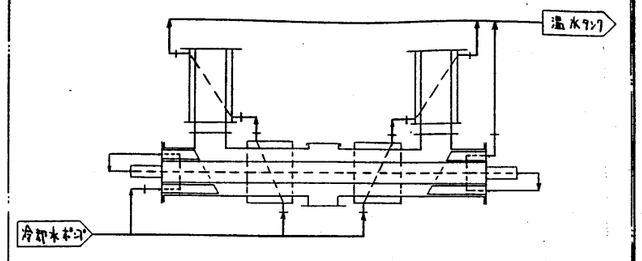

冷却水系統図

注記
1) モーター及び出口ノズルは本図と勝手反対の場合が有ります。

番号	部品名	個数	材質	備考	図番
53	ボルト	16	SS41	M12TX20	
52	点検口蓋	1	SS41		
51	ボルト	32	SS41	M12BX40	
50	蓋	2	SS41		
49	冷却水配管	1ヲミ	SS41 SUS304		
48	フレキシブルホース	2			
47	ロータリージョイント	1		40A (左1右)	
46	ロータリージョイント	1		40A (右・左)	
45	ガスケット	2	バルカー #1500		
44	ボルト	8	SS41	M16TX35	
43	冷却水ノズル	2	SS41 SGP		
42	ボルト	32	SS41	M12BX45	
41	蓋板	4	SS41		
40	ガスケット	10ヲ	Y#5030	DCテープ(大和高電製)	
39	アイボルト,アイナット,平座金	8	SF45 SS41	ZM-M16	
38	割ピン	16	SWRM8	SCP-25X30	
37	ピン	8	SS41		
36	500点検口蓋	1	SS41		
35	ガスケット	2ヲ	セラミックファイバー	+25 カネールプレード	
34	ボルト,ナット	8	SS41	M12BX25	
33	チェーンカバー	1	SS41		
32	ローラーチェーン	1ヲミ		RS160X[illegible]	
31	ボルト・ばね座金	1	SWPM42A SS41	ER-M20 M20TX35	
30	エンドプレート	1	SS41		
29	減速機側スプロケット	1		RS160X17T[illegible]	
28	減速機側キー	1	S50C	KYL-32X18X165	減速機付属品
27	押しボルト,ナット	4	SS41	STB-M22X120	
26	ボルト,ナット,角座金,ばね座金	6	SS41 SWRH42A	ER-M30 M30BX105	
25	サイクロ減速機	1		HM3-22284-1479	
24	止わじ	4	SCM3Ⓝ	CS-M12X20	
23	スクリュー軸スプロケット	1		RS160X40T	
22	スクリュー軸キー	1	S50C	KYL-32X18X168R	
21	テーパーピン	2	S45C	TP-10X125	
20	ボルト,角座金,ばね座金	2	SS41 SWRH42A	ER-M30 M30BX160	
19	反駆動側軸受	1		UCP-320	
18	ライナー	1	SS41		
17	ボルト,ばね座金	4	SS41 SWRH42A	ER-M36 M36BX100	
16	軸受用ナット	1	SS41	ANR-28	
15	軸受用座金	1	SS41	AW-28	
14	駆動側軸受	1		UCFS-328	
13	テーパーピン	4	S45C	TP-10X125	
12	ボルト,ナット	32	SS41	M22BX80	
11	反駆動側軸受台	1	SS41		
10	駆動側軸受台	1	SS41		
9	ガスケット	2	バルカー #1500		
8	止わじ	4	SCM3Ⓝ	CS-M8X12	
7	スリーブナット	1	SUS304		
6	反駆動側スリーブ	1	SUS304		
5	スリーブ(ロ)	1	SUS304		
4	スリーブ(イ)	1	SUS304		
3	ガスケット	2	バルカー #1500		
2	スクリュー軸	1	STPG,S25C SUS304	STPG(平面,[illegible]) SUS304(平面),S25C([illegible])	
1	ケーシング	1	STK41 SS41		

品番㉙㉜並記は60Hz/[illegible]用を示す。

工事名	廿日市町ごみ処理施設建設工事
図面番号	RH80241-20
発行/	[illegible]
発行文書	廿日市町 殿
図名	不燃物取出しコンベヤ 組立断面図
株式会社 荏原製作所	CORH80241-02-922

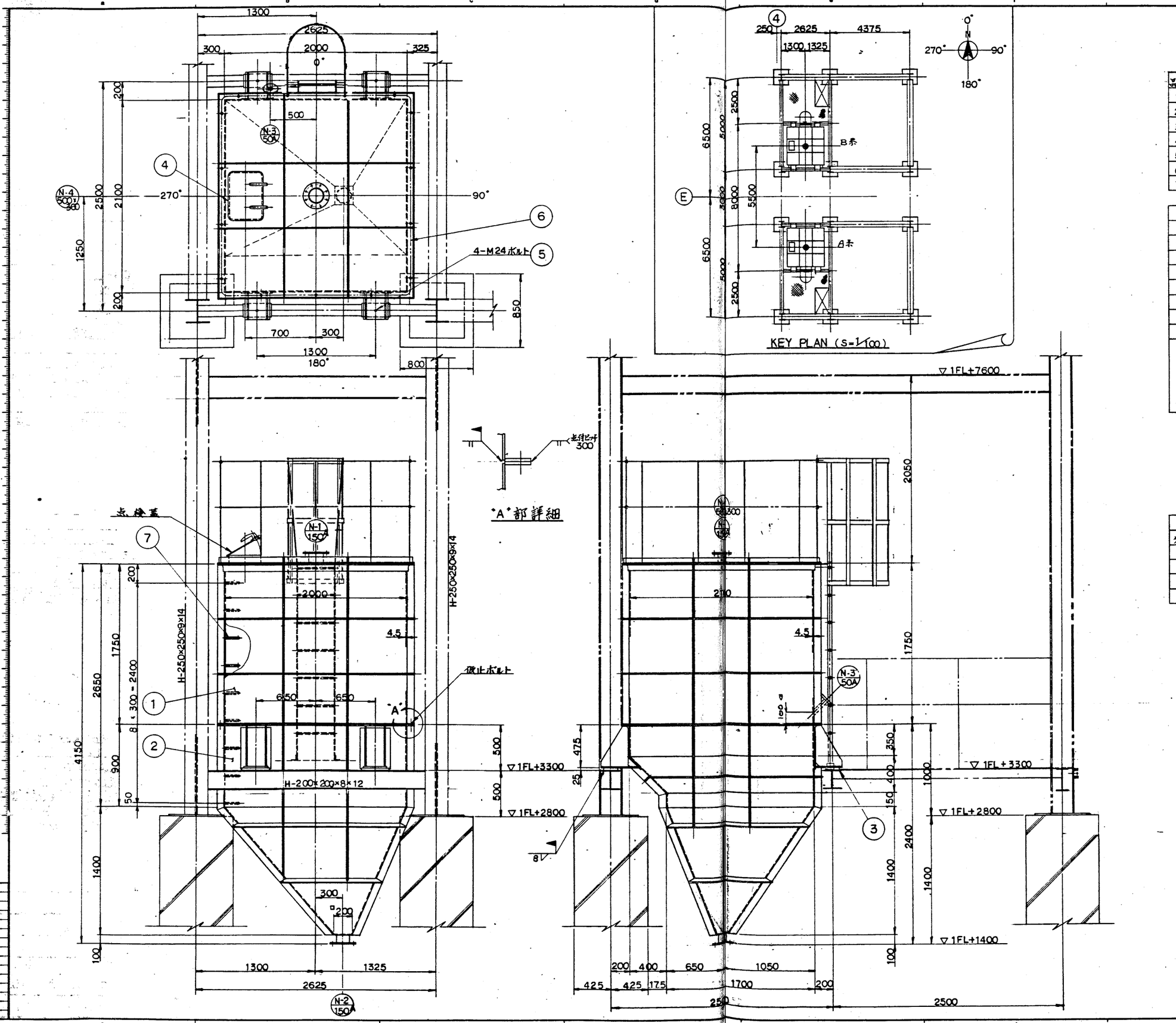

品番	部品名
1	媒体貯留槽本体
2	媒体貯留槽本体
3	シートプレート
4	ヒンジ付点検口
5	取付ボルト
6	手摺
7	梯子

設計条件			
貯留物	砂		
見掛比重	1.5TON/m³		
水分	ナシ		
使用条件	通常時空		
貯留物温度	常温(一部300°C)		
設置場所	屋内		
全容量	14.2m³	実容量	10m³
機器重量	1715 kgf	運転重量	16715 kgf
工場塗装仕様(槽内面塗装不要)ただし手摺,ラダーは詳細図参照	温度区分		
	素地調整	二種ケレンA	
	下塗	工場2回(大島)パイロジンLL250相当	
	上塗	工場1回(大島)パイロジンB#900相当	
	仕上げ塗装色	シルバー	

(上塗 現地1回 振り完了後(但し在庫範囲))

ノズル一覧表					
符号	サイズ	個数	フランジ	名称	備考
N-1	150A	1	JIS10K SO.FF	砂入口	
N-2	150A	1	〃	砂出口	
N-3	50A	1	JIS10K SO.FF	レベル計座	
N-4	500×300	1	——	ヒンジ付点検孔	格本ナシ CMD-P3

注記

1. 本体は2分割にして製作し現場にて仮止メ後溶接する。
2. フタ板は本体と溶接する構造とする。
3. 本体の据付は焼却炉の架構に取付ける。
4. 現地溶接部は工場塗装しないこと。
5. 本図はB系媒体貯留槽を示す。A系媒体貯留槽は本体及び ノズル、手摺,ラダーを本図と勝手反対とする。

(Key plan および 添付仕様参照のこと)

工事名	廿日市町ごみ処理施設建設工事
用途	
社長番号	RH80241-19
発注文主	廿日市町 殿
機名	タンク類
台/式	2
設計発売	殿
図名	砂貯留槽外形図
株式会社	荏原製作所
図番	C8RH80241-02-101

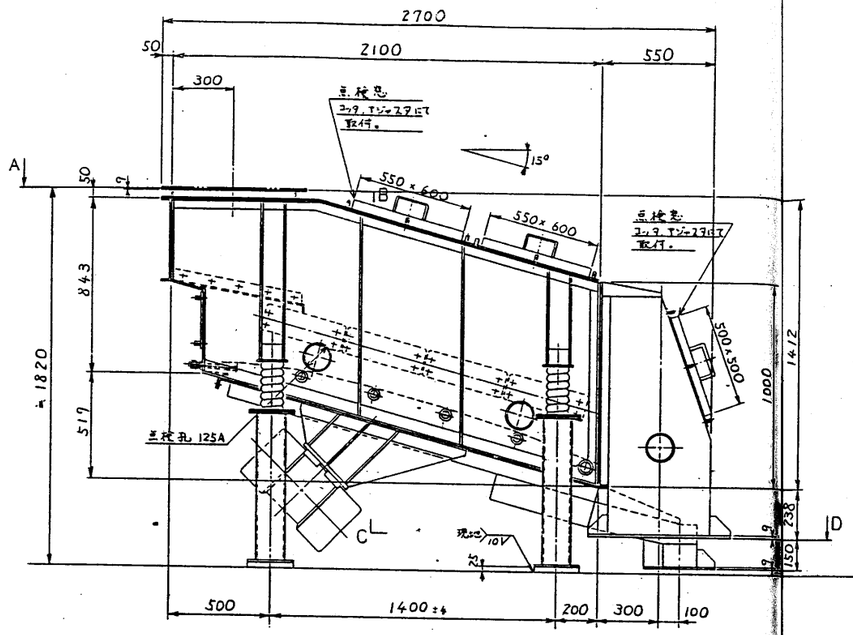

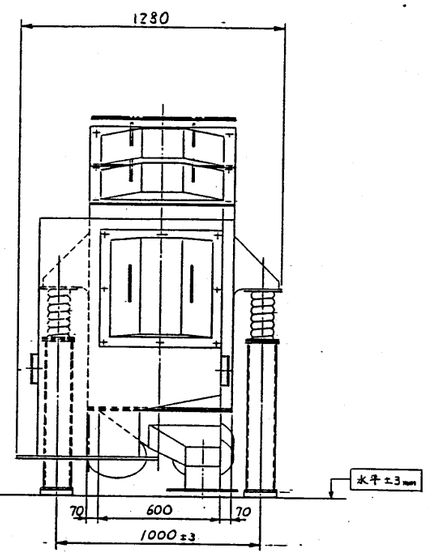

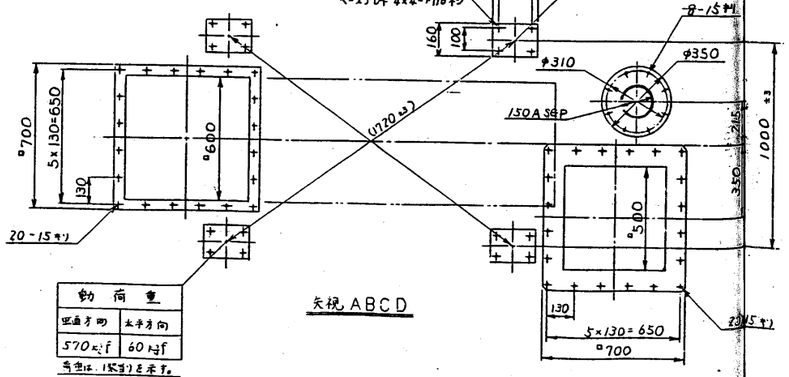

動荷重	
垂直方向	水平方向
470kgf	50kgf

荷重は1脚当りを示す。

動荷重	
垂直方向	水平方向
570kgf	60kgf

荷重は、1脚当りを示す。

矢視 ABCD

図面来歴
△1
△2
△3
△4
△5

第3角法

要目表	
呼称	SEU-0621-2
寸法	600W × 2100L - 2段
振動数	1200 cpm
振巾	~4 mm
モータ	1.6 kw × 6P × 60 Hz × 220 V × 3相 - 2台
本体重量	1050 kg
総重量	1150 kg
備考	型開型構造，傾斜角15°

製作数
排出口本図通りのもの 1式
排出口本図と左右反対のもの1式

据付時の注意
1) 振動部本体とシュート，架台等固定されたものとの距離は50mm以上離して始動，停止時の揺れを逃げて下さい。
2) 据付時の寸法許容値は図中に記入してあります。
特に脚4点間の位置，高さの精度を確保して下さい。

HT-210-020 -021	装置名 砂分級装置（不燃物振動篩）	御注文主	株式会社 荏原製作所 殿
客先	ITEM No.	基	
	M02070-A -B	2	所要期先 廿日市町 殿
承	係	製図	渡辺
検	調査	写図	
図名	SEU-0621-2 外形図	尺度	1/15
荏原工機株式会社	図番	T210020-100	

砂分級装置仕様
(1) 形式：バランス式振動篩
(2) 数量：2基
(3) 処理物：流動灰及び焼却残渣
(4) 処理能力：5000 kg/H
(5) 目開き：3 mm
(6) 駆動電動機：要目表に記載

工事名	ごみ処理施設建設工事	用途	
荏原番号	RH80241	御注文主	廿日市町 殿
機名/	機器類	台/式	2
御使用先			殿
作図	係員	検図	図名 砂分級装置（不燃物振動篩）
株式会社 荏原製作所			図番 C8RH80241-02-204

6/15/88 IN

第三角法

決定図 承認図

三相誘導電動機

全閉外扇かご形 屋内形

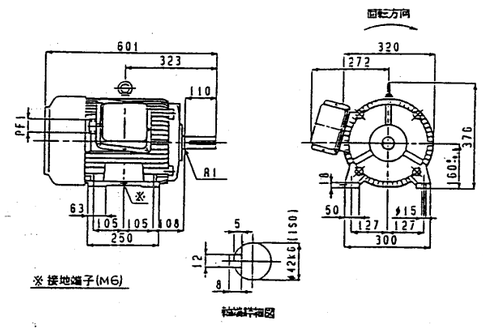

寸法単位：mm

MLA3165A	160M	2	3	15kW	440V	60Hz	3535rpm
形式	枠番号	極数	相数	出力	電圧	周波数	回転速度

23.5A	連続	F	114kg	V10 (10/1000)	JEC-37	無負荷 80dB (A)
電流	定格	絶縁	⑤ 重量	⑥ 振動	⑦ 規格	⑧ 騒音

駆動側	6309 ZZC3
反駆動側	6308 ZZ
軸受番号	

⑨ 台数 2台

最終需要家：廿日市市 殿	ITEM NO. 02044B08A/B
御注文主：(株)荏原製作所 殿	荏原製番 RH80241-08
用途：燃焼用空気ファン用	製造番号 YC11140M05 (0608352)

	年月日	署名	承認
製図	13-4-20	鈴木	
調査			

富士電機株式会社

図番 OD C11140-05 (YS584426)

第三角法

決定図 承認図

三相誘導電動機

全閉外扇かご形 屋内形

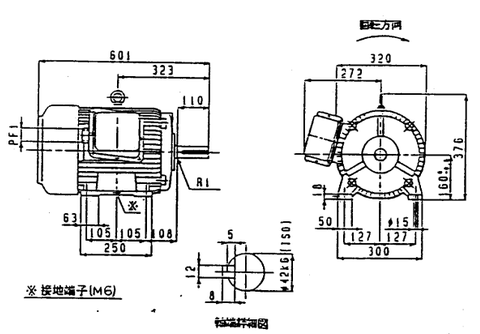

寸法単位：mm

MLA3165A	160M	2	3	15kW	440V	60Hz	3535rpm
形式	枠番号	極数	相数	出力	電圧	周波数	回転速度

23.5A	連続	F	114kg	V10 (10/1000)	JEC-37	無負荷 80dB (A)
電流	定格	絶縁	⑤ 重量	⑥ 振動	⑦ 規格	⑧ 騒音

駆動側	6309 ZZC3
反駆動側	6308 ZZ
軸受番号	

⑨ 台数 2台

最終需要家：廿日市市 殿	ITEM NO. 02044B08A/B
御注文主：(株)荏原製作所 殿	荏原製番 RH80241-08
用途：燃焼用空気ファン用	製造番号 YC11140M05 (0608352)

	年月日	署名	承認
製図	13-4-20	鈴木	
調査			

富士電機株式会社

図番 OD C11140-05 (YS584426)

第三角法

決定図 承認図

端子箱

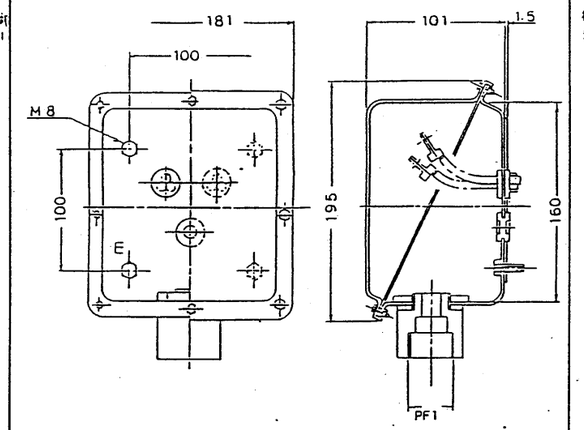

寸法単位：mm

⑨ 台数 2台

最終需要家：廿日市市 殿	ITEM NO. 02044B08A/B
御注文主：(株)荏原製作所 殿	荏原製番 RH80241-08
用途：燃焼用空気ファン用	製造番号 YC11140M05 (0608352)

	日付	署名	承認
製図	昭63-4-20	鈴木	
調査	昭 - -		

富士電機株式会社

図番 YS 599732

第三角法

決定図 承認図

端子箱

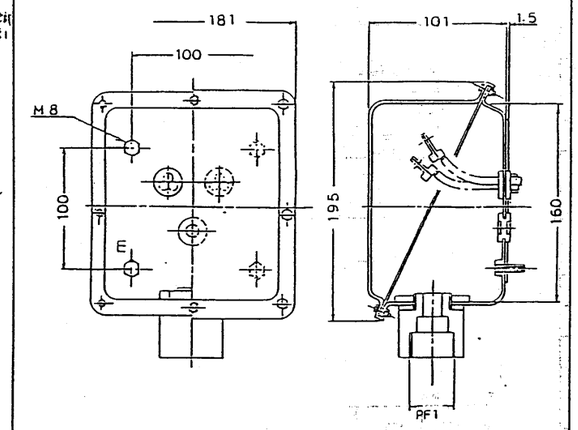

寸法単位：mm

⑨ 台数 2台

最終需要家：廿日市市 殿	ITEM NO. 02044B08A/B
御注文主：(株)荏原製作所 殿	荏原製番 RH80241-08
用途：燃焼用空気ファン用	製造番号 YC11140M05 (0608352)

	日付	署名	承認
製図	昭63-4-20	鈴木	
調査	昭 - -		

富士電機株式会社

図番 YS 599732

工事名	廿日市市ごみ処理施設建設工事
荏原製番	RH80241
製名	通風設備 燃焼空気ファン用 モータ (1/2)
株式会社 荏原製作所	C8RH80241-02-205
発注文主	廿日市市 殿
御使用先	殿
総重量	0.1
尺度	1
REV.	

三相誘導電動機

形式	MLA3165A	わく番号	160M	極数	2
出力	15	kW	定格	連続	
周波数	60	Hz	絶縁	F	種
電圧	440	V	冷媒		
電流	23.5	A	規格	JEC-37	
回転速度	3535	rpm			
軸受	駆動側	6309ZZC3			
	反駆動側	6308ZZ			
機番	D8068352Y1-2	製造	昭和63年		

02044B08A/B

⑤ 発送先：廿日市市 殿

⑥ 品名 2台
ITEM NO. 02044B08A/B

注文主：(株)荏原製作所 殿

在原製番 RH80241-08

用途：焼却用空気ファン用

製造番号 YC11140H05 (0608352)

年月日	署名	承認	尺度 NTS
設図	昭63.4.20	修正	
調査			

富士電機株式会社

名称：銘板

図番：YH584189

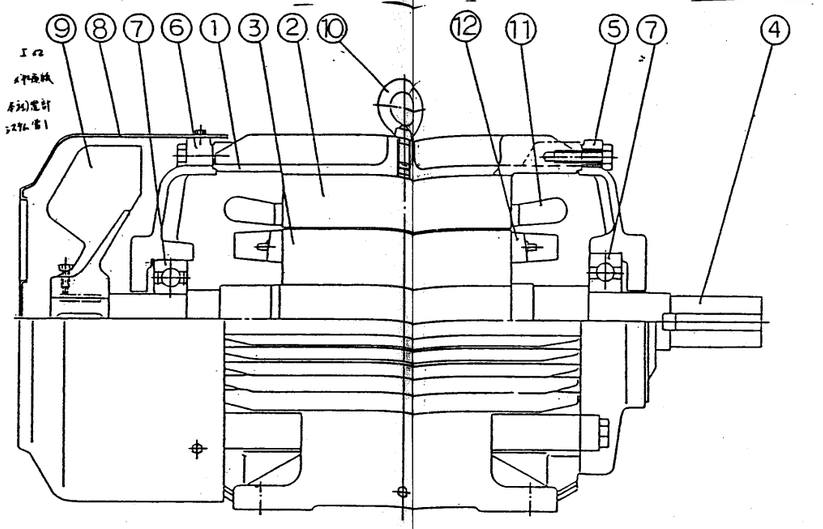

部	名称
1	フレーム
2	ステータ鉄心
3	ロータ鉄心
4	シャフト
5	Dシールド
6	Bシールド
7	主軸受 6309ZZC3 DAIKI / 6308ZZ DAIKI
8	ファンカバー
9	ファン
10	アイボルト
11	ステータ巻線
12	ロータ導体

⑤ 発送先：廿日市市 殿

⑥ 品名 2台
ITEM NO. 02044B08A/B

注文主：(株)荏原製作所 殿

在原製番 RH80241-08

用途：焼却用空気ファン用

製造番号 YC11140H05 (0608352)

年月日	署名	承認	尺度 NTS
設図	昭63.4.20	修正	
調査			

富士電機株式会社

名称：組立断面図

図番：YH482387

三相誘導電動機

形式	MLA3165A	わく番号	160M	極数	2
出力	15	kW	定格	連続	
周波数	60	Hz	絶縁	F	種
電圧	440	V	冷媒		
電流	23.5	A	規格	JEC-37	
回転速度	3535	rpm			
軸受	駆動側	6309ZZC3			
	反駆動側	6308ZZ			
機番	D8068352Y1-2	製造	昭和63年		

02044B08A/B

⑤ 発送先：廿日市市 殿

⑥ 品名 2台
ITEM NO. 02044B08A/B

注文主：(株)荏原製作所 殿

在原製番 RH80241-08

用途：焼却用空気ファン用

製造番号 YC11140H05 (0608352)

年月日	署名	承認	尺度 NTS
設図	昭63.4.20	修正	
調査			

富士電機株式会社

名称：銘板

図番：YH584189

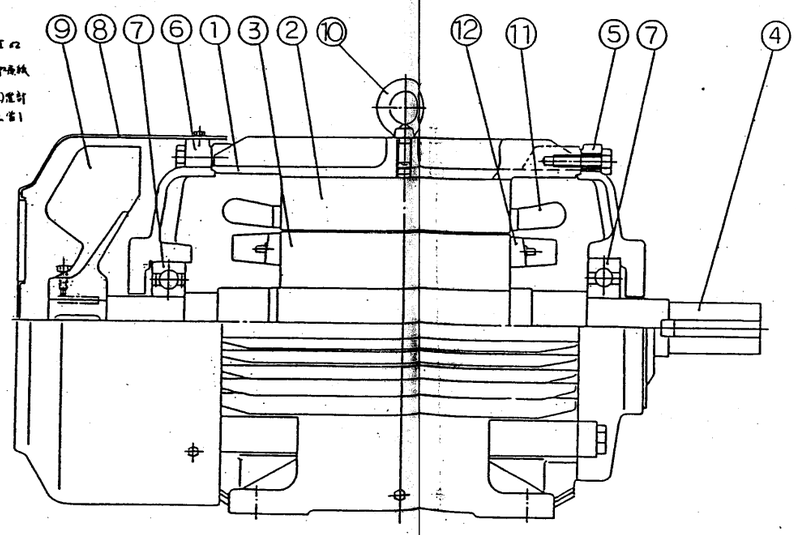

部	名称
1	フレーム
2	ステータ鉄心
3	ロータ鉄心
4	シャフト
5	Dシールド
6	Bシールド
7	主軸受 6309ZZC3 DAIKI / 6308ZZ DAIKI
8	ファンカバー
9	ファン
10	アイボルト
11	ステータ巻線
12	ロータ導体

⑤ 発送先：廿日市市 殿

⑥ 品名 2台
ITEM NO. 02044B08A/B

注文主：(株)荏原製作所 殿

在原製番 RH80241-08

用途：焼却用空気ファン用

製造番号 YC11140H05 (0608352)

年月日	署名	承認	尺度 NTS
設図	昭63.4.20	修正	
調査			

富士電機株式会社

名称：組立断面図

図番：YH482387

工事名：廿日市市ごみ処理施設建設工事

RH80241

廿日市市 殿

通風設備
焼却空気ファン用
モータ (2/2)

株式会社荏原製作所

C3RH80241-02-206

19	軸スリーブ			1
18	防塵板	SS		1
17-8	グリースシール			1
17-7	フローティングシール バランスパイプ型			1
17-6	コイルパッキンシール			1
17-5	フローティングシール バランスパイプ型	SS		1
17-4	シートパッキンシール バランスパイプ型	SS		1
17-3	フローティングシール	SS		1
17-2	シートパッキンシール	SS		1
17-1	プレートシール	SS		1
16	ベース	SS41		1
15	吸込コーン	SS41		1
14	ケーシング	SS41		1
13	軸ナット	SS41		1
12	羽根ボス	SS41		1
11	軸	S25C		1
10	羽根車	錫青銅		1
9	ゼロ・ブッシュ	FC20		1
8	軸受カバー	FC21		1
7	ボールベアリング			1
6	軸受部材	FC		1
5	ボールベアリング			1
4	底金	SS41		1
3	軸ナット	SS41		1
2	軸受カバー	FC		1
1-3	ゴーリ	FC20		1組
1-2	ボルテックスリング	S45C		1組
1-1	フレキシブルフランジ カップリング	FC20		1組

符号	名称	仕様材料	オプション	個数	備考
	荷重用バランスリング			1	
	荷重調整用調整ライナ			1	
	軸スリーブ			1	

| 記号 | | | |

RH80241-18
廿日市市 砂ピット
TagNo. C2031B
SHI NO. GCDL7160A

製作仕様書

ORDER NO.	/	/
ITEM NO.	/	/
	/	/
	/	/

1. 御注文主　　殿
2. 機械名称　サイクロ減速機
3. 台数　1 台

4. 仕様
形式　HM2-85
減速比　87 : 1
入力容量　1.5 kW
入力回転数　1800 rpm
出力回転数　21 rpm

電動機　三相誘導電動機
1.5 kW, 4 P, 220 V, 60 Hz, 1800 rpm
E種絶縁, 連続定格
端子箱電線管式　PF3/4

減速機　サイクロ減速機
潤滑方式　油浴式潤滑

5. 外形寸法&重量
外形寸法　外形図番 CF20323G
キー　JIS B-1301-1976 平行キー
概略重量　63 kg

履歴 1)

88年02月01日

承認	担当
浦原	佐藤

OA-041400 ｲﾝﾂﾋｲｸﾗｼ3　殿

住友重機械工業株式会社

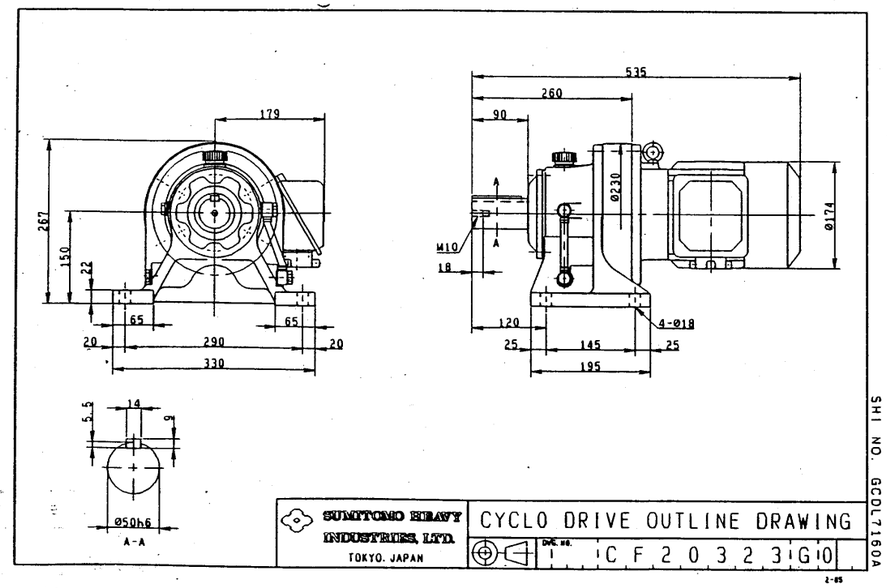

SUMITOMO HEAVY INDUSTRIES, LTD. TOKYO, JAPAN
CYCLO DRIVE OUTLINE DRAWING
DWG. NO. CF20323G0
SHI NO. GCDL7160A
2-85

RH80241-18
廿日市市 砂ピット
TagNo. C2031A
SHI NO. GCDL7148A

製作仕様書

ORDER NO.	/	/
ITEM NO.	/	/
	/	/
	/	/

1. 御注文主　　殿
2. 機械名称　サイクロ減速機
3. 台数　1 台

4. 仕様
形式　HM2-85
減速比　87 : 1
入力容量　1.5 kW
入力回転数　1800 rpm
出力回転数　21 rpm

電動機　三相誘導電動機
1.5 kW, 4 P, 220 V, 60 Hz, 1800 rpm
E種絶縁, 連続定格
端子箱電線管式　PF3/4

減速機　サイクロ減速機
潤滑方式　油浴式潤滑

5. 外形寸法&重量
外形寸法　外形図番 CF20325G
キー　JIS B-1301-1976 平行キー
概略重量　63 kg

履歴 1

88年02月01日

承認	担当
浦原	佐藤

OA-041400 ｲﾝﾂﾋｲｸﾗｼ3　殿

住友重機械工業株式会社

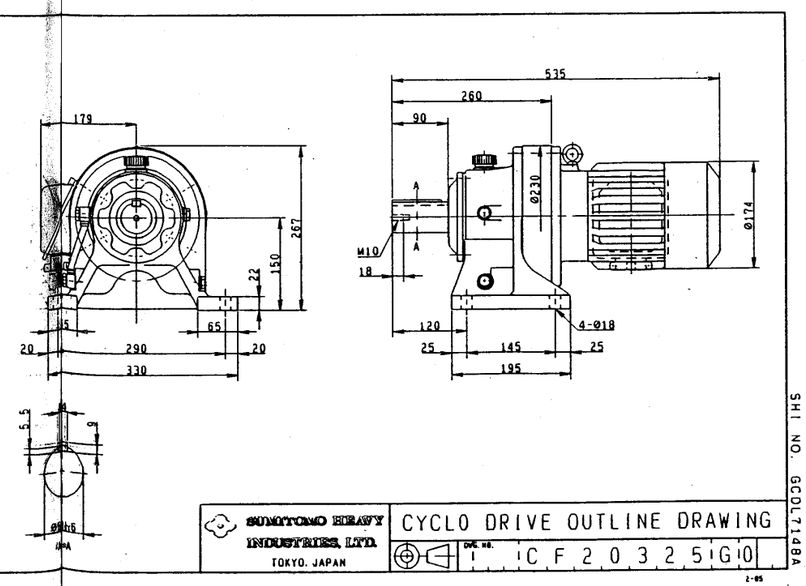

SUMITOMO HEAVY INDUSTRIES, LTD. TOKYO, JAPAN
CYCLO DRIVE OUTLINE DRAWING
DWG. NO. CF20325G0
SHI NO. GCDL7148A
2-85

工事名 廿日市市ごみ処理施設建設工事	用途
装置製番 RH80241	御注文主 廿日市市 殿
機名/	台/式 御使用先 殿
承認 / 係員 / 製図	機名 焼却設備 砂循環エレベータ用 モータ
株式会社 荏原製作所	図番 C8RH80241-02-208 REV

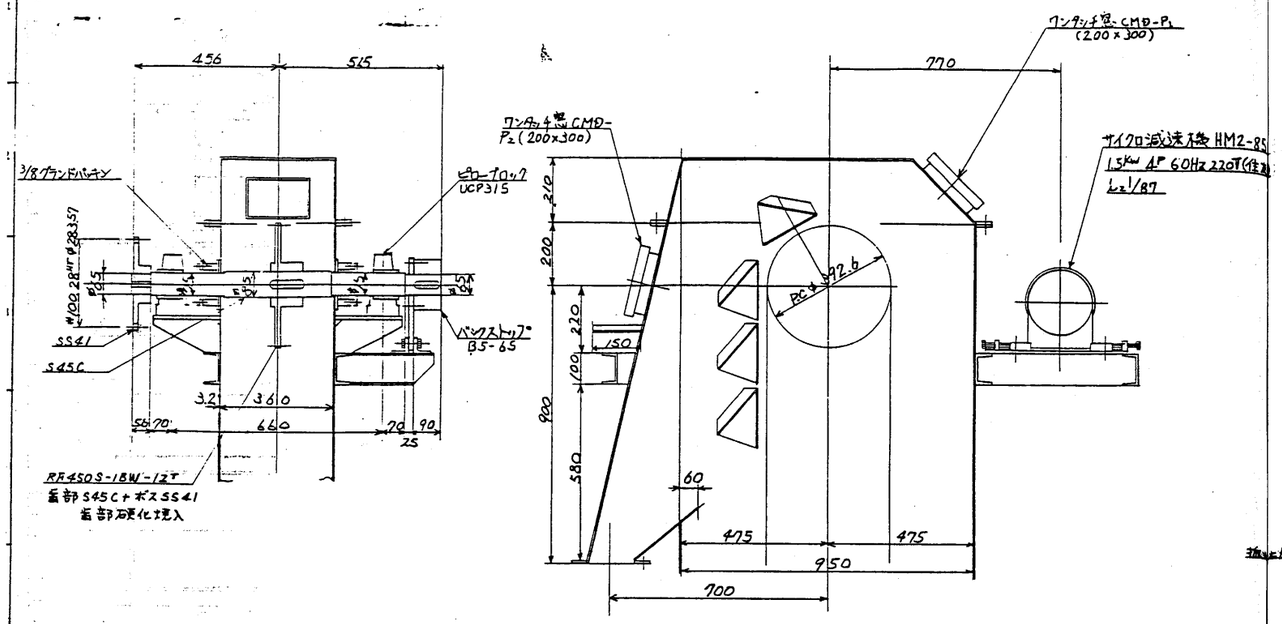

駆動部詳細 S=1/10

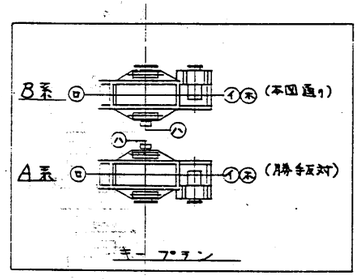

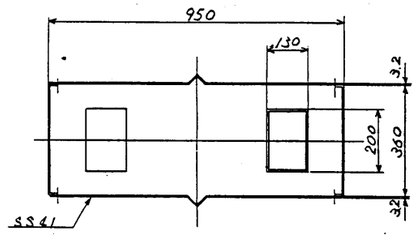

中間部ケース断面 S=1/10

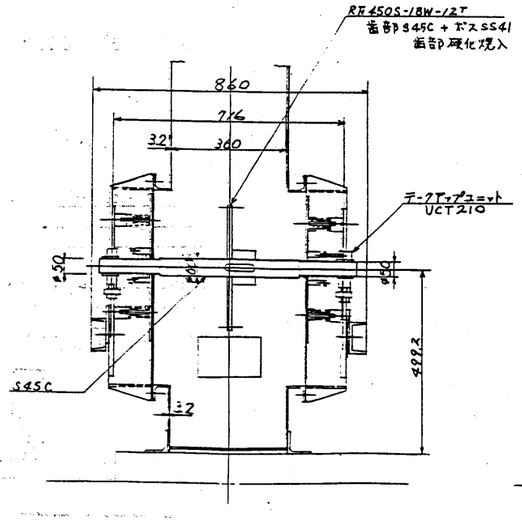

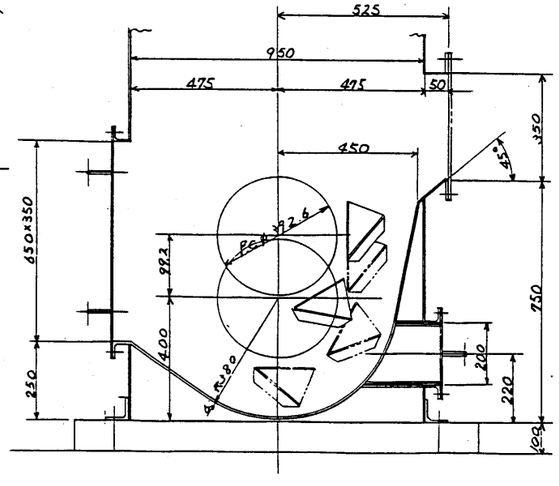

従動部詳細 S=1/10

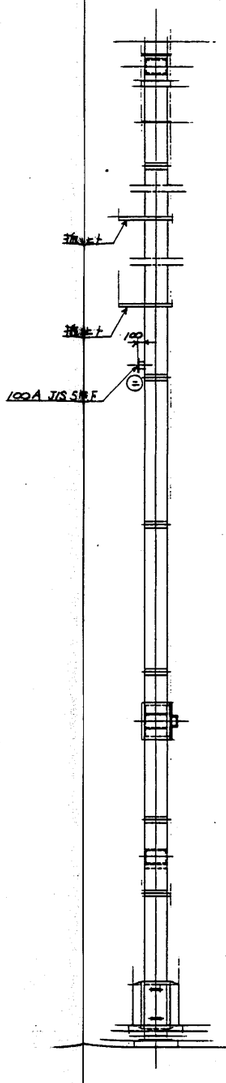

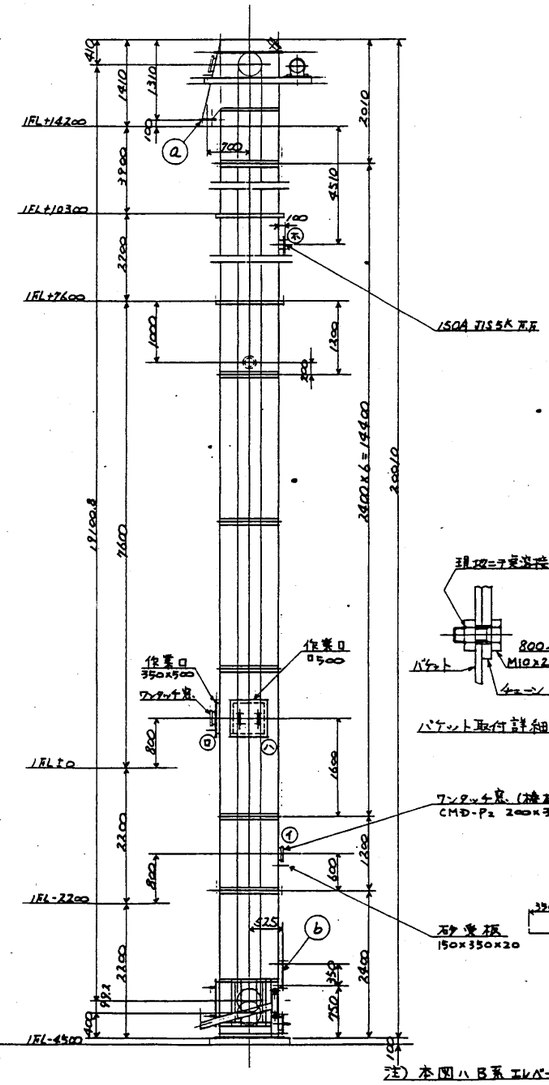

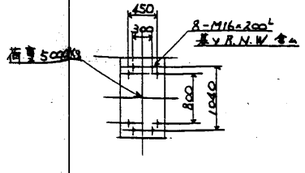

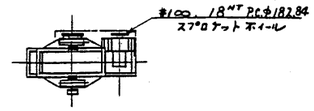

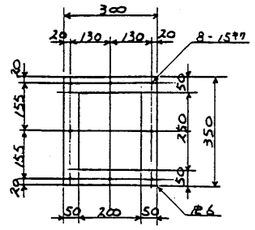

ⓐフランジ詳細(排出口) S=1/10

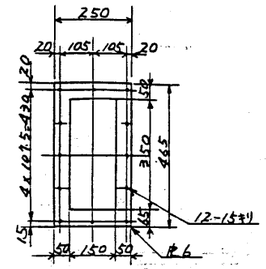

ⓑフランジ詳細(投入口) S=1/10

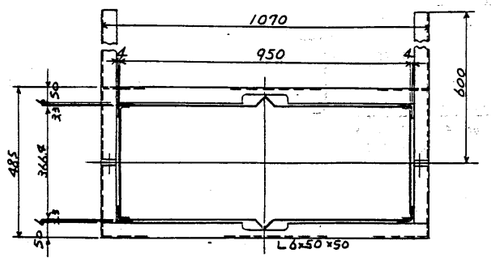

振レ止メ詳細 S=1/10

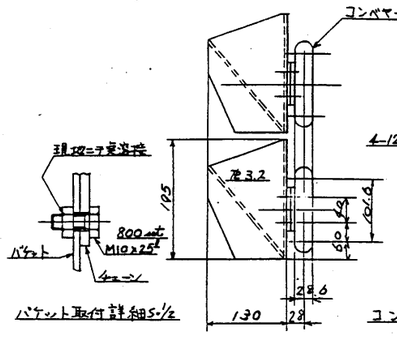

バケット取付詳細 S=1/2

コンベヤーチェーン及バケット詳細 S=1/5

砂循環エレベータ仕様

(1) 形式　：連続循環方式(バケットエレベータ)
(2) 数量　：2基
(3) 主要項目 (1基あたり)
1) 運搬物：流動用砂
2) 能力：5000 kg/h
3) 主要寸法：図示の通り
4) 主要材質：鋼板
5) 駆動電動機：1.5 KW×60Hz×220V(減速機付)

御愛認用

工事名 廿日市町ごみ処理施設建設工事			用途
荏原製作所 RH80241			発注先 廿日市町 殿
機名/		台/式 2	納入先 殿
承認	係員	製図	図名 焼却設備 砂循環エレベータ
			縮尺 1:1
株式会社 荏原製作所			図番 C8RH80241-02-209 REV.

番号	製番	工・月・日	理由	係	承認
	新案紙			[illegible]	

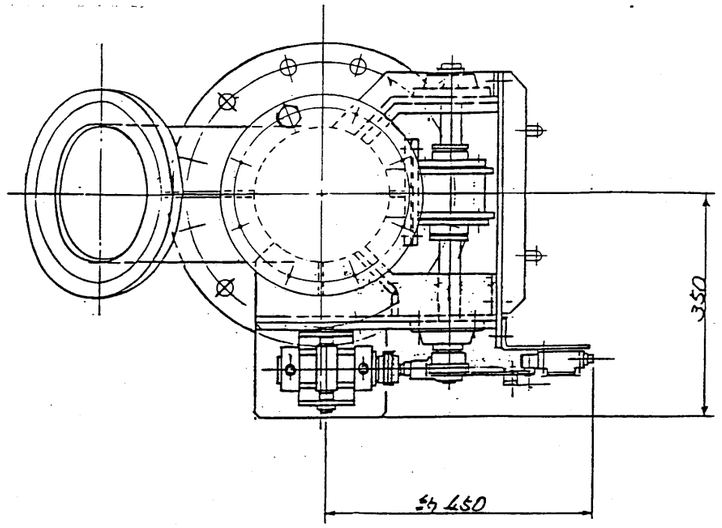

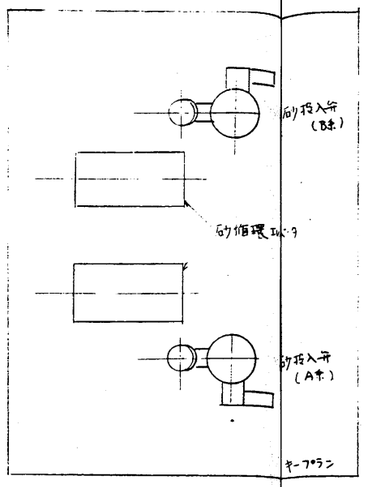

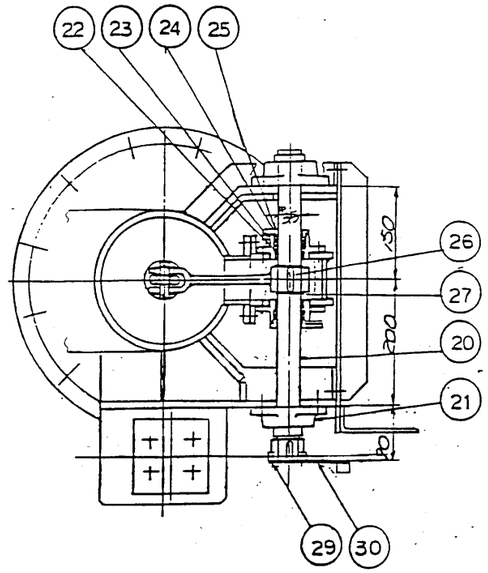

番号	部品名
30	リミットスイッテレバー
29	配重力レバー
28	ピン(2山先端金具用)
27	止め輪
26	キー
25	パッキン抑え
24	グランドパッキン
23	パッキンケース
22	オイレスメタル
21	軸受ユニット
20	シャフト
19	2山先端金具
18	リミットスイッチ台
17	アーム.レバー
16	ヒンジピン
15	吊棒
14	シート座
13	ベーン本体
12	シリンダーサポート
11	エアーシリンダ
10	リミットスイッチ
9	ガスケット
8	ガスケット
7	ガスケット
6	盲フランジ
5	補強板
4	フランジ出口
3	フランジ入口
2	ケーシング下部
1	ケーシング上部

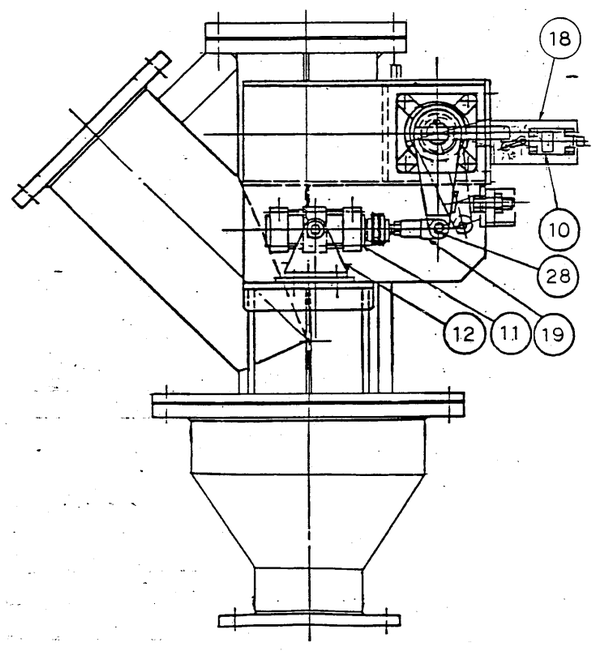

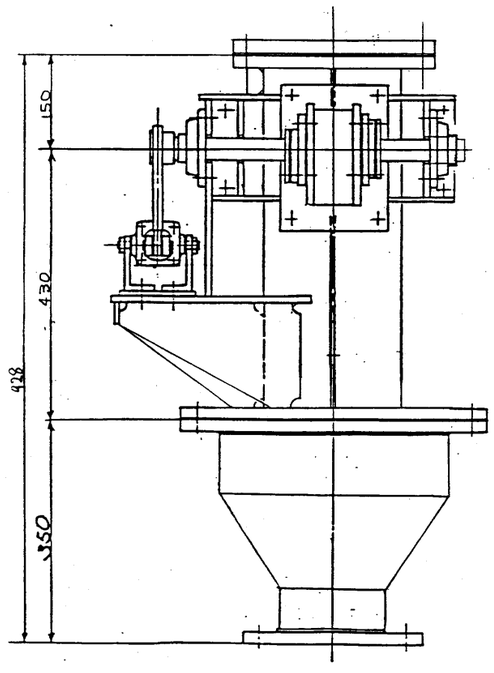

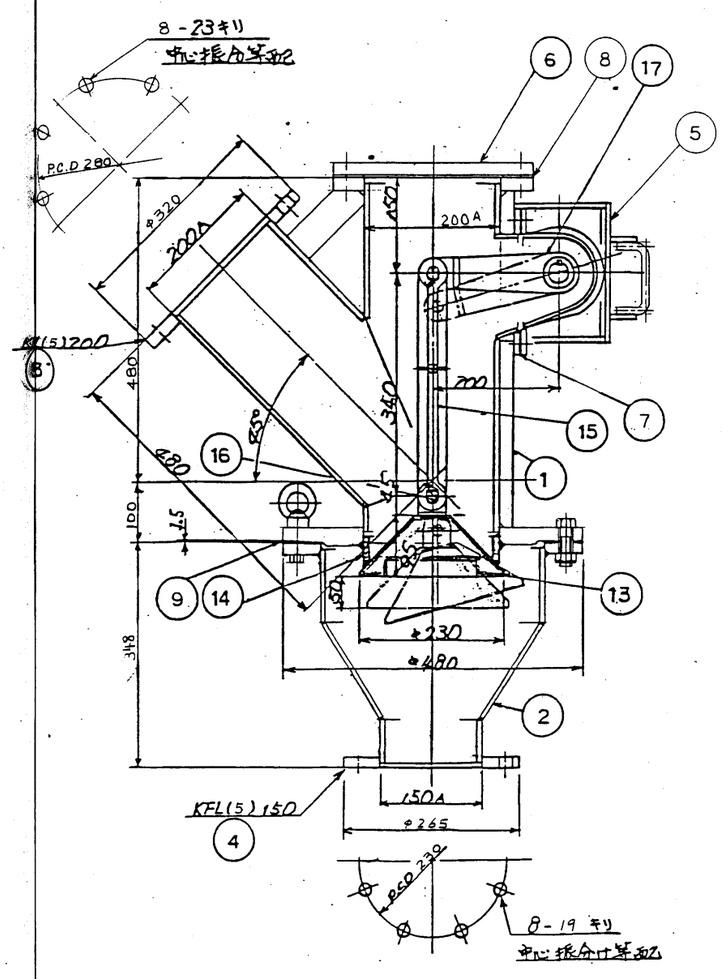

新面詳細 (S=1/5)

注1. 砂投入弁 2台製作のこと (内 1台はシリンダー部 勝手反対とする キープラン参照)

砂投入弁仕様
1. 形式 : 空気作動弁
2. 数量 : 2基
3. 主要項目 処理物 : 砂
能力 : 5000kg/H

工事名	廿日市市ごみ処理施設建設工事
工作番号	図面番号
製図	RHS0241-
設計	廿日市市
図面	燃焼設備 (40-M04X-) 砂投入弁 組立外形図
荏原製作所	1/5 C8RH80241-02-210

エバラMSL・MSH型多段渦巻ポンプ
EBARA MULTI-STAGE SECTIONAL CASE VOLUTE PUMPS — MSL・MSH

外形寸法図
DIMENSIONS

適用範囲 APPLICATION: バランスディスク型 BALANCING DISK TYPE / 電動機直結 DIRECTLY COUPLED WITH MOTOR / 口径 SIZE 40φ / 段数 STAGE 7・8・9・10・11

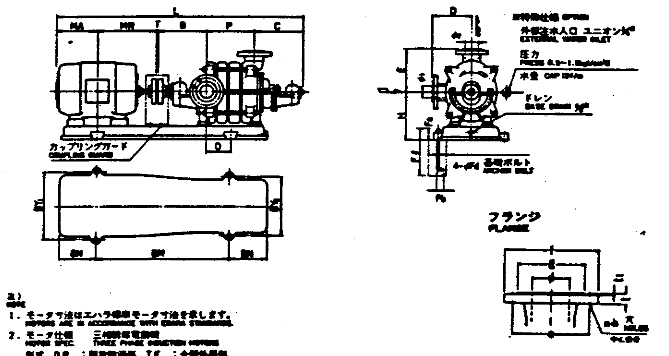

周波数	機名																												
50	40MSH9	40	40	9	11	248	230	160	160	280	530	1552	435	3	108	160		DP	218	323	96	1000	225	380	270	70	M16	315	70	63	265
		40	40	9	15	248	230	160	160	280	530	[illegible]	435	3	108	160		[illegible]		323	[illegible]	1000	225	380	270	70	M16	315	70	63	[illegible]
	40MSH10	40	40	10	11	248	230	160	160	280	585	1607	435	3	110	160		DP	218	323	96	1000	225	380	270	70	M16	315	70	63	276
		40	40	10	15	248	230	160	160	280	585	[illegible]	435	3	110	160		[illegible]		323	[illegible]	1000	225	380	270	70	M16	315	70	63	[illegible]
	40MSH11	40	40	11	11	248	230	160	160	280	640	1662	490	3	120	160		DP	218	323	96	1050	225	380	270	70	M16	315	70	63	285
		40	40	11	15	248	230	160	160	280	640	[illegible]	490	3	120	160		[illegible]		323	[illegible]	1050	225	380	270	70	M16	315	70	63	[illegible]
		40	40	11	18.5	248	230	160	160	280	640	[illegible]	490	3	120	160		[illegible]		[illegible]	[illegible]	1050	225	380	270	70	M16	315	70	63	[illegible]
60	40MSH7	40	40	7	11	248	230	160	160	250	420	1442	295	3	86	160		DP	218	323	96	900	200	380	270	60	M16	315	70	63	242
		40	40	7	15	248	230	160	160	250	420	[illegible]	295	3	86	160		[illegible]		323	[illegible]	900	200	380	270	60	M16	315	70	63	[illegible]
		40	40	7	18.5	248	230	160	160	250	420	[illegible]	295	3	86	160		[illegible]		[illegible]	[illegible]	900	200	380	270	60	M16	315	70	63	[illegible]

標準付属品 STANDARD ACCESSORIES				特別付属品 SPECIAL ACCESSORIES		電動機 MOTOR		ポンプ仕様
1	モータ MOTOR	7	ドレンプラグ DRAIN PLUG	1		周波数 FREQUENCY	Hz	
2	共通ベース COMMON BASE PLATE	8		2		電圧 VOLTS	V	
3	基礎ボルト ANCHOR BOLT	9		3		電流 CURRENT	A	
4	カップリング SHAFT COUPLING	10		4		出力 OUTPUT	kW	
5	カップリングガード COUPLING GUARD	11		5		形式 TYPE		特記なき場合はエバラ標準仕様となります。
6	エアーバルブ AIR VALVE	12		6		メーカ MAKER		

御注文主 FOR MESSRS （噴射水加圧ポンプ）　分類番号 ITEM NO.

製造番号 MFG. NO.	機名 MODEL	吐出量 CAPACITY	全揚程 TOTAL HEAD	回転数 SPEED	出力 OUTPUT	台数 QUANTITY
		160 ℓ/min	230 m	3600 min⁻¹	15 kW	2+1

株式会社 荏原製作所　EBARA CORPORATION　MSL・MSH D3-8404

エバラMSL・MSH型多段渦巻ポンプ
EBARA MULTI-STAGE SECTIONAL CASE VOLUTE PUMPS — MSL・MSH

断面図
SECTIONAL VIEW

適用範囲 APPLICATION: バランスディスク型 BALANCING DISK TYPE / 口径 40φ〜100×80φ / 標準構造

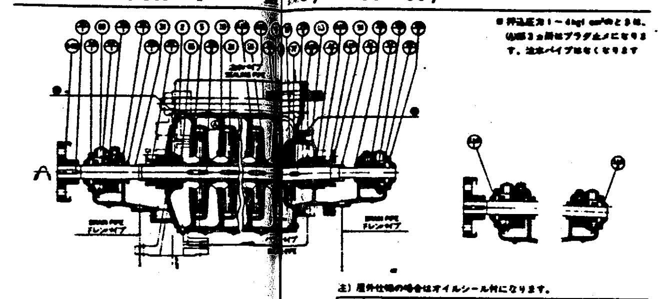

ポンプ仕様　特記なき場合はエバラ標準仕様

御注文主 FOR MESSRS　分類番号 ITEM NO

製造番号 MFG. NO.	機名 MODEL	吐出量 CAPACITY	全揚程 TOTAL HEAD	回転数 SPEED	出力 OUTPUT	台数 QUANTITY
		/min	m	r.p.m	kW	

株式会社 荏原製作所　EBARA CORPORATION　MSL・MSH S1-8206

エバラMSH型多段渦巻ポンプ
EBARA MULTI-STAGE SECTIONAL CASE VOLUTE PUMPS — MSH

特性曲線
CHARACTERISTIC CURVE

機名 MODEL: 40MSH7　周波数 FREQUENCY: 60 Hz　出力 OUTPUT: 11 / 15 / 18.5 kW　極数 POLE: 2 P

試験仕様 SPECIFICATION　比重 SPECIFIC GRAVITY γ=1.0

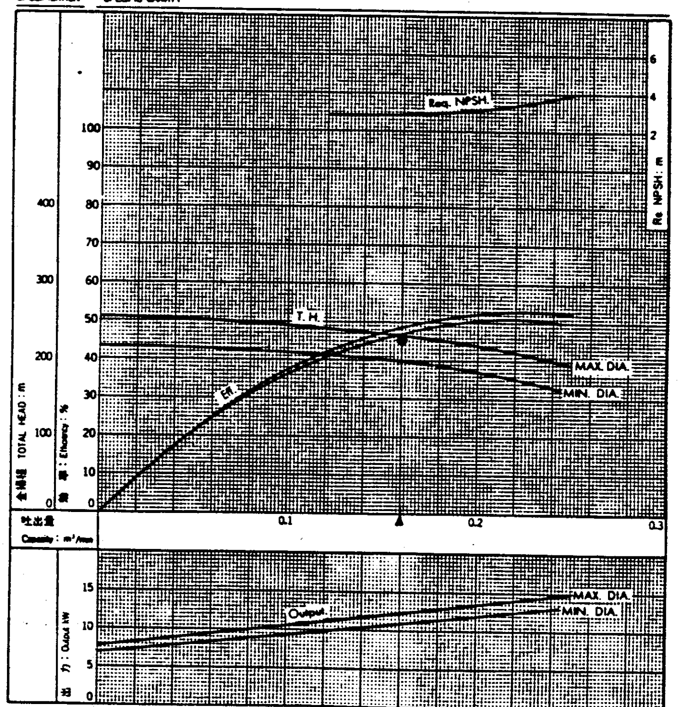

Note. 性能試験はJIS B 8301, B 8302によります。
This curve is based on JIS testing code. (B 8301, B 8302)

吐出ケーシング試圧 Dis. Casing Test Pressure	ハネ車外径 MAX. DIA.
40 kgf/cm²	140 mmφ

本ポンプは、仕様基準です。馬力基準ではありません。

出力 (OUTPUT)

御注文主 FOR MESSRS　分類番号 ITEM NO

製造番号 MFG. NO	機名 MODEL	吐出量 CAPACITY	全揚程 TOTAL HEAD	回転数 SPEED	出力 OUTPUT	台数 QUANTITY
		/min	m	r.p.m	kW	

株式会社 荏原製作所　EBARA CORPORATION　MSH C607-7807

工事名	廿日市市ごみ処理施設建設工事
	RMS0241
御注文主	廿日市市 殿
台/式	2 +1
名称	燃焼ガス冷却設備 / 噴射水加圧ポンプ
	株式会社 荏原製作所
図番	CSRMS0241-03-220

送風機データ・シート

荏原製作所

御注文主: 廿日市市役場 殿

御使用先: 廿日市市清掃センター 殿

ITEM-NO 用途 廃棄物床焼却炉用 ノズル吊却ファン

R.H80241-39 744-0179

機名: No.2 SMP20N(0)型エバラ片吸込スリーエース送風機	台数	2 台	場所	屋内・[illegible]

要項		吸込状態	
風量	20 N㎥/min	取扱気体	☑ 空気(乾燥) ☐ ガス ( )
風圧	150 mmAq	吸込圧	±0 mmAq(G) 吐出 1150 mmAq
回転数	3520 mm^{-1}	吸込温度	0～30 ℃, 相対湿度 40～100 %
電動機	1.5 kW	比重量	1.153 kgf/㎥ at 30℃
(50/60Hz× 2 P× 220 V)		ダスト量	極微 g/N㎥

構造		材質		
羽根車	ターボ型	☑ 炭素鋼	☐ SUS304L	☐ SUS316L
ケーシング	片吸込	☑ SS	☐ SUS304	☐ SUS316
主軸	☑ 片持, ☐ 電動機軸	☑ S35C	☐ S35C + 軸スリーブ(SUS)	
軸受	転がり, グリース潤滑 (非水冷)	☑ FC		吐出方向(回よりみて)
グランド	☐ パッキン, ☑ コイルパッキン	☐ アスベストパッキン ☑ ピワ-650/L		
床盤	☑ 共通, ☐ 単独(電動機+軸受共通)	☑ SS		
軸継手	☑ フランジ, ☐ ギア, ☐ プーリー			(f- /)

伝動方式 ☑ 直結 ☐ 直動 ☐ Vベルト掛

製品重量(モーター不含)	GD² (モーター軸にて)	騒音 (機側1mの点における送風機単体の目標値を示します)
約 115 kgf	0.28 kgf-㎡	吸込音 84ホン(A), 誘導音 74ホン(A)

付属品 (1台分)	
☑ 床盤	☐ 吸込ダンパ (手動・自動)
☑ 基礎ボルト	☐ 吸込ベーンコントロール (手動・自動)
☑ 防振装置 (ゴム+アングルフレーム)	☐ 吐出ダンパ (手動・自動)
☑ 軸継手~~[illegible]~~	☐ 同上用操作機 (電動・空気)
☑ 同上用カバー (屋内・~~屋外~~)	☐ サイレンサ (吸込・吐出)
☐ 吸込金網	(☐ 屋外型, ☐ 屋内型)
☑ 相フランジ (吸込・吐出)	☐ ケーシング防音ラッギング
☑ 点検窓・ドレン抜	☐ 伸縮管 (吸込・吐出)
☑ 軸受温度計 (棒状・~~[illegible]~~)	☐
☐	☐ 予備品(ベアリング・CPボルト・グランドパッキング)
☐	☐

備考: 電動機容量は 0 ℃にて決定いたしました。

ESTIMATED PERFORMANCE CURVE

CUSTOMER 廿日市市役場 廿日市市清掃センター 殿 744-0179

RH80241-39 MODEL No.2 SMP20N(0) EBARA NEW THREE ACE FAN

SPECIFIED ITEMS 20 N㎥/min (23 m^3/min) x 150 mmAq x 3520 min^{-1} x 1.5 kW

SUC. DATA P: 0 mmAqG t: 30 ℃ r: 1.153 kgf/m^3

DATE APPROVED BY MADE BY 22106

GD²: .28 kgf-m^2

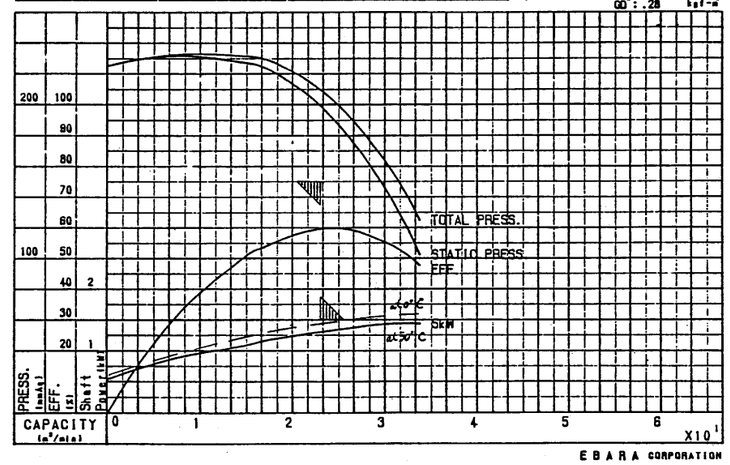

EBARA CORPORATION

ノズル吊却ファン
予想性能カーブ

工事名	用途
廿日市市ごみ処理施設建設工事	
荏原製作所 RH80241	御注文主 廿日市市 殿
機名/ 台/式	御使用先 殿
承認 部員 製図	図名 通風設備 ノズル吊却ファン 仕様
株式会社 荏原製作所	図番 C8RH80241-03-211

19	軸スリーブ			1	
18	防塵板	SS	パルカ2種	1式	
17-8	グリースシール			1式	
17-7	コイルパッキンシール バランスパイプ型			1式	
17-6	コイルパッキンシール			1式	
17-5	フローティングシール バランスパイプ型	SS	パルカ2種	1式	
17-4	シートパッキンシール バランスパイプ型	SS	パルカ2種	1式	
17-3	フローティングシール	SS	パルカ2種	1式	
17-2	シートパッキンシール	SS	パルカ2種	1式	
17-1	プレートシール	SS		1	
16	ベース	SS41		1	
15	埋込コーン	SS41		1	
14	ケーシング	SS41		1	
13	軸ナット	SS41		1	
12	羽根ボス	SS41		1	
11	軸	S35C		1	
10	羽根車	炭素鋼		1	
9	ピローブロック	FC25		2	
	軸受カバー	FC			フェルトシール
7	ボールベアリング			1	
6	軸受調整板	FC		1	
5	ボールベアリング			1	
4	底板	SS		1	
3	軸ナット			1	
2	軸受カバー	FC		1	フェルトシール
1-3	ハブ リング	FC25		1組	
1-2	ギアカップリング	S45C		1組	
1-1	フレキシブルフランジ カップリング	FC25		1組	
番号	名称	標準材料	オプション	個数	備考

羽根車バランスリング	中1	鉄
羽根車動部用局部ライナ	小	鉄
軸スリーブ	大	鉄

| 記号 | 電動機出力 | 基礎 (I) | | | | |

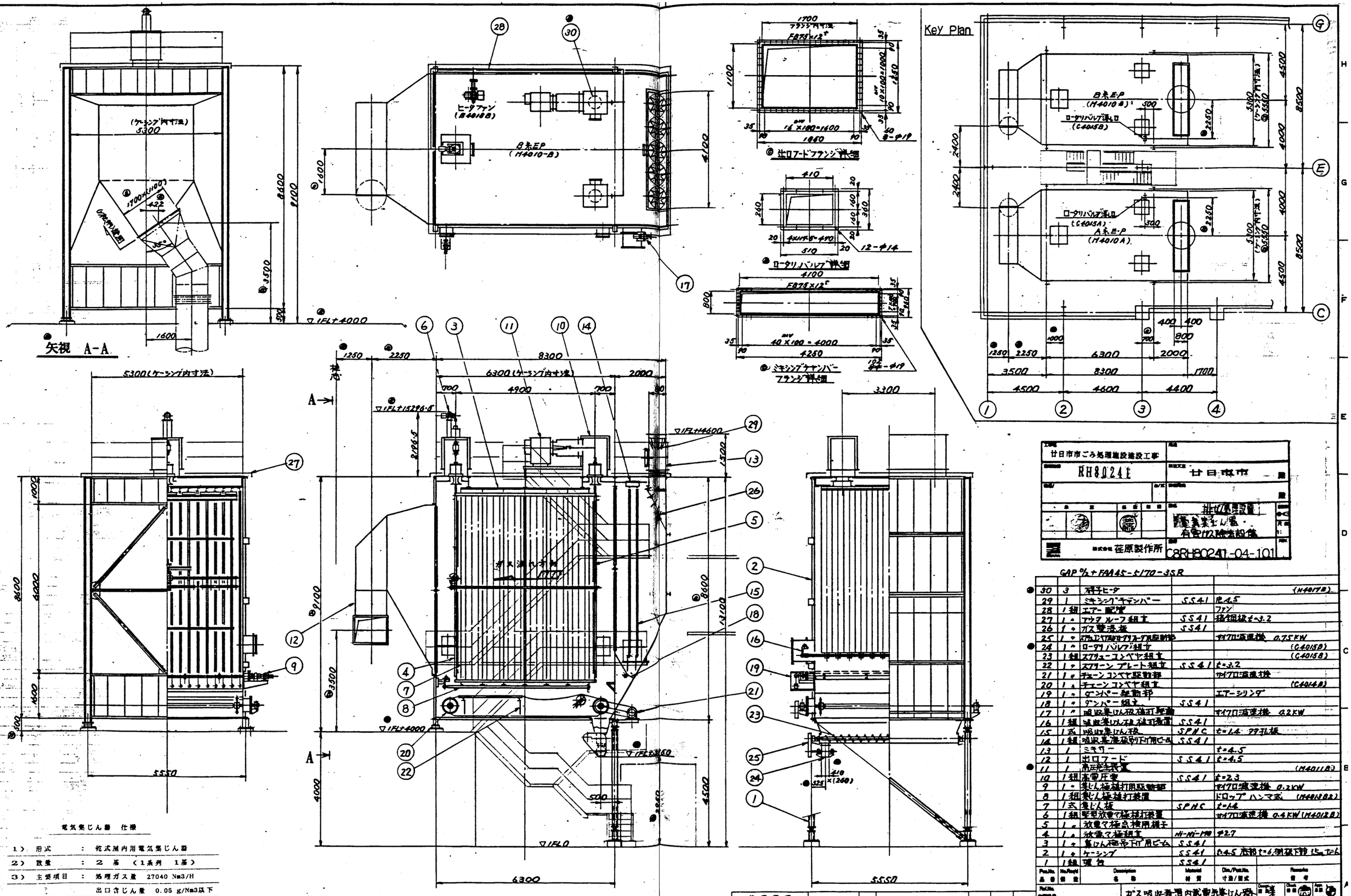

30	3	電子ヒータ		(H4017B)
29	1	ミキシングチャンバー	SS41	t=4.5
28	1組	エアー配管		ファン
27	1 〃	アウタ ルーフ組立	SS41	指定板t=3.2
26	1 〃	ガス整流板	SS41	
25	1 〃	スクリュコンベヤ駆動部		サイクロ減速機 0.75KW
24	1 〃	ロータリ バルブ組立		(C4015B)
23	1組	スクリューコンベヤ組立		(C4015B)
22	1 〃	スクリーン プレート組立	SS41	t=3.2
21	1 〃	チェーン コンベヤ駆動部		サイクロ減速機
20	1 〃	チェーン コンベヤ組立		(C4014B)
19	1 〃	ダンパー駆動部		エアーシリンダ
18	1 〃	ダンパー組立	SS41	
17	1 〃	吸収集じん材槌打駆動		サイクロ減速機 0.2KW
16	1組	吸収集じん材槌打装置	SS41	
15	1式	吸収集じん材	SPHC	t=1.4 77孔板
14	1組	吸収集塵槌取り付用ビーム	SS41	
13	1	ミキサー		t=4.5
12	1	出口フード	SS41	t=4.5
11	1	高圧配管		(H4011B)
10	1組	高電圧管	SS41	t=2.3
9	1 〃	集じん極槌打用駆動部		サイクロ減速機 0.2KW
8	1組	集じん極槌打装置		ドロップ ハンマ式 (H4018B2)
7	1式	集じん板	SPHC	t=1.4
6	1組	電気放電極槌打装置		サイクロ減速機 0.4KW (H4012B)
5	1 〃	放電極点検用横手		
4	1 〃	放電極組立	Ni-Ni-1%	φ2.7
3	1 〃	集じん極吊下用ビーム	SS41	
2	1 〃	ケーシング	SS41	t=4.5 底部t=6 側板下部 t=6
1	1組	架台	SS41	

GAP % + FAA45-4170-3SR

電気集じん器 仕様

1) 形式 : 乾式屋内用電気集じん器
2) 数量 : 2 基 (1系列 1基)
3) 主要項目 : 処理ガス量 27040 Nm3/H
出口含じん量 0.05 g/Nm3以下
排ガス設計温度 300 ℃
材質 右記
4) 主要機器 : 高圧発生装置 60 KUP x 500 mA

注記) 1. 本図はB系を示す。A系は本図と勝手反対のものとする。

注意事項
本図面はガデリウス株式会社の所有につき、密写、トレース、図面の他目的使用、あるいは他の目的へ流用することを禁じます。但し、ガデリウス株式会社の承諾がある場合はこの限りでない。
特に指示をき留り、仕上げ寸法の許容値及び公差はガデリウス株式会社社内規準による。

Mark 記号	Alterations 訂正事項	Date 訂正日付	Sign. 署名	Appr. 承認
C	出口フード詳細 ミキシングチャンバフランジ詳細	97.12.24		
B	寸法修正 出口フード変更	97.12.24		
A	キープラン 改訂	97.12.24		

GADELIUS

ガス吸収装置付乾式電気集じん器
組立前面図
株式会社荏原製作所 御中
甘日市市 殿向

Drawing No. 図番 FP-122518C

Scale 尺度 1/10 Date 年月日 97.12.24

甘日市市ごみ処理施設建設工事
RH80241
甘日市市
排ガス処理設備
集塵機・有害ガス除去設備
株式会社荏原製作所
C8RH80241-04-101

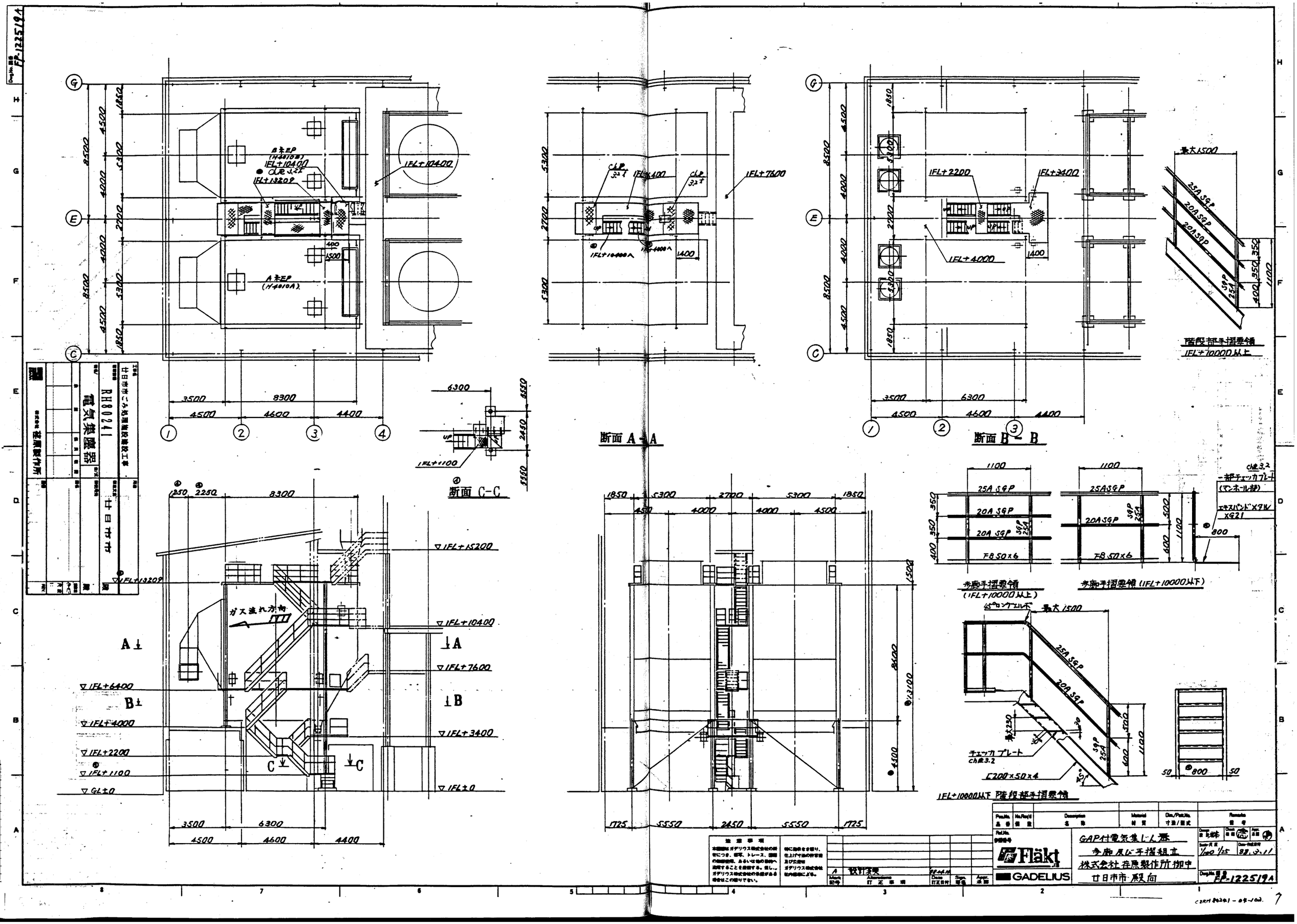

仕日市市ごみ処理施設建設工事	RH80241	電気集塵器	廿日市市	荏原製作所	

A	設計変更	88.04.14		
Mark 記号	Alterations 訂正事項	Date 訂正日付	Sign. 専名	Appr. 承認

Flakt GADELIUS

GAP付電気集じん器
歩廊及び手摺組立
株式会社荏原製作所御中
廿日市市殿向

Scale 1/100 1/25 | Date 88.3.11

Dwg.No. FP-122519A

C2RH 80241-09-102. 7

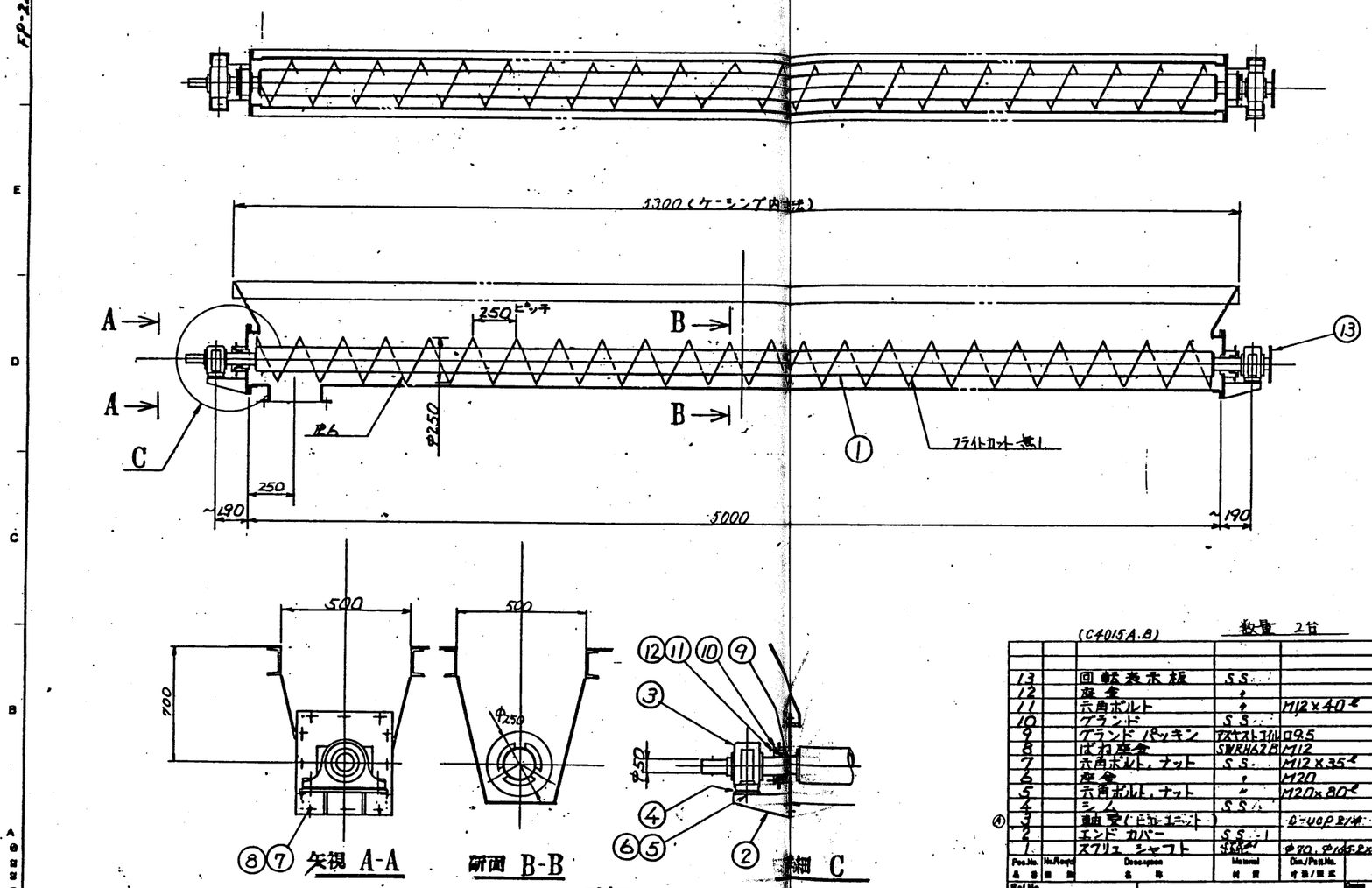

(C4015A.B)　数量 2台

Pos.No. 品番	No.Reqd 個数	Description 名称	Material 材質	Dim./Pat.No. 寸法/型式	Remarks 備考
13		回転表示板	SS		
12		座金	〃		
11		六角ボルト	〃	M12×40ℓ	
10		グランド	SS		
9		グランド パッキン	アスベストフィルロ9.5		
8		ばね座金	SWRH62B	M12	
7		六角ボルト，ナット	SS	M12×35ℓ	
6		座金	〃	M20	
5		六角ボルト，ナット	〃	M20×80ℓ	
4		シム	SS		
3		軸受（ピルユニット）		C-UCP214	
2		エンド カバー	SS-1		
1		スクリュ シャフト	SS-1	φ70, φ165.2×4.5t	

Ref.No. 参照番号

排出装置組立図
（スクリュコンベヤ）
株式会社荏原製作所御中
廿日市市/殿向

GADELIUS

FLAKTFABRIKEN
FP-222465A

A	形式NO 記入		
Mark 記号	Alterations 訂正事項	Date 訂正日付	Sign. 確認	Appr. 承認

工事名	廿日市市ごみ処理施設建設工事
用途	
荏原製作所	RH80241
御注文主	廿日市市 殿
機名/	
台/式	2
御使用先	殿
図名	排ガス処理設備 電気集じん器 スクリュウ コンベヤ
株式会社 荏原製作所	
図番	C8RH80241-04-103

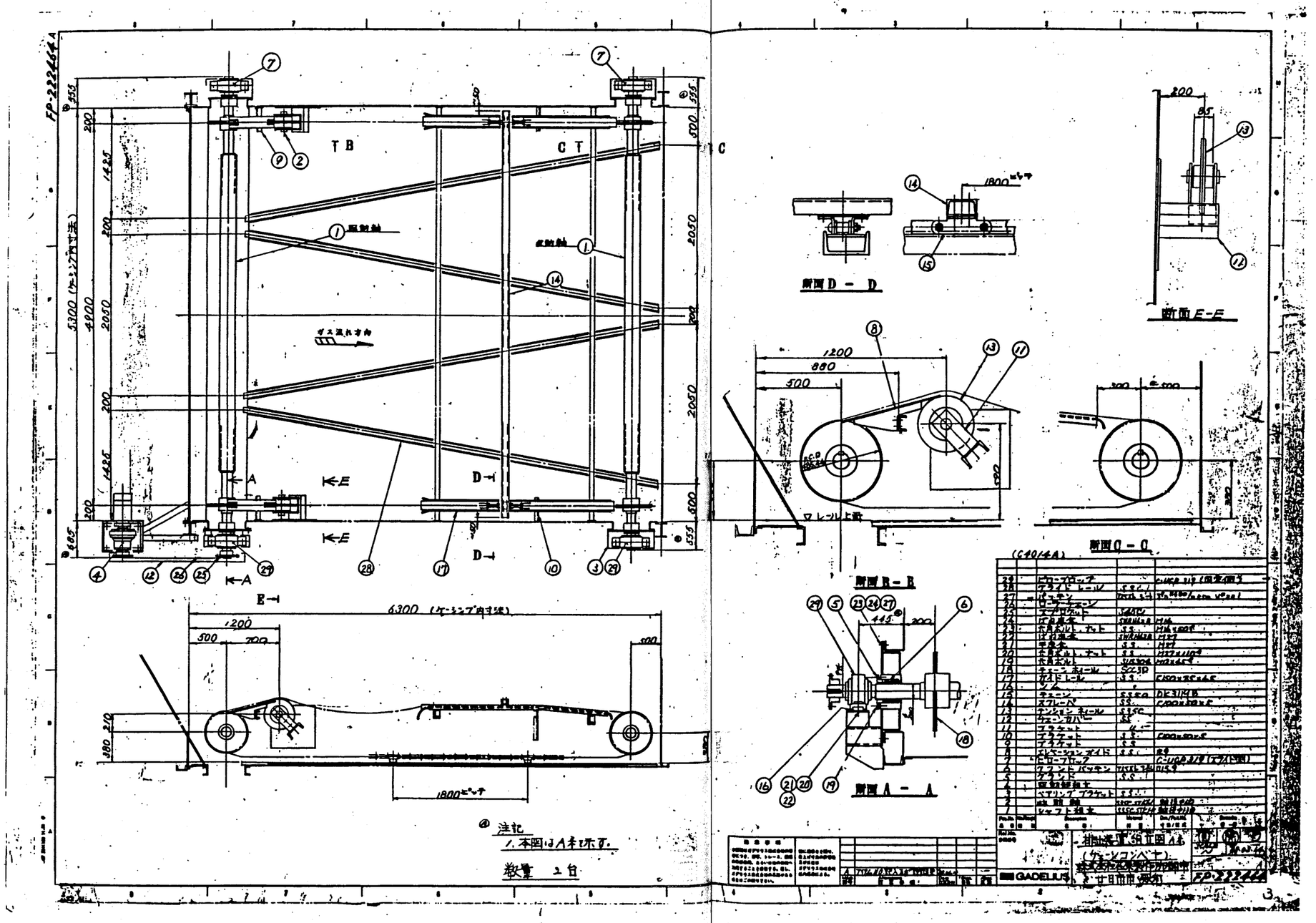

29	ピローブロック		C-UCP 319 (固定側)
28	ブライド レール	SSC1	
27	パッキン	[illegible]	[illegible]
26	ローラーチェーン		
25	スプロケット	S40C	
24	六角ボルト	SWRM12R	M16
23	六角ボルト、ナット	SS	M16×100ℓ
22	六角ボルト	SWRM12R	M27
21	平座金	SS	M27
20	六角ボルト、ナット	SS	M27×110ℓ
19	六角ボルト	SUS304	M12×45ℓ
18	チェーン ホイール	SCC3D	
17	ガイドレール	SS	C150×75×6.5
16	ソム		
15	チェーン	SS50	DK3114B
14	スクレーパ	SS	C100×50×5
13	テンション ホイール	SS5C	
12	チェーンカバー	SS	
11	ブラケット	〃	
10	ブラケット	SS	C100×50×5
9	ブラケット	SS	
8	エレベーションガイド	SS	R9
7	ピローブロック		C-UCP 319 (ブライド側)
6	クランド パッキン	[illegible]	[illegible]
5	クランド	SS	
4	駆動軸組立		
3	ベアリング ブラケット	SS	
2	駆動軸	SSC-STK4	[illegible]
1	シャフト組立	SSC-STK4	[illegible]

注記			
1. 本図はA本です。			
数量 2台			

GADELIUS

排水処理設備
電気集じん着
フライト コンベヤ

株式会社 荏原製作所

FP-222464

工事名	廿日市市ごみ処理施設建設工事
用途	
基本製品	RH80241
製注文主	廿日市市 殿
図名/	
台/式	2
特定用先	殿
図名	排水処理設備 電気集じん着 フライト コンベヤ
図番	C8RH80241-04-104
尺度	1:
REV.	

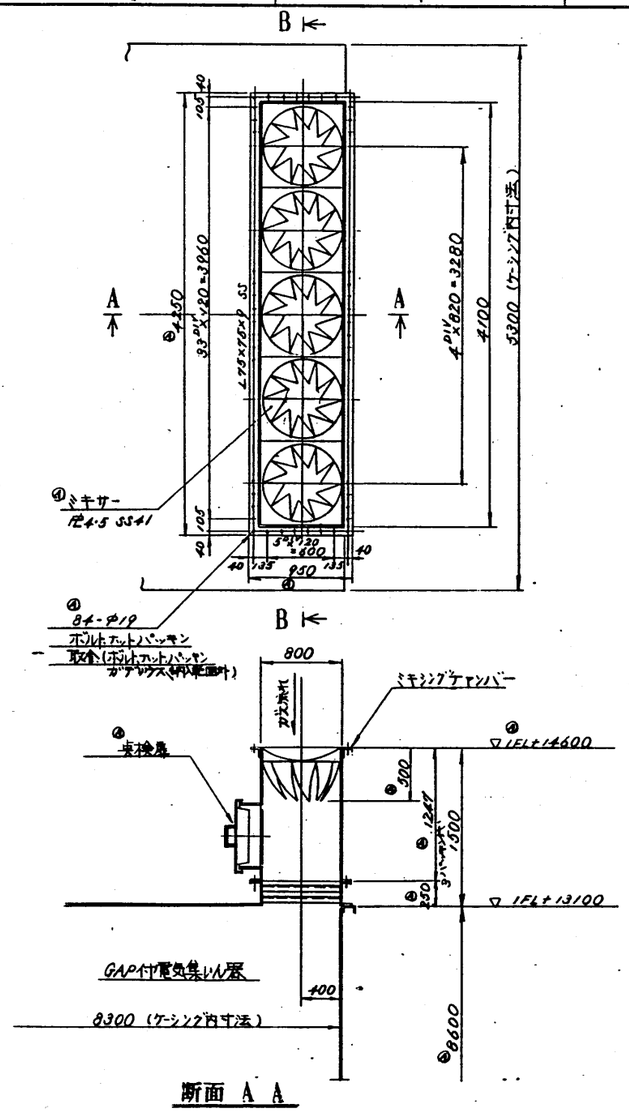

断面 A A

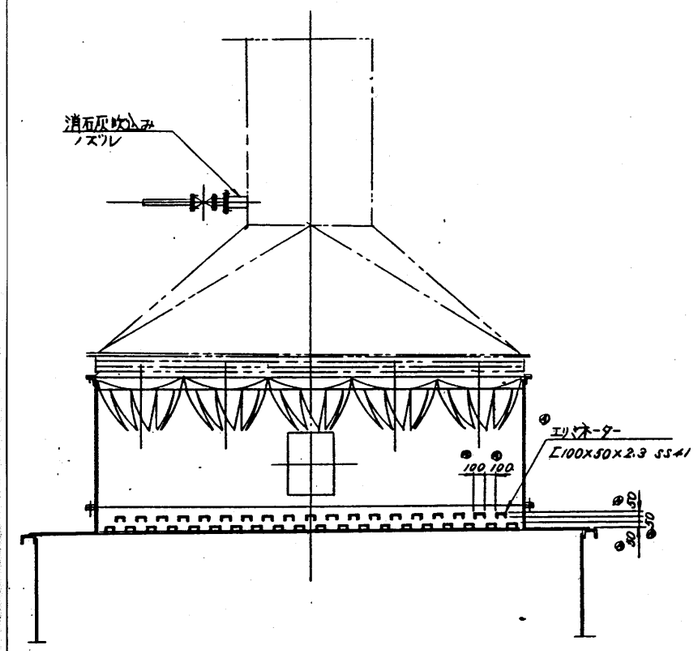

断面 B B

数量 2台

Pos.No. 品番	No.Req'd 個数	Description 名称	Material 材質	Dim./Pattern No. 寸法/型式	Remarks 備考

Ref.No. 参照番号

GADELIUS

ミキシングチャンバー詳細図
株式会社荏原製作所御中
廿日市市 殿向

Scale 尺度 1/30 | Date 作成日付 '88.02.29

Dwg.No. 図番 FP-222406A

注意事項

本図面はガデリウス株式会社の所有につき、複写、トレース、図面の無断使用、あるいは他の目的へ流用することを厳禁する。但し、ガデリウス株式会社の承諾がある場合はこの限りでない。

特に指示なき限り、仕上げ寸法の許容差及び公差はガデリウス株式会社社内標準による。

Mark 記号	Alterations 訂正事項	Date 訂正日付	Sign. 要名	Appr. 承認
A	変更及び寸法追記	[illegible]		

工事名	廿日市市ごみ処理施設建設工事
用途	
荏原製作	RH80241
発注文字	廿日市市 殿
図名/	
台/式	2
設置用先	殿
図名	排ガス処理設備 ミキシングチャンバー
図番	C8RH80241-04-105
株式会社 荏原製作所	

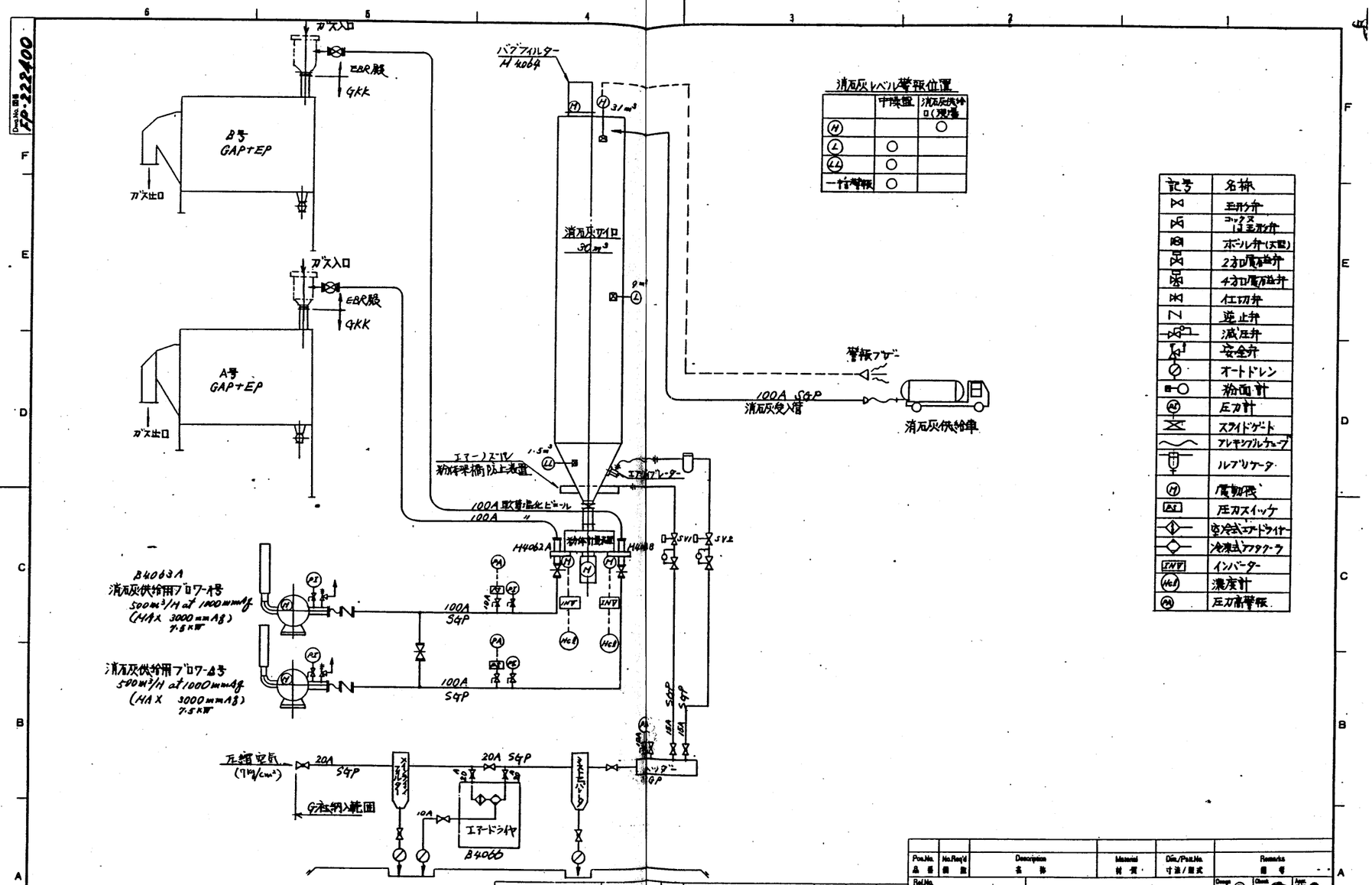

消石灰レベル警報位置

	中隔壁	消石灰供給口(現場)
H		○
L	○	
LL	○	
一台警報	○	

記号	名称
	玉形弁
	コックス 1コ玉形弁
	ボール弁(天型)
	2方向電磁弁
	4方向電磁弁
	仕切弁
	逆止弁
	減圧弁
	安全弁
	オートドレン
	粉面計
AS	圧力計
	スライドゲート
	フレキシブルチューブ
	ルブリケータ
M	電動機
AS	圧力スイッチ
	空冷式エアードライヤー
	冷凍式アフタクーラ
INV	インバーター
HCl	濃度計
PA	圧力高警報

注意事項

本図面はガデリウス株式会社の所有につき、複写、トレース、図面の無断使用、あるいは他の目的へ流用することを厳禁する。但し、ガデリウス株式会社の承諾がある場合はこの限りでない。

特に指示なき限り仕上げ寸法の確認及び公差はガデリウス株式会社内標準による。

Mark 記号	Alterations 訂正事項	Date 訂正日付	Sign. 署名	Appr. 承認

Pos.No. 品番	No.Req'd 個数	Description 名称	Material 材質	Dim./Part.No. 寸法/型式	Remarks 備考

Ref.No. 参照番号

GADELIUS

消石灰供給装置
フローシート
株式会社 荏原製作所御中
廿日市市 殿向

Scale 尺度 ～
Date 作成日付 88.02.16
Dwg.No. 図番 FP-222400

工事名 廿日市市ごみ処理施設建設工事
用途
電話番号 RH80241
製注文主 廿日市市 殿
製名/ 台/式
設備用途 殿
図名 排ガス処理設備 有害ガス除却設備 フローシート
株式会社 荏原製作所
図番 CSRH80241-90-212
REV.

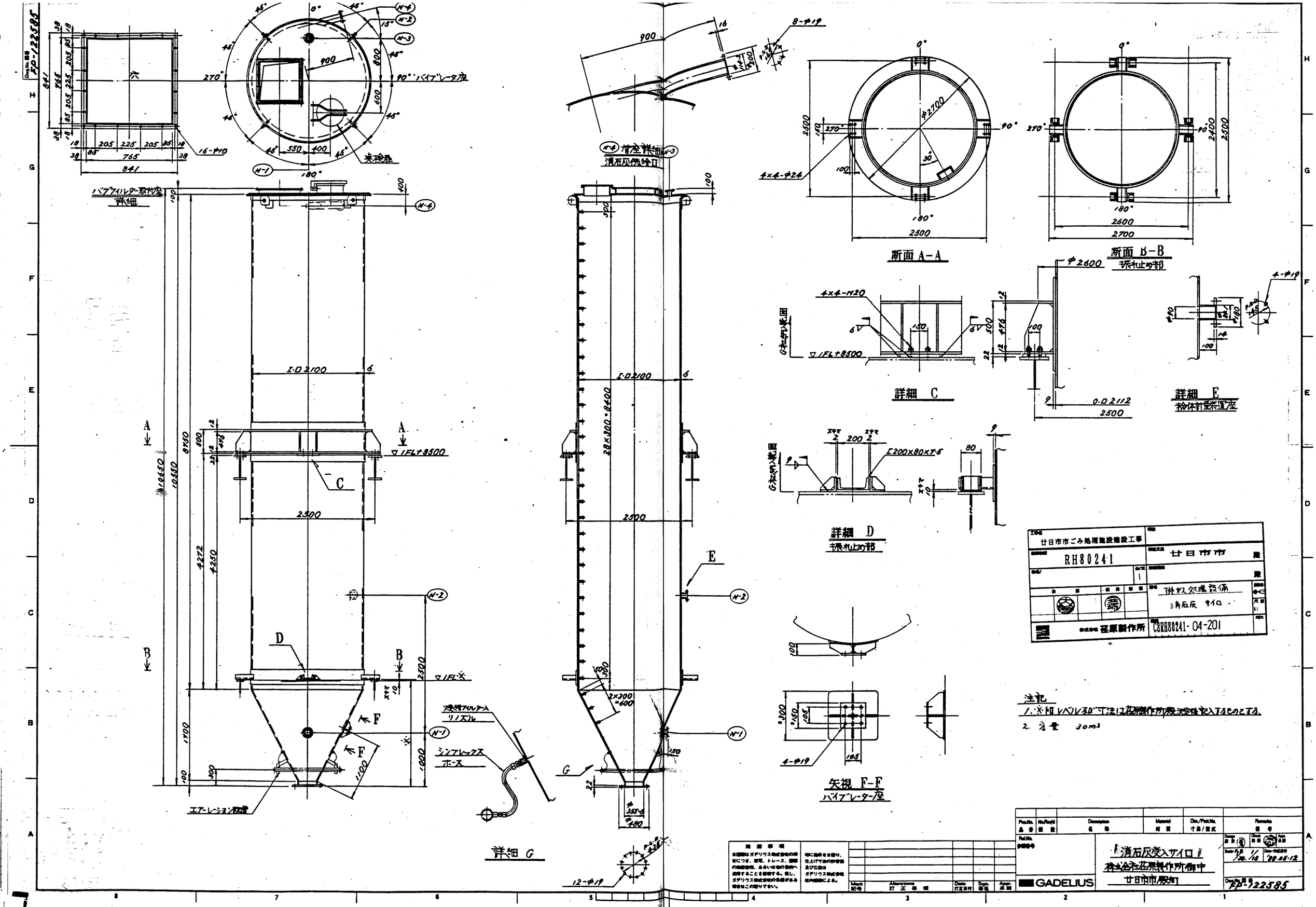

Dwg.No. 図番 FP-122585
バイブレータ座
点検扉
バブフィルター取付座 詳細
I.D 2100
▽1FL+8500
▽1FL※
エアーレーション配管
詳細 G
消石灰供給口
28×300=8400
2×300=600
12-φ19
8-φ19
断面 A-A
断面 B-B
振れ止め部
4×4-φ24
4×4-M20
詳細 C
詳細 D
振れ止め部
詳細 E
粉体計量装置座
矢視 F-F
バイブレーター座
4-φ19
注記
1. ※印レベルなど寸法は荏原製作所殿決定後記入するものとする。
2. 容量 30m³
廿日市市ごみ処理施設建設工事
RH80241
廿日市市
排水処理設備
消石灰 サイロ
株式会社荏原製作所
C8RH80241-04-201
消石灰受入サイロ
株式会社荏原製作所御中
廿日市市殿向
GADELIUS
FP-122585

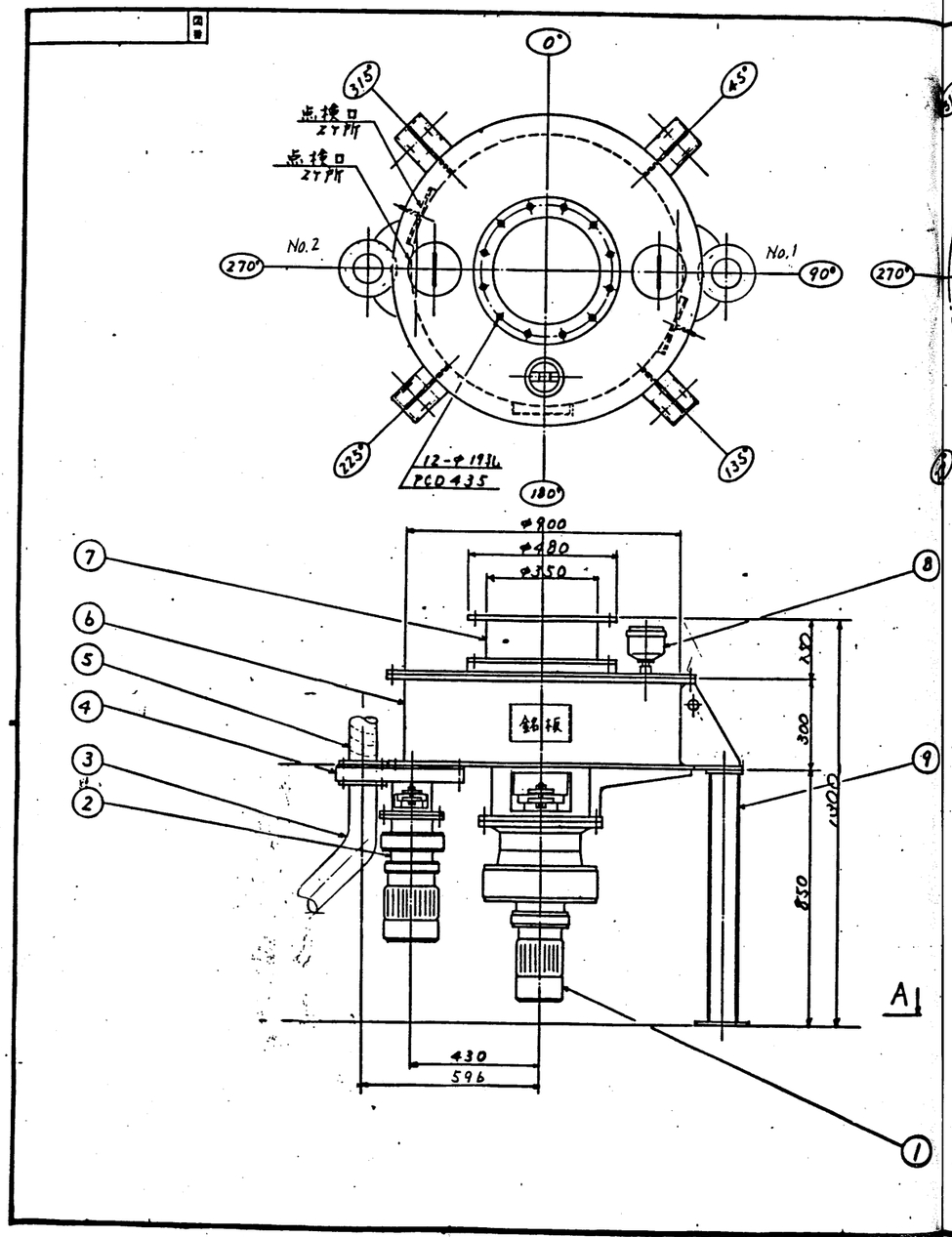

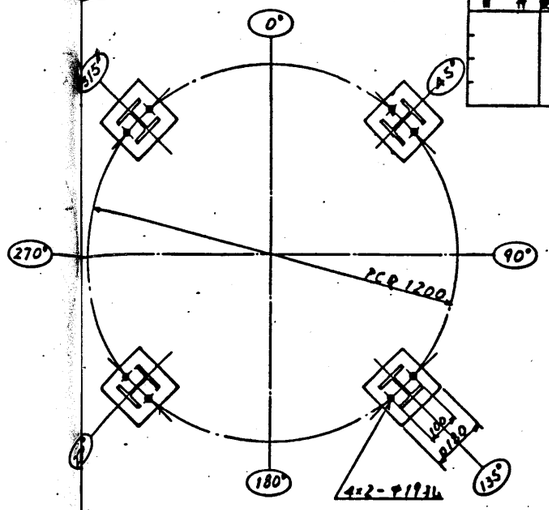

A- 矢視

(M4062A,B)

主仕様

1. 粉体名		消石灰
2. 見掛比重		0.5
3. 能力	No.1	35~170 kg/Hr
	No.2	35~170 kg/Hr
4. 重量		≒600kg
5. 電源	動力	AC440V3φ 60Hz
	計装	AC100V1φ 60Hz
6. 塗装色		
7. 数量		1台

FP-222469

番号	部品名称	材質	記号	数	備考
9	サポート	SS41		4	保守点検用
8	粉面計			1	SL-S1 (静電容量)
7	投入口	SS41		1	
6	攪拌円筒	SS41		1	
5	空気輸送配管	鋼線入ビニール		2	100A
4	供給機	SUS304 SS41		2	
3	空気輸送配管	S4P		2	100A
2	供給機用モータ			2	0.75kw, 4P 1/189
1	攪拌用モータ			1	0.75kw, 4P 1/493

型式記号	NP-100N-2W	名称	粉体計量装置
図面名称	外形寸法図	納入先	
		関係図番	
縮尺	1/10	検図	設計 浜田 製図 浜田
日付	63年1月19日		
大盛工業株式会社		図番	OG-2077

11

工事名	廿日市市ごみ処理施設建設工事
用途	
製造番号	RH80241
御注文主	廿日市市 殿
機名/	台/式 1
御使用先	殿
図名	排ガス処理設備 (有害ガス除却設備) 消石灰定量供給機(1/2)
株式会社 荏原製作所	C8RH80241-04-202

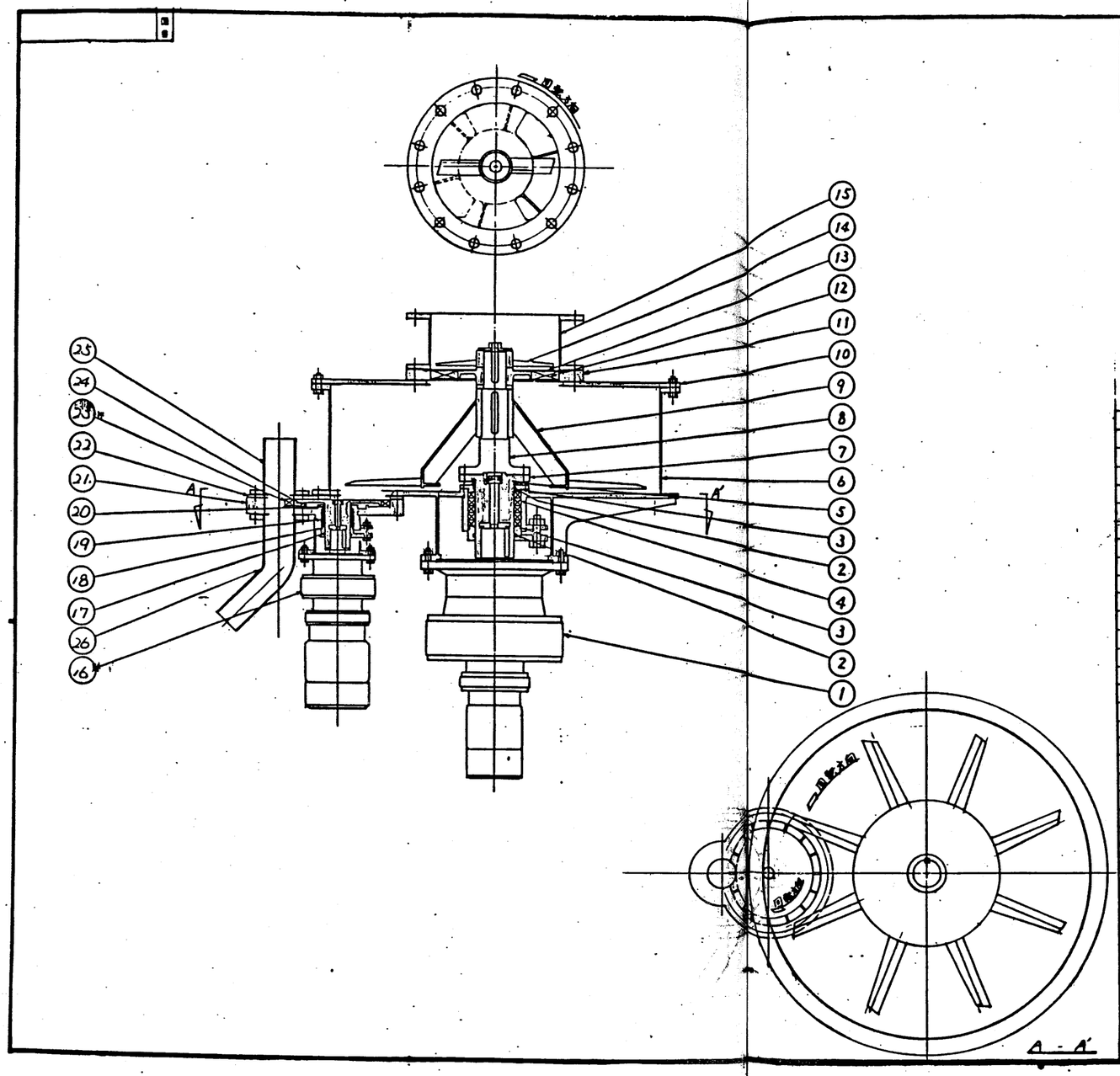

目付	記号	説明	氏名

(H4062A.B) FP-222470

26	空気輸送配管 IN	SGP		2	100A
25	空気輸送配管 OUT	SGP		2	100A
24	ベーリング	NBR		2	V-100A
23	接続管	[illegible]		2	
22	スリEO板	SS41		2	
21	受管	SS41		2	
20	O-リング	NBR		2	P70
19	アラウンドパッキン	アスベスト		2枚	9.5
18	O-リング	NBR		2	φ85
17	O-リング	NBR		2	P70
16	軸受用モータ	～		2	VMOS-21109
15	粉体投入口	SS41		1	
14	上部攪拌体	SS41		1	
13	スリット板	SS41		1	
12	シールロータ	SUS304		1	軸付
11	ベーリング	SS41		1	
10	攪拌羽支板	SS41		1	
9	下部攪拌体	SS41		1	
8	攪拌軸	S45C		1	
7	中間軸	S45C		1	
6	攪拌筒	SS41		1	
5	ベーリング	NBR		1	V-110A
4	アラウンドパッキン	アスベスト		1枚	019
3	O-リング	NBR		2	G140
2	O-リング	NBR		2	P105
1	攪拌用モータ			1	WMV1-187118

番号	部品名称	材質	個数

型式記号	NP-100N·2W	名称	粉体計量装置
図面名称	断面組立図	納入先	
		関係図番	
縮尺	/F1.0/	工場長	検図 / 検附 / 設 / 製図
日付	63年1月19日		浜田 / 浜田

大盛工業株式会社 図番 DG-2078

12

工事名	廿日市市ごみ処理施設建設工事
荏原製作所	RH80241
注文主	廿日市市 殿
名称	排ガス処理設備 (消石灰定量供給機(乾))
図番	C8RH80241-04-203

株式会社 荏原製作所

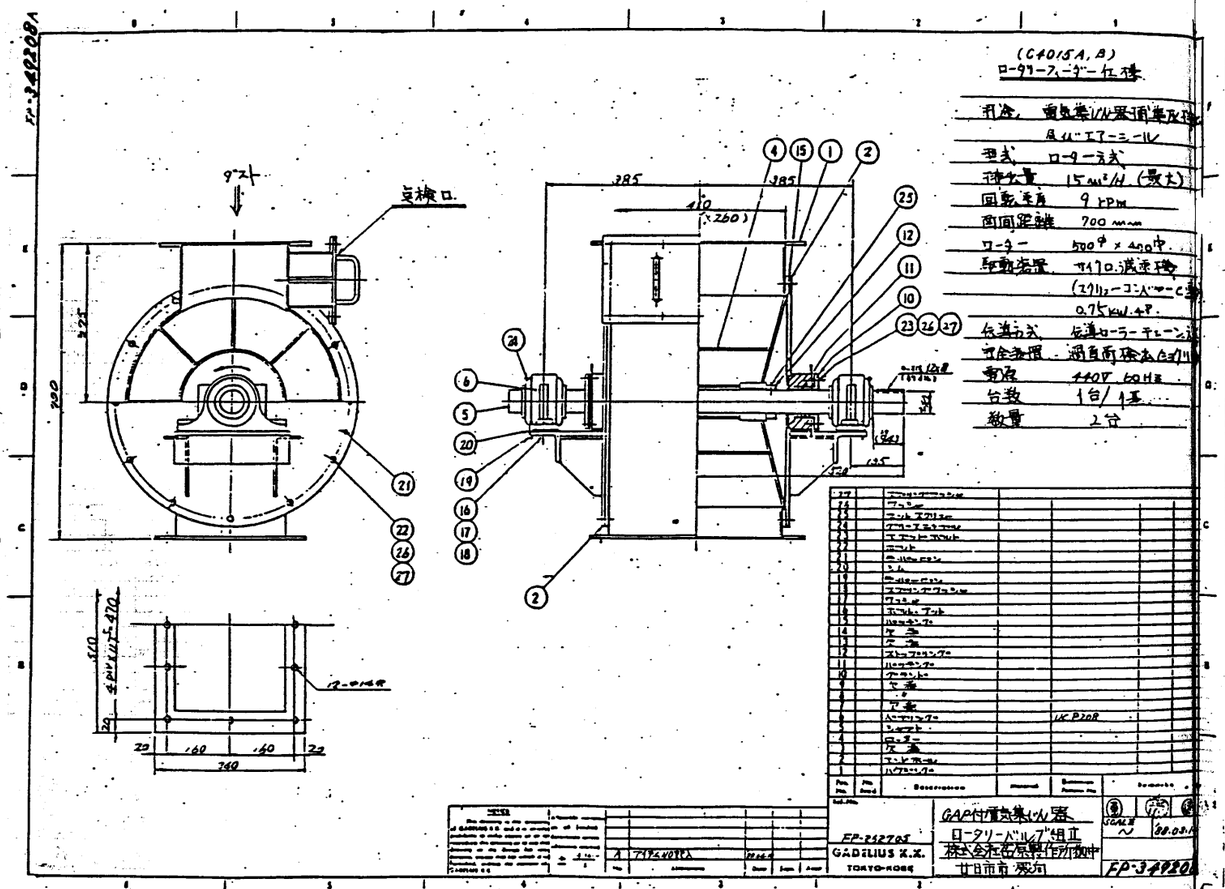

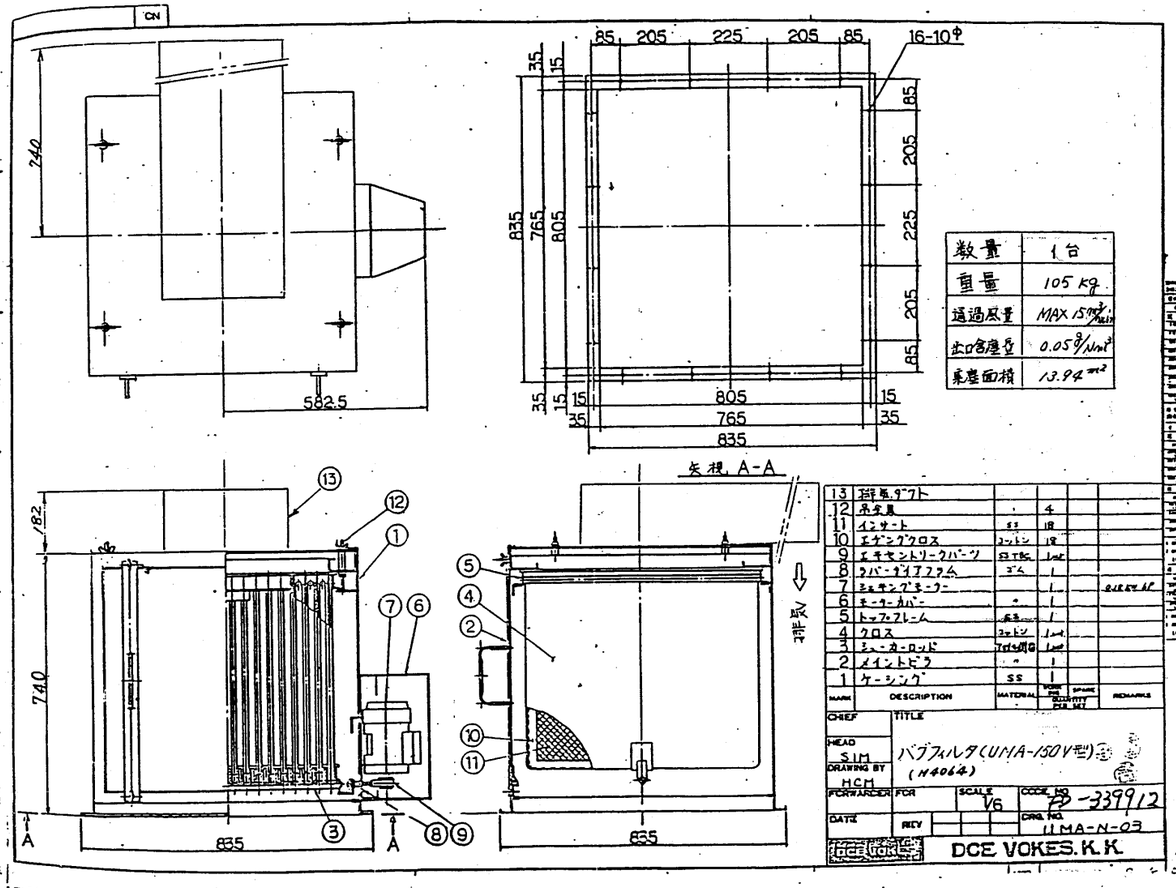

数量	1台
重量	105 kg
通過風量	MAX 15m³/min
出口含塵量	0.05g/Nm³
乗塵面積	13.94m²

MARK	DESCRIPTION	MATERIAL	WORK PER QUANTITY PER SET	SPARE	REMARKS
13	排気ダクト				
12	吊金具		4		
11	インサート	SS	18		
10	エヂングクロス	コットン	18		
9	エキセントリークパーツ	SS TBC	1ml		
8	ラバーダイアフラム	ゴム	1		
7	シェキングモーター		1		0.1KW 4P
6	モーターカバー	〃	1		
5	トップフレーム	SS	1		
4	クロス	コットン	1ml		
3	シューカーロッド	TOTAL 閉塞	1ml		
2	メイントビラ	〃	1		
1	ケーシング	SS	1		

CHIEF
HEAD SIM
DRAWING BY HCM
FORWARDER
DATE
TITLE バブフィルタ(UMA-150V型) (H4064)
FOR
SCALE V6
CODE NO. FP-339912
DRG. NO. UMA-N-03
REV
DCE VOKES. K.K.

No.	Description	Material	Quantity Per Set	Remarks
27	[illegible]			
26	[illegible]			
25	[illegible]			
24	[illegible]			
23	[illegible]			
22	[illegible]			
21	[illegible]			
20	[illegible]			
19	[illegible]			
18	[illegible]			
17	[illegible]			
16	[illegible]			
15	[illegible]			
14	[illegible]			
13	[illegible]			
12	[illegible]			
11	[illegible]			
10	[illegible]			
9	[illegible]			
8	[illegible]			
7	[illegible]			
6	[illegible]		1K P20R	
5	[illegible]			
4	[illegible]			
3	[illegible]			
2	[illegible]			
1	[illegible]			

FP-252705
GADELIUS K.K.
TOKYO-KOBE

GAP付電気集じん器
ロータリーバルブ組立
株式会社荏原製作所 物中
廿日市市 殿向

SCALE ~ 88.03.1

FP-349208

工事名	廿日市市ごみ処理施設建設工事
用途	
荏原製作所	RH80241
発注文主	廿日市市 殿
設名/	
台/式	1
設置用先	殿
図名	排ガス処理設備 ロータリー・バルブ バブフィルター
図番	C8RH80241-04-204
株式会社 荏原製作所	

アンレット ルーツブロワー

No.

御注文主　　殿　　昭和　年　月　日

消石灰供給用ブロワ　(B4063A.B)　殿

BH 100　台数 2 台

ブロワー		電動機		標準付属品	備考
空気量	500 m³/H	型式		安全弁	
圧力	MAX 3000 mmAq	出力・極数	7.5 kW 4	圧力計	
回転数	r.p.m	電圧	3 φ 440V 60	組込サイレンサー	
吐出口	マンセル 7.5BG6/2	メーカー		ベース	
数量	2 台			ベルトカバー	
重量	145 kg			アンカーボルト	
				モーターアーサー	
				Vベルト	

外形寸法図

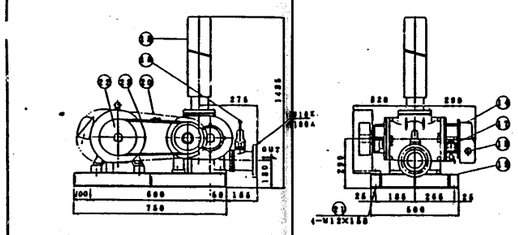

内部構造図

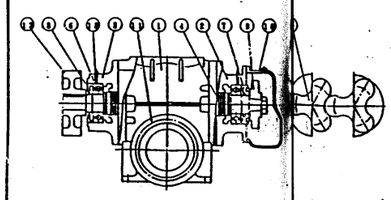

番号	部品名称	材質
1	トーレングス	FC25
2	ヘウジングR	FC25
3	ヘウジングL	FC25
4	モーターシャフトL	FCD50
5	モーターシャフトR	FCD50
6	ベアリング	SUJ2
7	油止カラーR	FC25
8	カラーL	
9	タイミングギヤ	SCM415
10	ギヤカバー	FC25
11	吐出フランジ	FC25
12	ケーサー	FC25
13	グリスニップル	S.S.M
14	オイルキャップ	
15	オイルレベルゲージ	

ANLET　株式会社アンレット　FP-430101

14

注意事項		Rev. 訂正記号	Alterations 訂正事項	Date 訂正日付	Sign 署名	Appr. 承認
本図面はガデリウス株式会社の所有につき、無断トレース、図面の流用使用 あるいは他の目的へ使用することを禁止する。但し、ガデリウス株式会社の手続がある場合はこの限りでない。	特に指示なき限り、仕上げ寸法の許容差及び公差はガデリウス株式会社社内標準による。					

Drawing No. FP-430659

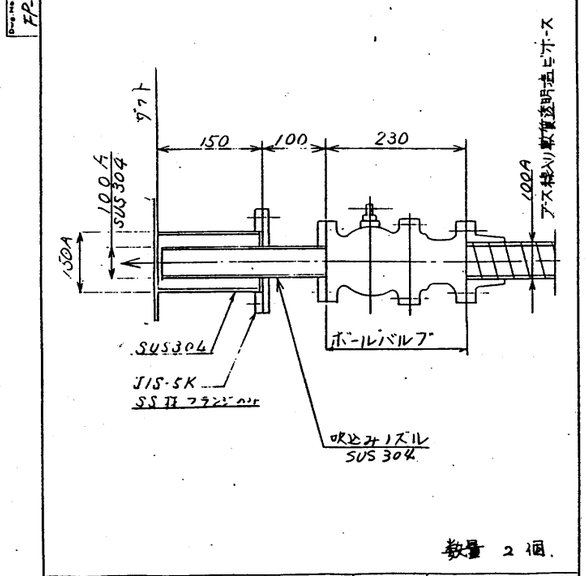

数量 2 個.

Parts No. 品番	No. Req'd 個数	Description 名称	Material 材質	Dim./Part No. 寸法/型式	Remarks 備考
Ref. No. 参照番号		有害ガス除去装置 吹込みノズル			Design 設計 / Check 検図 / Appr. 承認 / Scale 尺度 1:5 / Date 作成年月日 87.7.13

GADELIUS　Dwg. No. 図番 FP-430659

14

工事名	廿日市市ごみ処理施設建設工事
原図番号	RH80241
図名/	
出/図	2
品番	
部角	
製図	
用途	
御注文主	廿日市市　殿
御使用先	殿
図名	排ガス処理設備 (有害ガス除去設備) 消石灰ブロワー・吹込みノズル
縮尺	1:1
図番	C8RH80241-04-205
REV.	

株式会社 荏原製作所

FP-348554

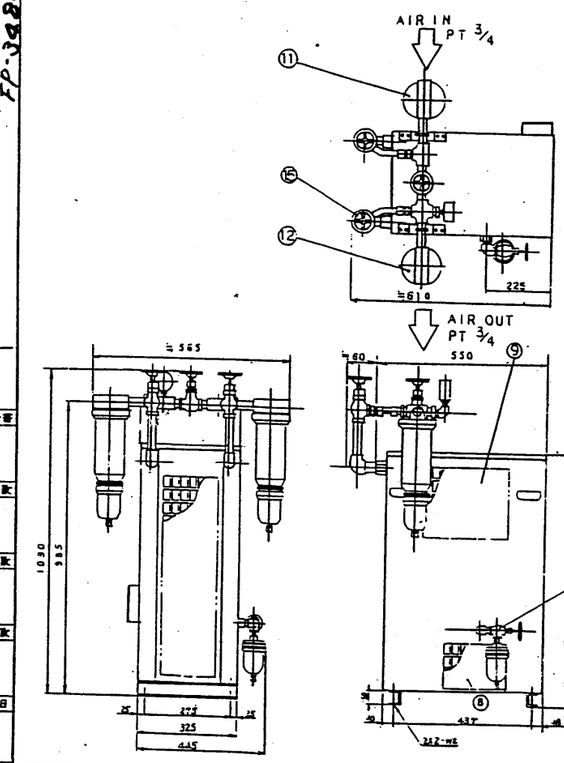

配管系統図

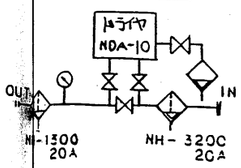

(B4066)

20				
19				
18				
17	ターミナルボックス		1	
16				
15	ストップバルブ		2	1/2型 ボールバルブ PT 3/4 (エア)
14	ストップバルブ		1	1/2型 ゲートバルブ ニードル(エア)
13	圧力計		1	
12	エアロルリフィルター		1	NH-1300 20A
11	プレフィルター		1	NH-3200 20A
10	注油 銘板		1	
9	アフタークーラー用コンデンサ		1	
8	エアドライヤー用コンデンサ		1	
7	オートドレントラップ		1	
6	ストップバルブ		1	1/2型 ボールバルブ PT 3/4 (エア)
5				
4	エアドライヤー ランプ Ul.Trevo		1	
3	パワーサプライター ランプ		1	
2	エバポレータゲージ		1	
1	エア圧力ゲージ		1	
F.No 品番	DESCRIPTION 名称	MATERIAL 材質	QTY 個数	REMARKS 備考

SPECIFICATIONS 設計概要

許容入口温度 80℃

許容周囲温度 -17~43℃

使用空気圧力 4.6~9.9 kgf/cm²G

電源 AC 100V 60Hz

電動機 0.48kW × 100V

TITLE 品名 エアークリーンユニット

アフタークーラー付エアドライヤー B4066

NDA − 10

APPROVED 承認	ASSE. DWG 組立図	ORIGINAL DWG. No. 図番	
CHECKED 検図		Y-D04023	1
DRAWN 設計	SCALE 尺度	DRAWING No. 図番	
TRACED 製図	DATE 作成 52. 4. 26	EY-	

FP-348554

16

仕様

1. 容量 ~400 ℓ/min

2. 他 上記

工事名	廿日市市ごみ処理施設建設工事
発注番号	RH80241
発注文書	廿日市市 殿
図名	排ガス処理設備 (有害ガス除去設備) エアクリーンユニット
図番	C8RH80241-04-206
株式会社 荏原製作所	

シート番号	図 面 名 称	図面番号
LF-01	展開接続図 基礎接続図	FP-376900
LF-02	展開接続図 三線結線図 ½	FP-376901
LF-03	展開接続図 三線結線図 ½	FP-376902
LF-04	組合ブロック図 図記号一覧表	FP-376903
LF-05	組合ブロック図 有害ガス除去装置運転順序図 その01	FP-376904
LF-06	組合ブロック図 有害ガス除去装置運転順序図 その02	FP-376905
LF-07	組合ブロック図 エヤークリーンユニット	FP-376906
LF-08	組合ブロック図 バグフィルタ	FP-376907
LF-09	組合ブロック図 煙突	FP-376908
LF-10	組合ブロック図 A系 消石灰供給ブロワ	FP-376909
LF-11	組合ブロック図 A系 消石灰定量供給装置	FP-376910
LF-12	組合ブロック図 B系 消石灰供給ブロワ	FP-376911
LF-13	組合ブロック図 B系 消石灰定量供給装置	FP-376912
LF-14	組合ブロック図 警報表示	FP-376913
LF-15	展開接続図 PLC. I/O接続図	FP-376914
LF-16	展開接続図 PLC. I/O接続図	FP-376915
LF-17	展開接続図 PLC. I/O接続図	FP-376916
LF-18	展開接続図 PLC. I/O接続図	FP-376917
LF-19	展開接続図 PLC. I/O接続図	FP-376918
LF-20	展開接続図 PLC. I/O接続図	FP-376919

シート番号	図 面 名 称	図面番号
LF-21	展開接続図 A系消石灰供給装置	FP-376920
LF-22	展開接続図 B系消石灰供給装置	FP-376921
LF-23	展開接続図 取り合い信号図	FP-376922
LF-24	展開接続図 P. L. C. 電源回路図	FP-376923
LF-25	展開接続図 表示灯, エマーレーションバルブ	FP-376924
LF-26	展開接続図 レベル計, 表示灯回路図	FP-376925
LF-27	展開接続図 消石灰供給量調整装置制御盤	FP-376926
LF-28	有害ガス除去装置制御盤 部品配置図	FP-376927
LF-29	有害ガス除去装置 外部端子配列図	FP-376928
LF-30	ケーブルスケジュール	FP-376929
LF-31	ケーブルスケジュール	FP-376930
LF-32	有害ガス除去装置制御盤 部品表	FP-376931
LF-33	有害ガス除去装置制御盤 仕様書	FP-376932
LF-34	インバータ 外形図, 展開接続図	FP-376933
LF-35		
LF-36		
LF-37		
LF-38		
LF-39		
LF-40		

注意事項

本図面はガデリウス株式会社の所有であり, 許可, トレース, 複写の禁止, 又ふかせる目的の為へ流用することを禁止する。尚, ガデリウス株式会社の許可なる用途以外に使用できない。

他社製品を使用し, 仕上げ寸法が変更及び変更箇所はガデリウス株式会社の承認を得ること。

Mark 記号	Alterations 変更事項	Date 変更日付	Sign 署名	Appr. 承認

Pos.No. 品番	No.Req'd 個数	Description 名 称	Material 材 質	Dim./Part.No. 寸法/型式	Remarks 備 考

Ref.No.参照番号

(株)荏原製作所 御中

甘日市町清掃センター 御中

有害ガス除去設備図面表

GADELIUS

Design 設計 / Check 検図 / Appr. 承認

Scale 尺度 / Date 年月日 88.05.05

SHEET NO. LF00

Dwg.No. 図番 FP-376899

HATUKAITI-DWG-L. LF-00

電源電圧 3φAC440V60HZ

CC-四六系コントロールセンターより

IF:電気室より

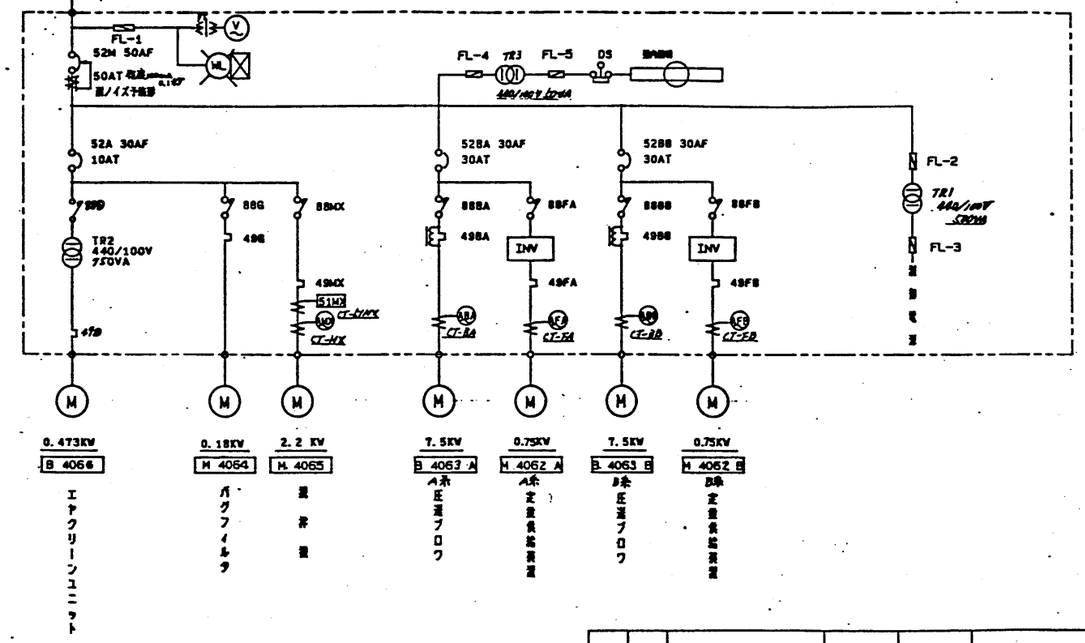

注意事項

本図面はガデリウス株式会社の所有であり, 許可, トレース, 複写の禁止, 又ふかせる目的の為へ流用することを禁止する。尚, ガデリウス株式会社の許可なる用途以外に使用できない。

他社製品を使用し, 仕上げ寸法が変更及び変更箇所はガデリウス株式会社の承認を得ること。

Mark 記号	Alterations 変更事項	Date 変更日付	Sign 署名	Appr. 承認

Pos.No. 品番	No.Req'd 個数	Description 名 称	Material 材 質	Dim./Part.No. 寸法/型式	Remarks 備 考

Ref.No.参照番号

GADELIUS

展開接続図

基礎接続図

Design 設計 / Check 検図 / Appr. 承認

Scale 尺度 ~ / Date 年月日 88.03.20

SHEET NO. LF-01

Dwg.No. 図番 FP-376900

HATSUKAICHI-SL-LF01

工事名 甘日市市ごみ処理施設建設工事

RHS0241

甘日市市 殿

有害ガス除去設備

電気 配線図 (1)

株式会社 荏原製作所

C3RHS0241-04-250

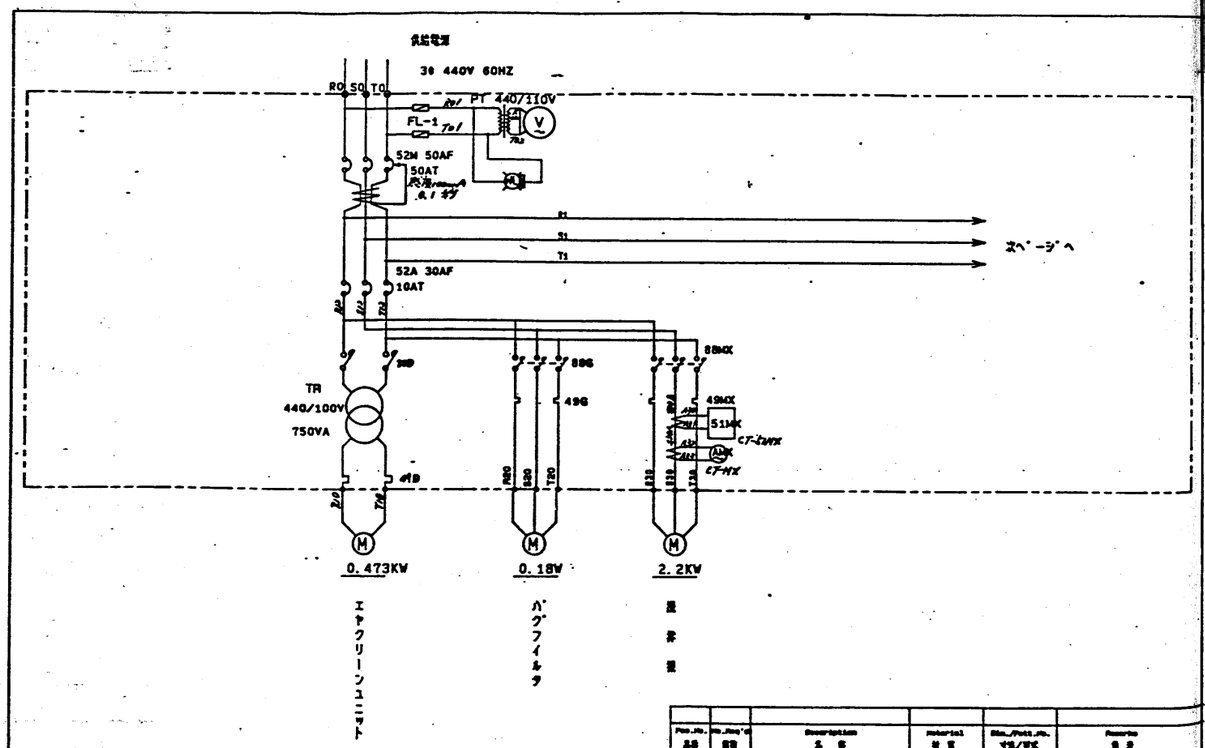

Pos.No. 品番	No.Req'd 員数	Description 名称	Material 材質	Dim./Pattern No. 寸法/型式	Remarks 備考

注意事項

本図面はガデリウス株式会社の所有につき、無断トレース、複写の禁止、あるいは他の目的へ流用することを禁じる。また、ガデリウス株式会社の承認なしに内容を変更しない。

Mark 記号	Alterations 変更事項	Date 年月日	Sign 署名	Appr. 承認

Ref.No.参照番号

GADELIUS

展開接続図

三線接続図 その1

Design 設計 / Check 検図 / Appr. 承認

Scale 尺度 ～ / Date 作成日付 88.03.20

SHEET NO LF02

Dwg.No.図番 FP-376901

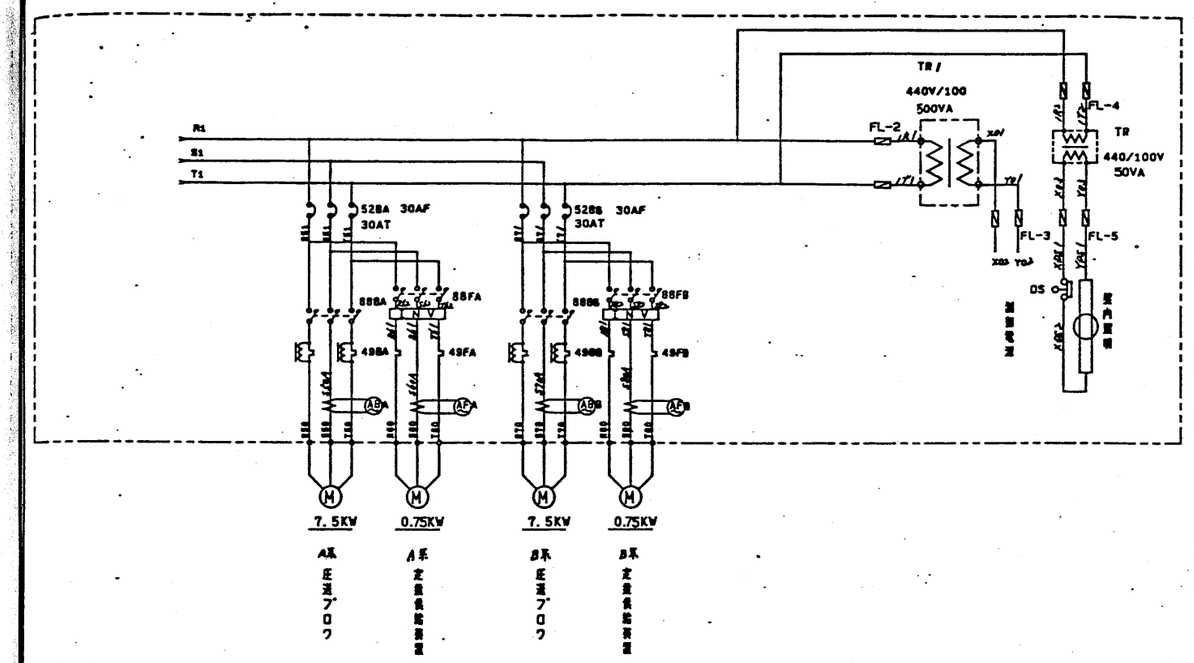

Pos.No. 品番	No.Req'd 員数	Description 名称	Material 材質	Dim./Pattern No. 寸法/型式	Remarks 備考

注意事項

本図面はガデリウス株式会社の所有につき、無断トレース、複写の禁止、あるいは他の目的へ流用することを禁じる。また、ガデリウス株式会社の承認なしに内容を変更しない。

Mark 記号	Alterations 変更事項	Date 年月日	Sign 署名	Appr. 承認

Ref.No.参照番号

GADELIUS

展開接続図

三線接続図 その02

Design 設計 / Check 検図 / Appr. 承認

Scale 尺度 ～ / Date 作成日付 88.03.20

SHEET NO LF03

Dwg.No.図番 FP-376902

HATSUKAICHI-3L.LF03

工事名 廿日市市ごみ処理施設建設工事

RHS0241

廿日市市 殿

有害ガス除去設備 電気関係図(2)

株式会社 荏原製作所

CSRHS0241-04-251

機能	図記号	機能説明
AND	A B C	ABC. 全ての入力条件が成立した時出力する。
O R	A B C	ABC の1つの入力条件が成立する時出力する。
NOT	1 → 0	入力の逆条件を出力する。
定時動作	A → B, t	A条件が成立すると、ある期時（t）後に出力される。
記 憶	A B C (V, O)	C条件がない場合、A条件は自己保持すると共にBに出力される。
ワンショット		A条件成立でBへ出力するが、シーケンサーの1スキャンタイム後出力信号はなくなる。
常開スイッチ	CDS X Y Y Y	Xは操作対象機器名称を示す。
押型スイッチ	PB X Y Y	Yは操作名（例：運転・停止）等を示す。
制御装置	X Y Y	Xは制御対象機器名を示す。 Yは操作名（例：運転・停止）等を示す。
電磁弁	X E Y OE Y	Xは電磁弁名称を示す。 Eは励磁（通電） DEは無励磁（非通電） Yは操作名（例：開閉等）を示す。
条件信号又は信号説明	X	Xは条件信号又は信号説明

機能	図記号	機能説明
表示灯	X	Xは表示灯色を示す。 RL：赤. GL：緑. WL：白. OL：橙
合符号	X Y	Xはプラント名のイニシャル. Yは順送り番号
警報信号	A	Aはアラーム信号
	X I	シーケンサーへの入力信号
	X Q	シーケンサーへの出力信号 Xはアドレス番号
	X	同一ページ内の同一記号に繋がる。 Xは記号
		アナログ入出力端子
	A NO X B C YES	Xは制御対象機器名を示す。 機器が正常動作の時はYES 機器が異常動作の時はNO

名称		
電源の形	M/C. P/C. C/C	M/C. P/C. C
端子電圧	V	
容 量	KW	

操作器具

型 式	仕 様	取付方法

表示警報または器具

型 式	仕 様	取付方法

測定表示

番 号	表 示 名 称	表示方法

その他

操作電源	AC V. DC	V
異常対策	有 否	
インチング操作	有 否	
シーティング方式	ポート. トルクー1. トルク	

注意事項

本図面はガデリウス社の主な仕様を示すもので、ボツ、トレース、設計変更等、あるいは当社以外へ流用することを禁止する。また、ガデリウス社名及び商標を使用する場合のご了承願いたい。

特記されない限り、全ての寸法の単位はインチとする。

Mark 記号	Alterations 変更事項	Date 年月日	Sign 署名	Appr. 承認

Doc. no. 手図番号

GADELIUS

操作ブロック図
図記号一覧表

Design 設計 Check 検図 Appr. 承認

Date 年月日 ～ Date 年月日 ～

SHEET NO LF-6

Doc. no. 図番 FP-376903

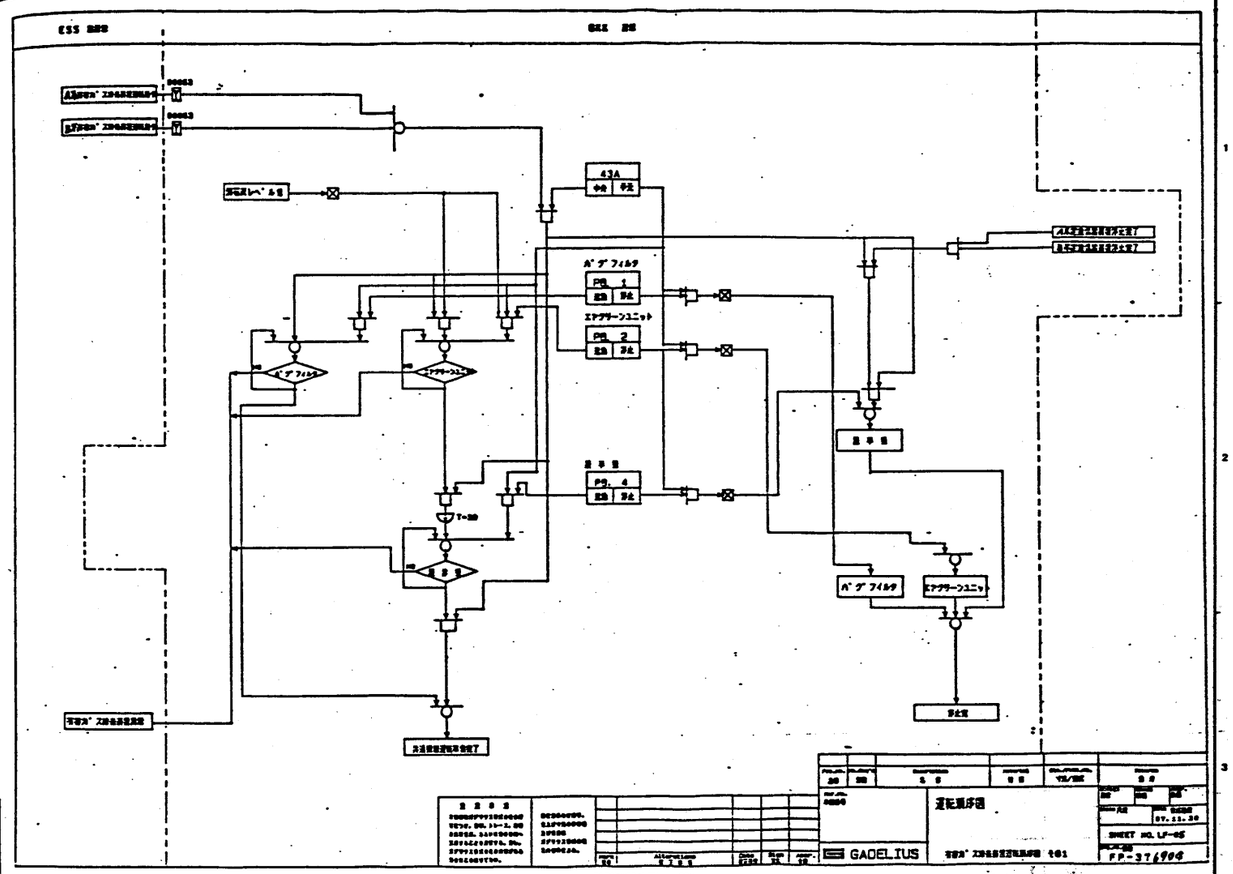

工事名 廿日市市ごみ処理施設建設工事

RHS0241

廿日市市 殿

自家ガス除去設備

電気関係図 (3)

株式会社 荏原製作所

CSRHS0241-04-252

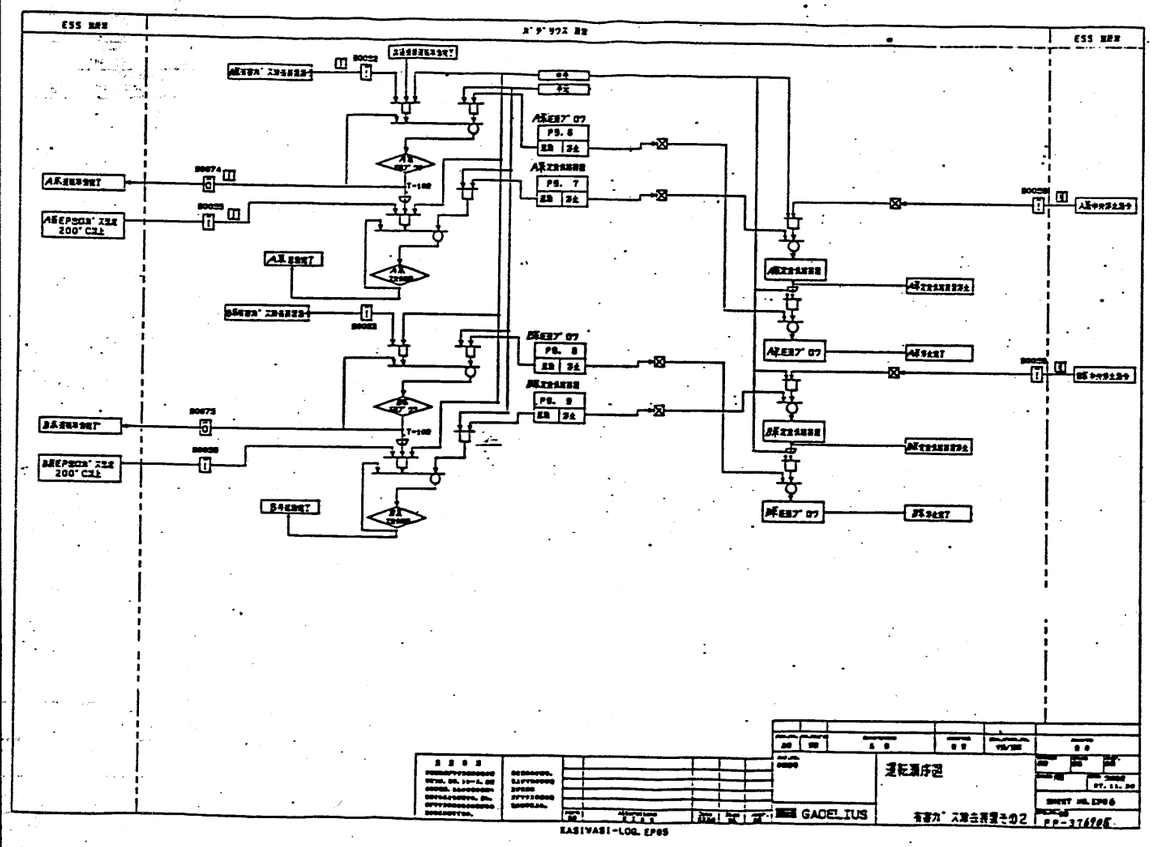

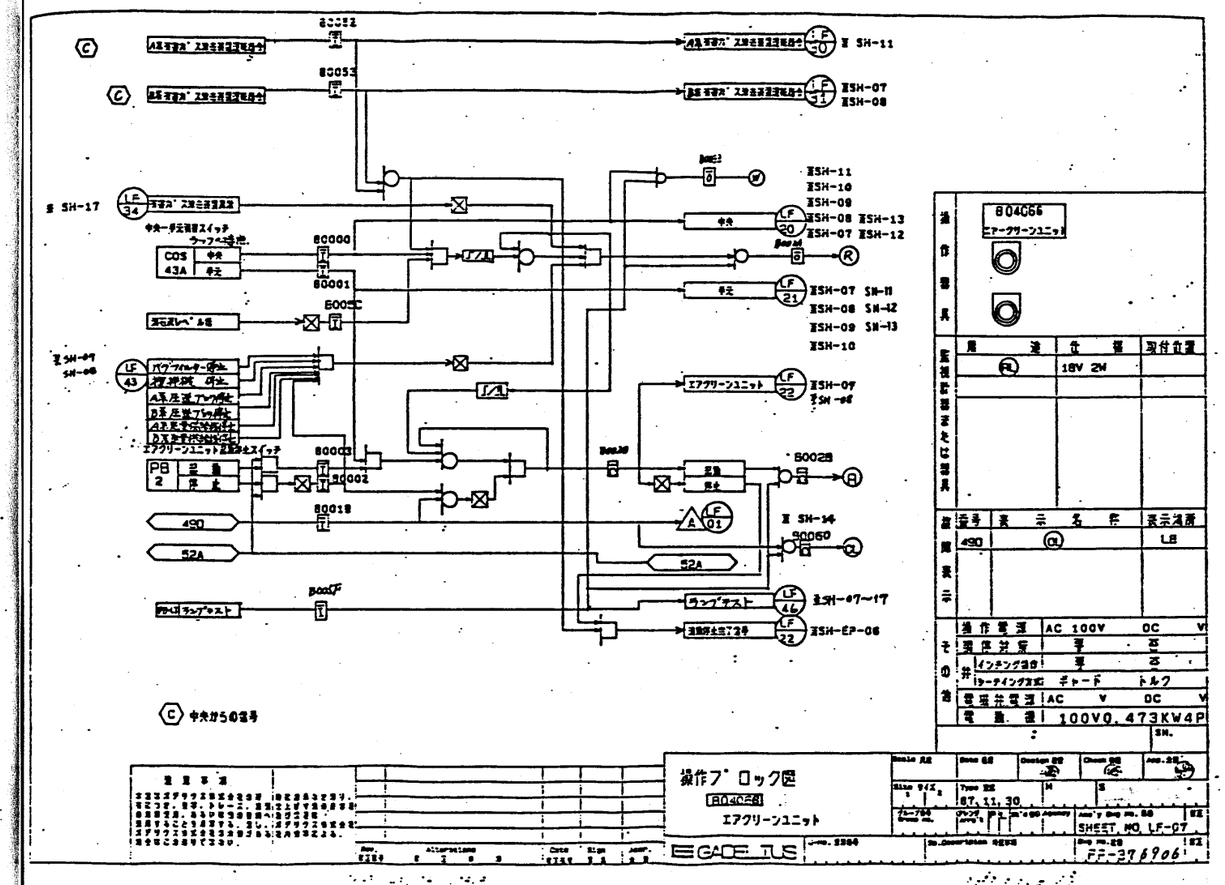

操作器具			
監視記録または器具	用途	仕様	取付位置
	RL	18V 2W	
指示表示	番号	表示名称	表示場所
	490	OL	LB
その他	操作電源	AC 100V	DC V
	現体対策	要	否
	弁 インチング操作	要	否
	弁 ターナイング方式	ギャード	トルク
	電磁弁電源	AC V	DC V
	電動機	100V0.473KW4P	

工事名	廿日市市ごみ処理施設建設工事
用途	
名称	RHS0241
発注文主	廿日市市 殿
設計	
設計	有害ガス除去設備 電気関係図 (4)
株式会社	荏原製作所
図番	CSRHS0241-04-253

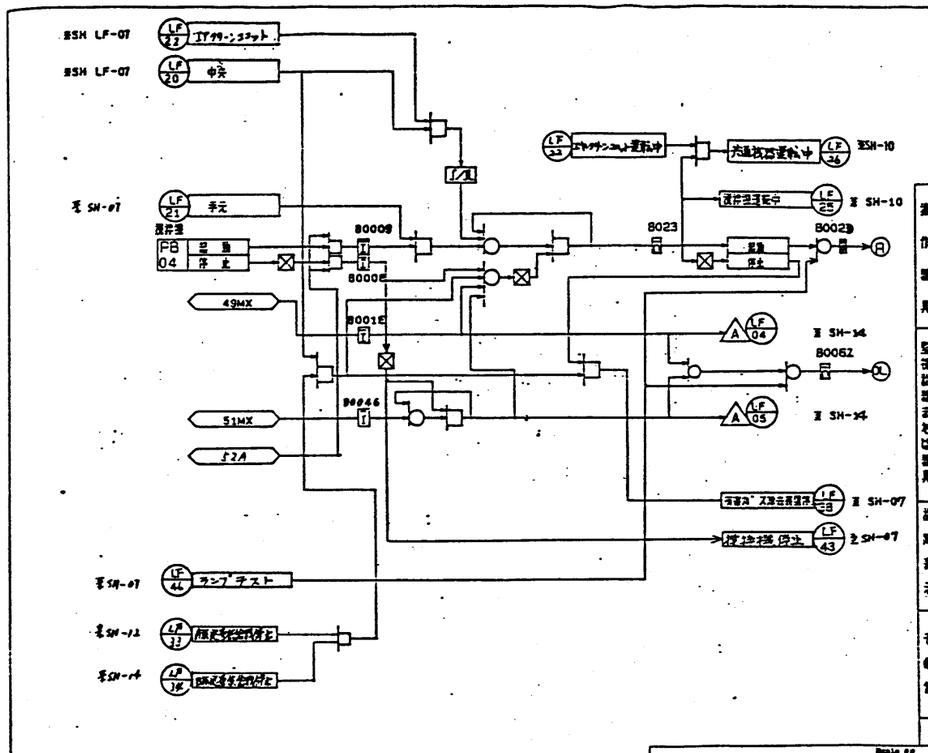

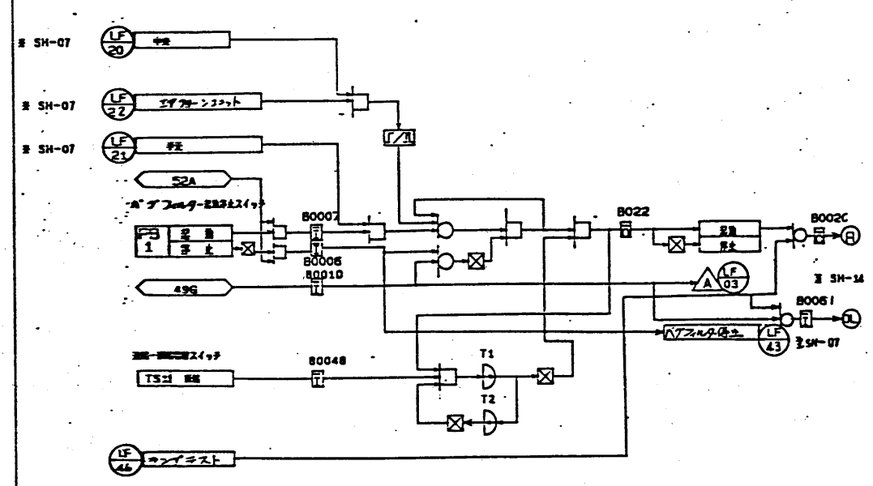

	タイマーシンデ	規格設定(分)
T1		(1). 3. 5. .
T2		5. 9. 19. (29)

工事名	用途
廿日市市ごみ処理施設建設工事	
建設機種 RH80241	発注文主 廿日市市 殿
機名/ 仕/式	設置用途 殿
承認	図名 有害ガス除去設備 電気関係図 (5)
株式会社 荏原製作所	図番 CSRH80241-04-254

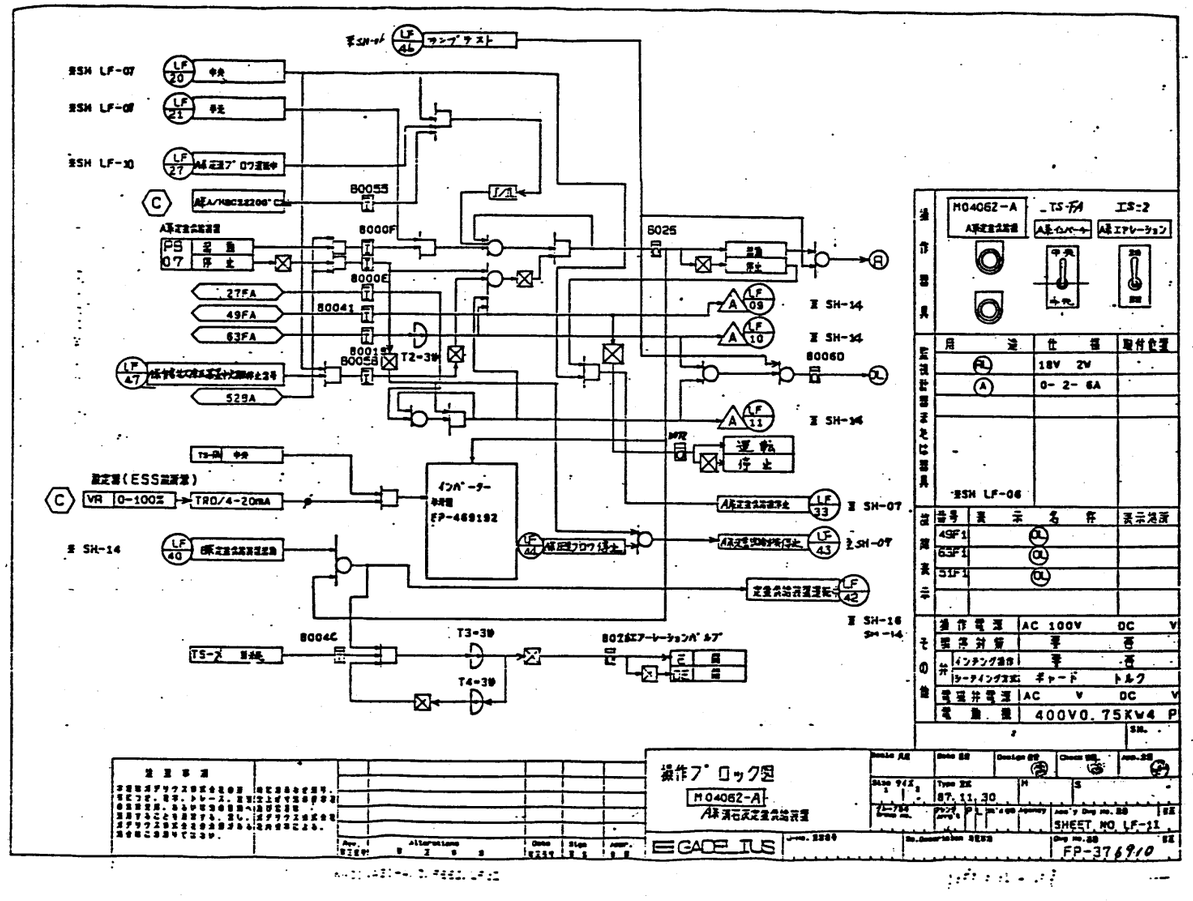

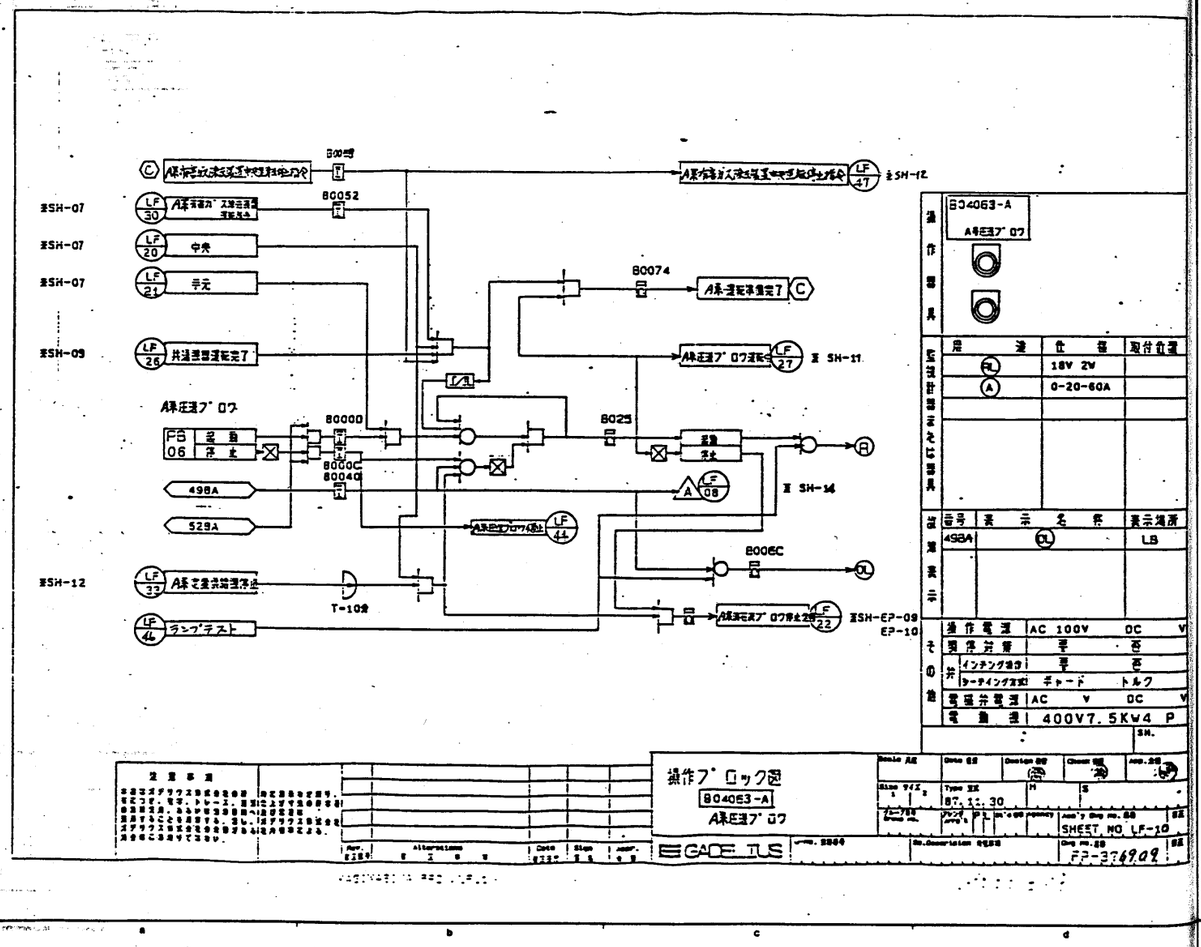

工事名	廿日市市ごみ処理施設建設工事
用途	
基本設計番号	RHS0241
発注文主	廿日市市 殿
機名/	
出/受	
設置場所	有害ガス除去設備
図名	電気関係図 (6)
株式会社	荏原製作所
図番	CSRHS0241-04-255

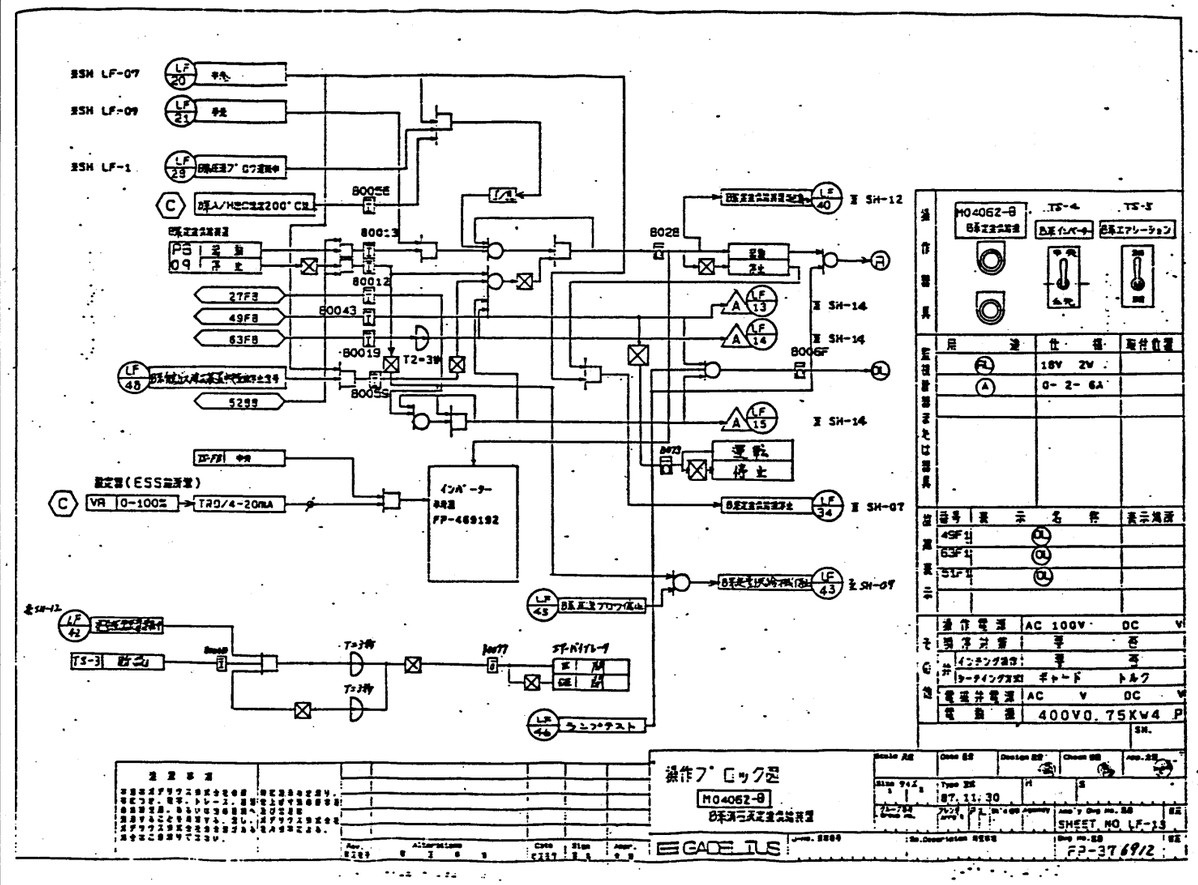

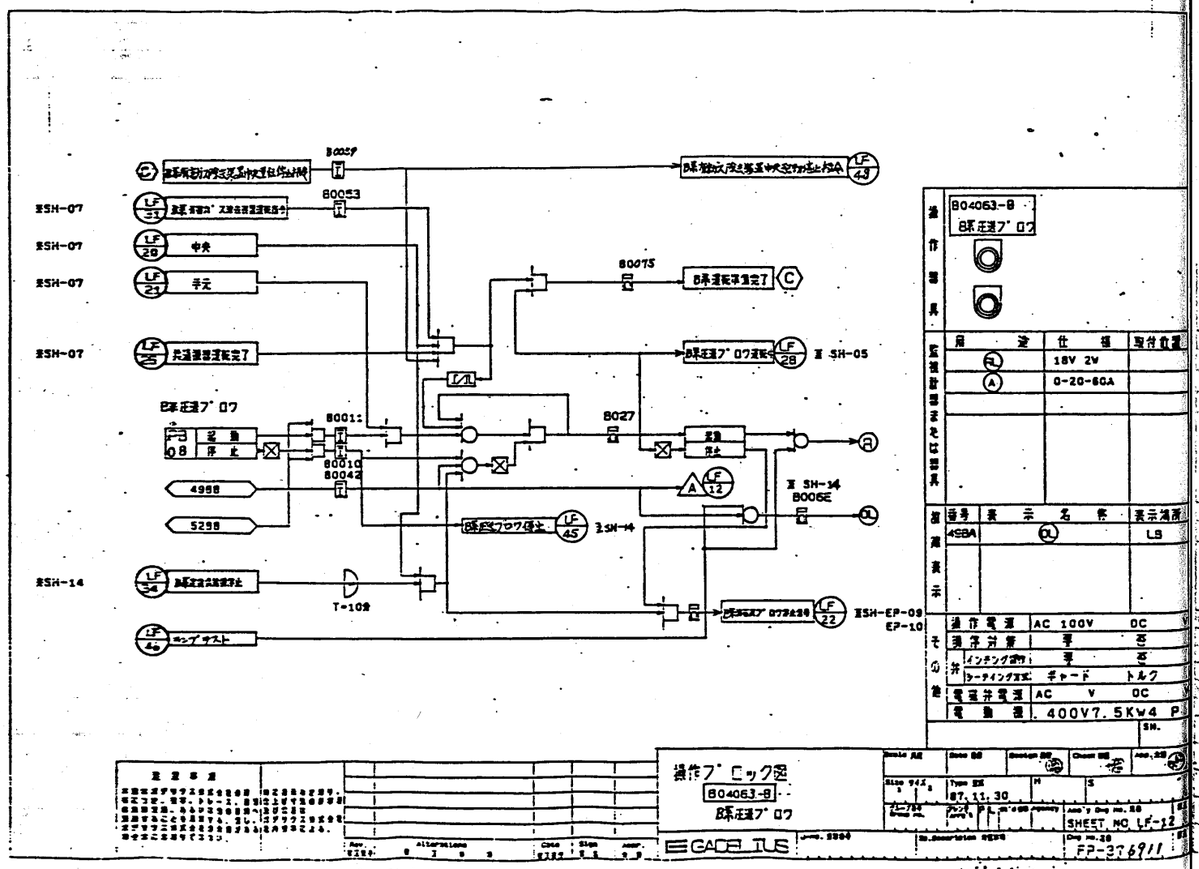

工事名	廿日市市ごみ処理施設建設工事
発注文書	廿日市市 殿
製作	有害ガス除去設備 電気関係図(7)
株式会社	荏原製作所
図番	CSRHS0241-04-256

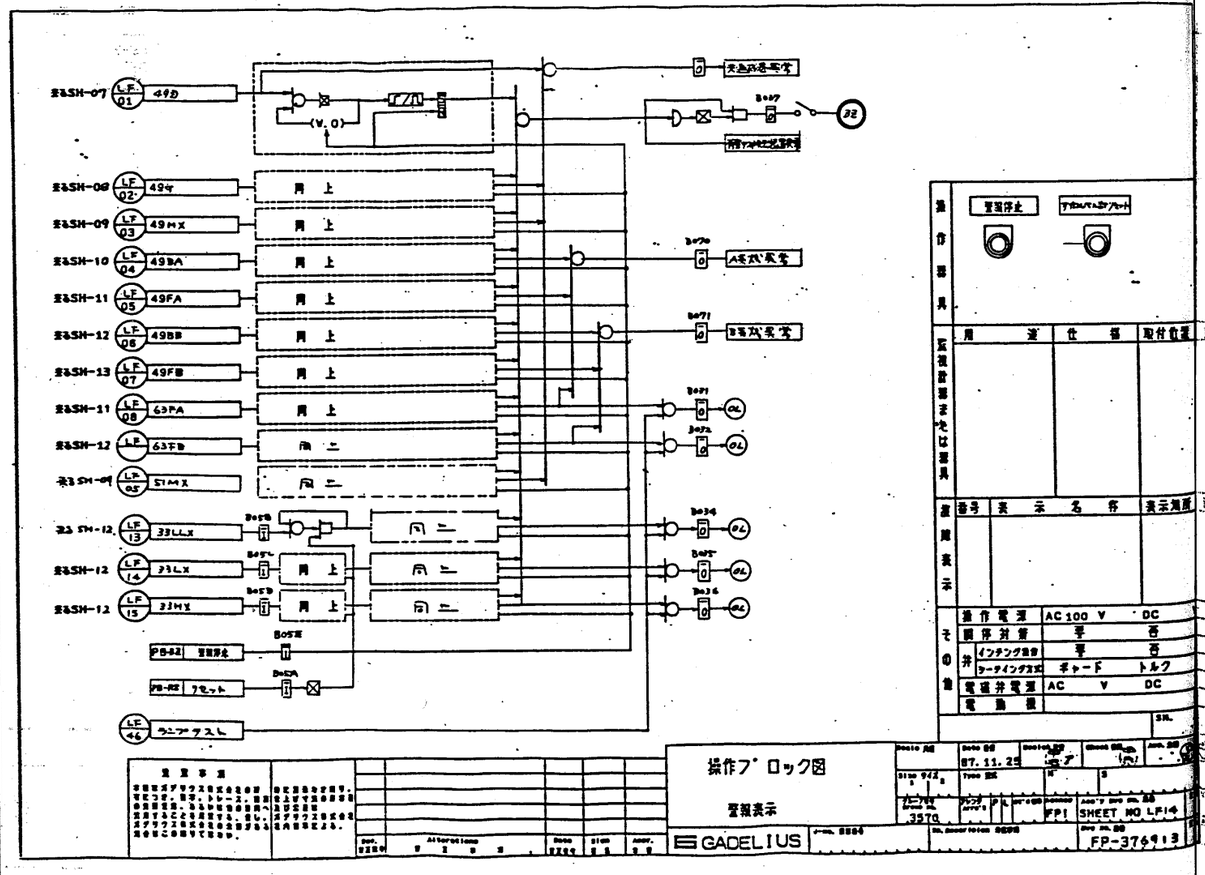

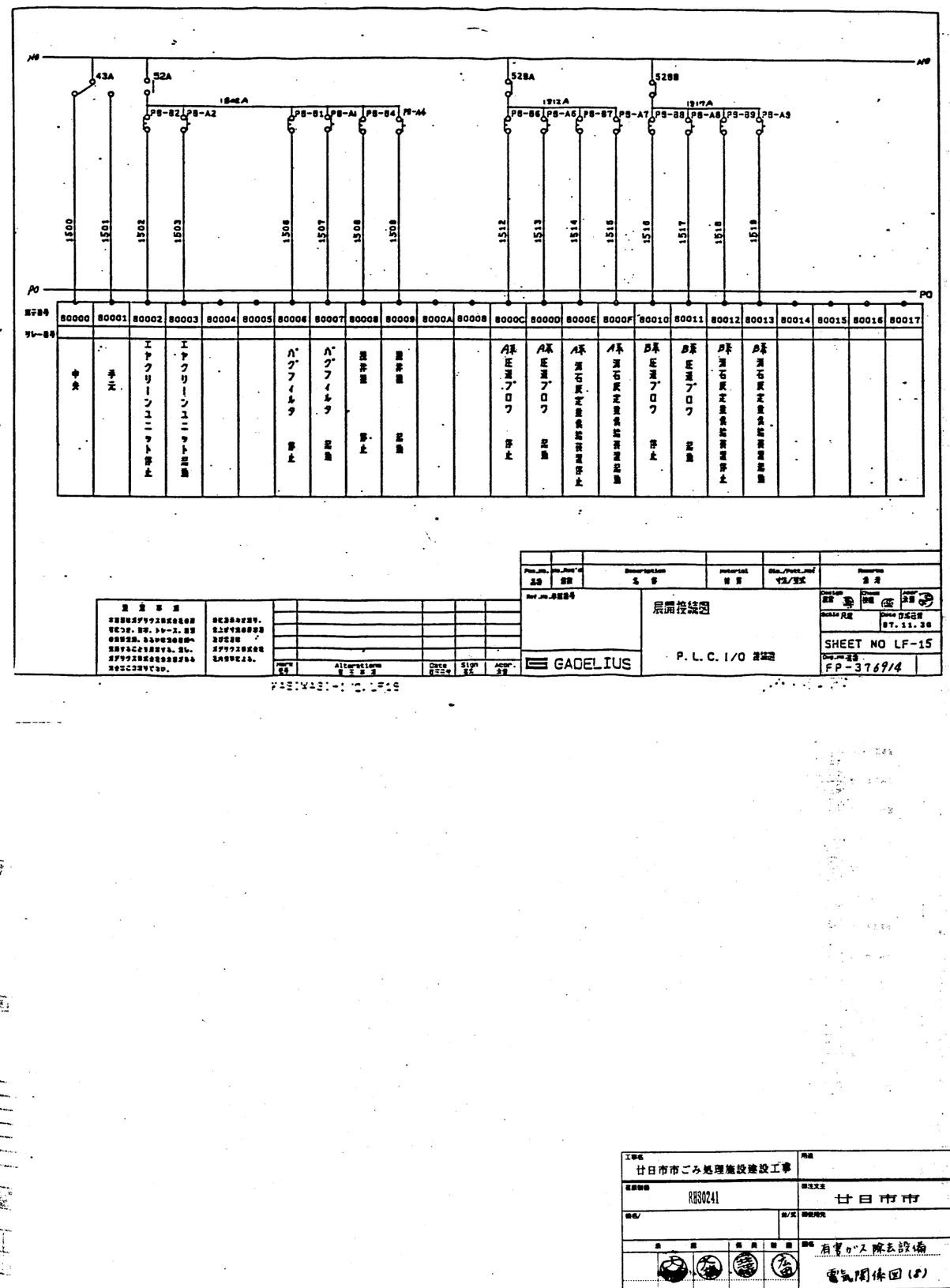

工事名 廿日市市ごみ処理施設建設工事

RH80241

廿日市市 殿

有害ガス除去設備

電気関係図 (5)

株式会社 荏原製作所

CSRH80241-04-257

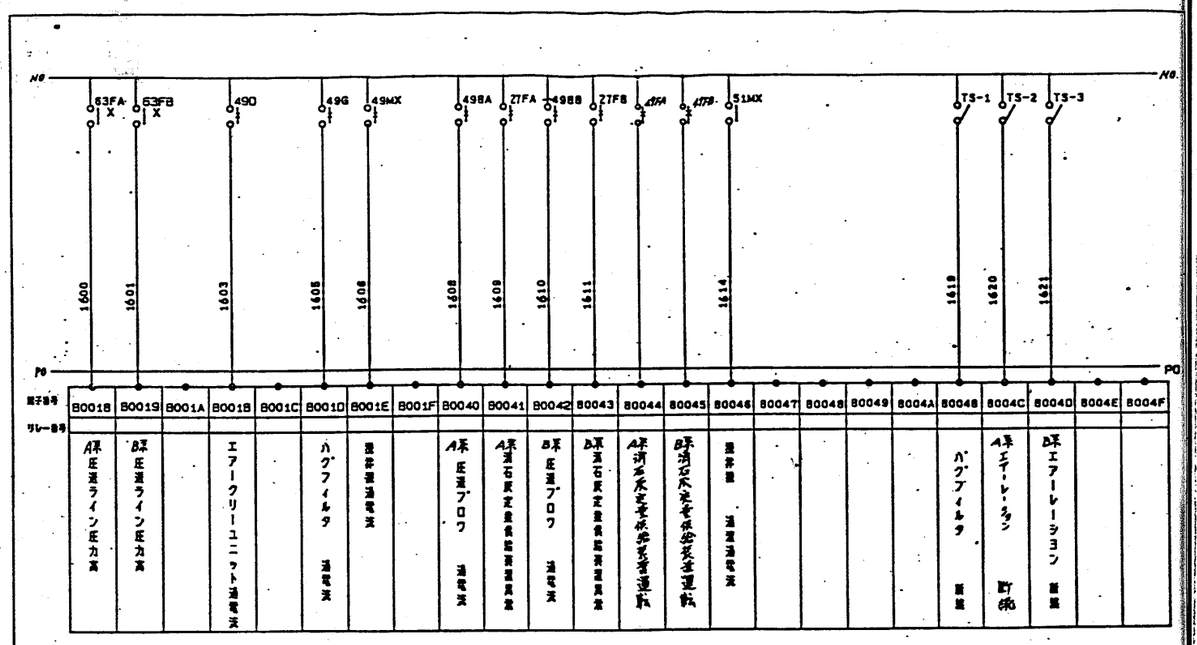

注意事項

本図面はダクラスを使用する部分だけが、B7、トレース、部品名称表示、ネットワーク番号等へ反映することを示す。また、ダクラスを使用しない部分はこの図面では示さない。

作成されたものを示す。
それぞれの部分を示す。
ダクラスを使用する部分を示す。

Mark 記号	Alterations 変更事項	Date 年月日	Sign 署名	Appr. 承認

Pos.No. 品番	No./Rev'd 数量	Description 名称	Material 材質	Dim./Part.No. サイズ/型式	Remarks 備考

Ref.No.参照番号

GADELIUS

展開接続図

P. L. C. I/O 接続図

Design 設計 / Check 検図 / Appr. 承認

Scale 尺度 / Date 作成日付 87. 11. 30

SHEET NO LF-16

Dwg.No 図番 FP-376915

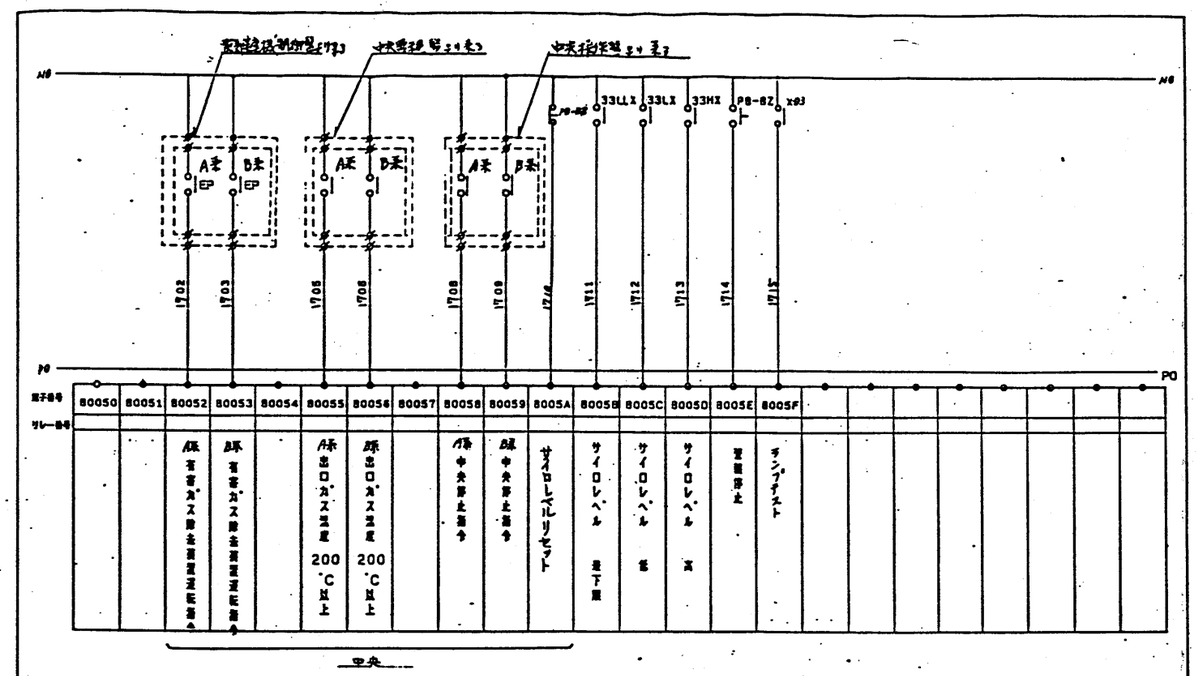

Pos.No. 品番	No./Rev'd 数量	Description 名称	Material 材質	Dim./Part.No. サイズ/型式	Remarks 備考

Ref.No.参照番号

GADELIUS

展開接続図

P. L. C. I/O 接続図

Design 設計 / Check 検図 / Appr. 承認

Scale 尺度 RX / Date 作成日付 87. 11. 30

SHEET NO LF-17

Dwg.No 図番 FP-376916

Mark 記号	Alterations 変更事項	Date 年月日	Sign 署名	Appr. 承認

注意事項

本図面はダクラスを使用する部分だけが、B7、トレース、部品名称表示、ネットワーク番号等へ反映することを示す。また、ダクラスを使用しない部分はこの図面では示さない。

作成されたものを示す。
それぞれの部分を示す。
ダクラスを使用する部分を示す。

工事名 廿日市市ごみ処理施設建設工事

用途

注番 3HS0241

発注文主 廿日市市 殿

宛名/ 品/型式 設計発注先 殿

品番 / 作図 / 検図 / 承認

図名 有害ガス除去設備 電気関係図 (1)

尺度 1:

株式会社 荏原製作所

図番 CSR3HS0241-04-258

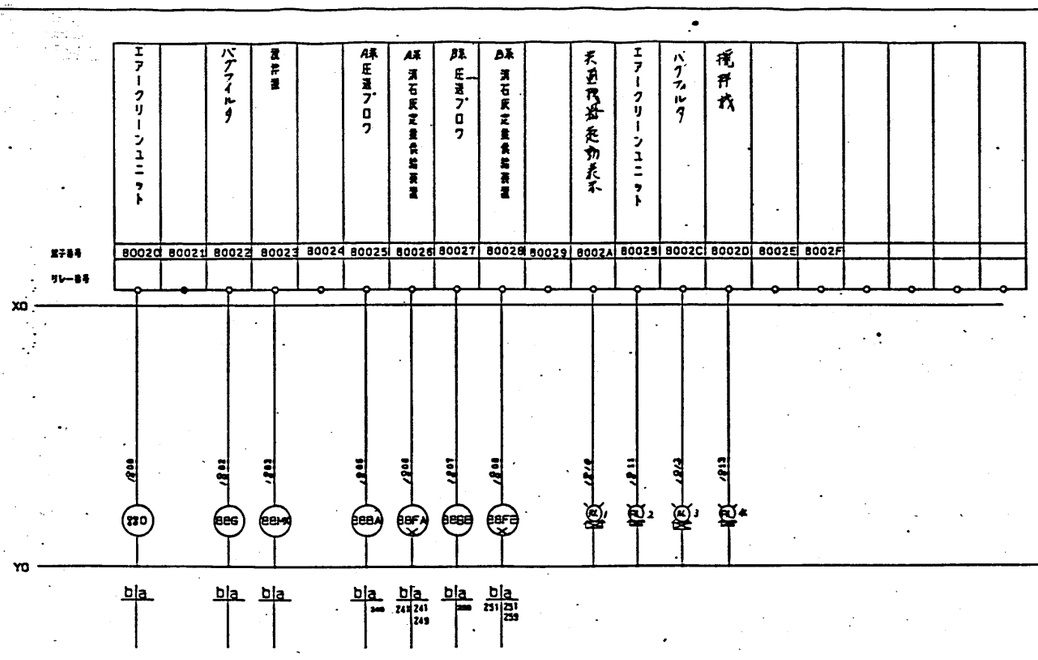

Pos.No. 品番	No.Req'd 個数	Description 名称	Material 材質	Dim./Pattern No. サイズ/型式	Remarks 備考

Ref.No.参照番号

GADELIUS

展開接続図

P.L.C. I/O 接続図

Design 設計 / Check 検図 / Appr. 決定

Scale 尺度 / Date 作成日付 87.11.30

SHEET NO LF-18

Dwg.No.番号 FP-376917

Mark 記号	Alterations 訂正事項	Date 訂正年月日	Sign 確認	Appr. 決定

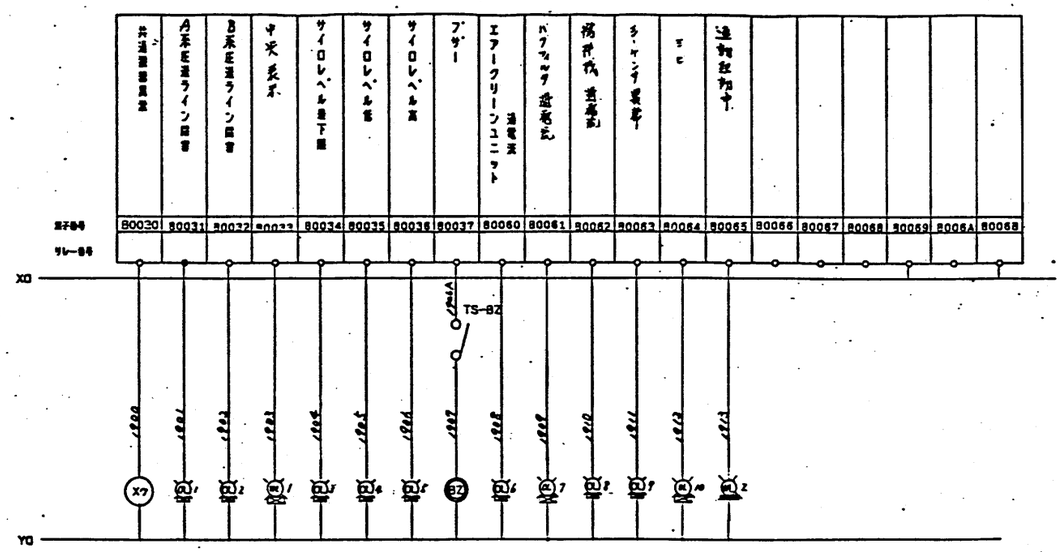

Pos.No. 品番	No.Req'd 個数	Description 名称	Material 材質	Dim./Pattern No. サイズ/型式	Remarks 備考

Ref.No.参照番号

GADELIUS

展開接続図

P.L.C. I/O 接続図

Design 設計 / Check 検図 / Appr. 決定

Scale 尺度 / Date 作成日付 87.11.30

SHEET NO LF-19

Dwg.No.番号 FP-376918

Mark 記号	Alterations 訂正事項	Date 訂正年月日	Sign 確認	Appr. 決定

工事名	廿日市市ごみ処理施設建設工事
用途	
荏原製作所	RHS0241
株式会社	廿日市市 殿
株式会社	殿
図名	有害ガス除去設備 電気関係図 (10)
図番	CSRHS0241-04-259
株式会社	荏原製作所

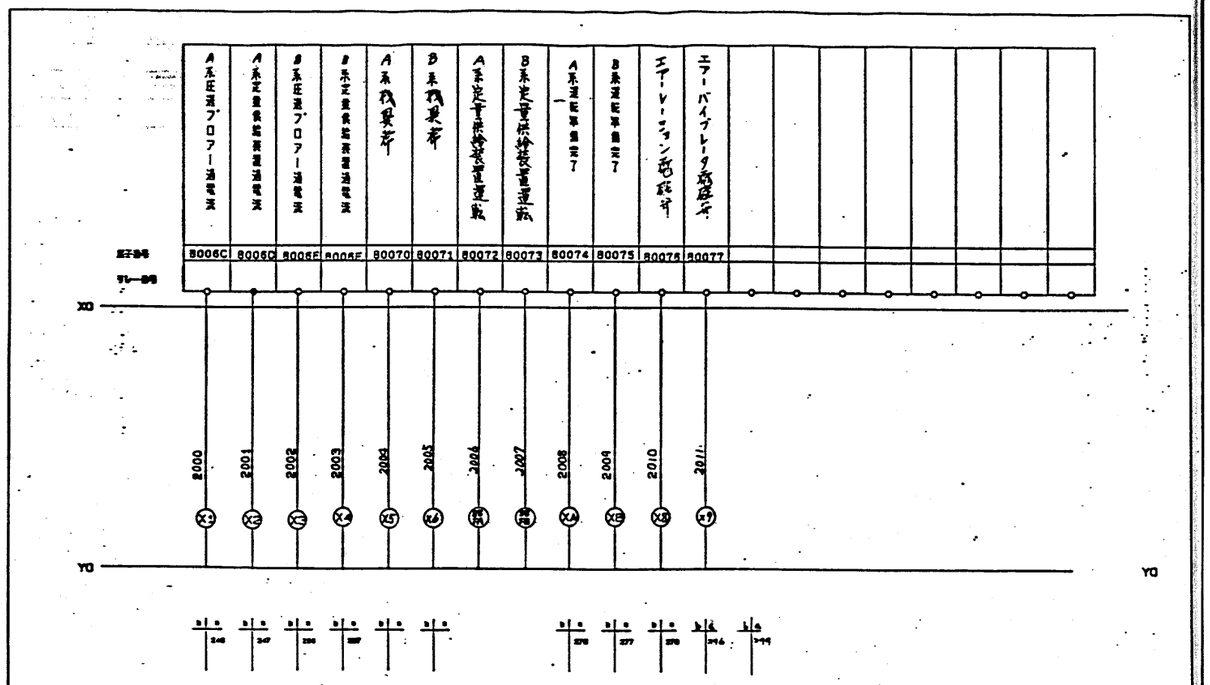

Part No.	No./Part No.	Description	Material	No./Part No.	Remarks
品番	数量	名称	材質	寸法/型式	備考

注意事項

本図はダクタイル型式を使用して、記号、ナンバー、配線番号等、あるいは文字の配置へ変更することを禁じる。尚、ダクタイル型式を使用する為に、ダクタイル型式の使用説明書による。

Alterations	Date	Sign	Appr.
変更	年月日	署名	承認

GADELIUS

展開接続図

P. L. C. I/O 接続図

SHEET NO LF-20

Dwg. No. FP-376919

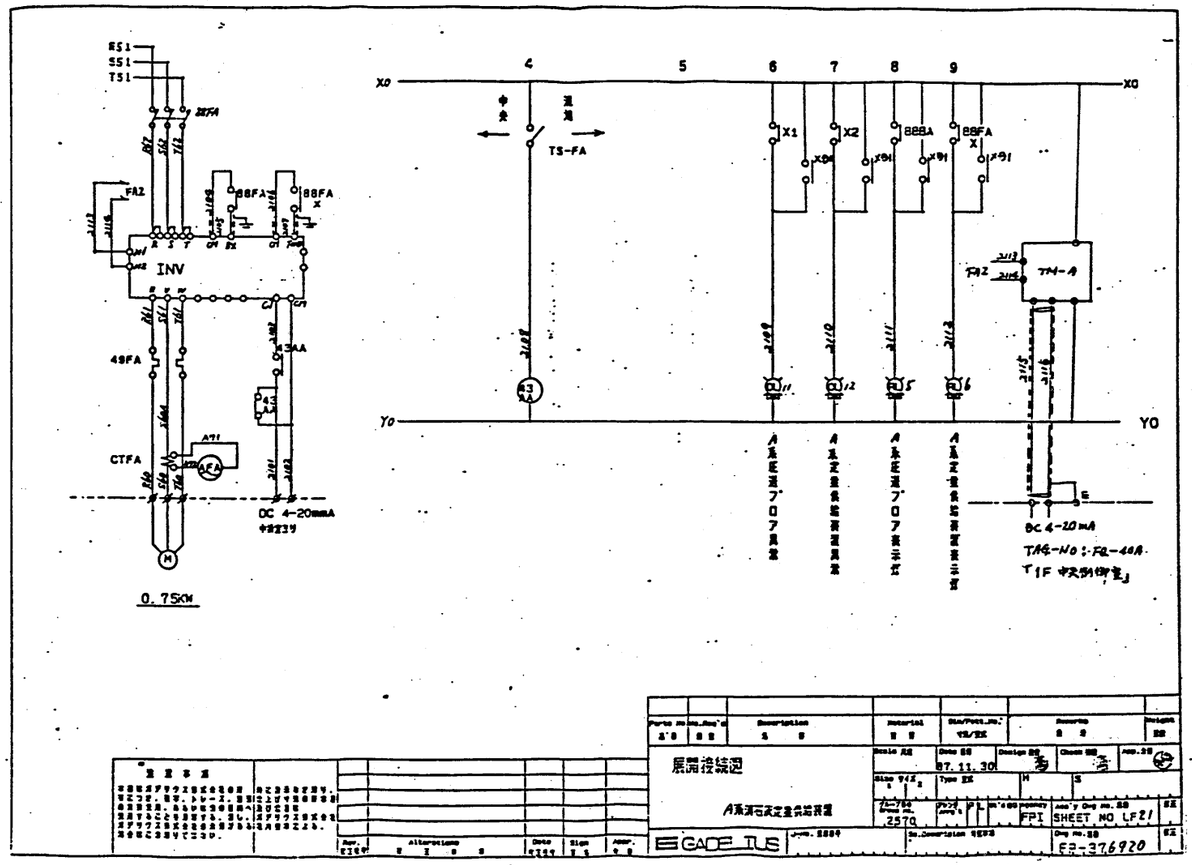

Part No.	No./Part No.	Description	Material	No./Part No.	Remarks
品番	数量	名称	材質	寸法/型式	備考

注意事項

本図はダクタイル型式を使用して、記号、ナンバー、配線番号等、あるいは文字の配置へ変更することを禁じる。尚、ダクタイル型式を使用する為に、ダクタイル型式の使用説明書による。

Alterations	Date	Sign	Appr.
変更	年月日	署名	承認

GADELIUS

展開接続図

A系消石灰定量供給装置

Date 87. 11. 30

Type EX

2570

FPI

SHEET NO LF21

Dwg. No. FP-376920

工事名	廿日市市ごみ処理施設建設工事
発注者	廿日市市 殿
名称	有害ガス除去設備
	電気関係図 (II)
株式会社	荏原製作所
図番	CSRH30241-04-260

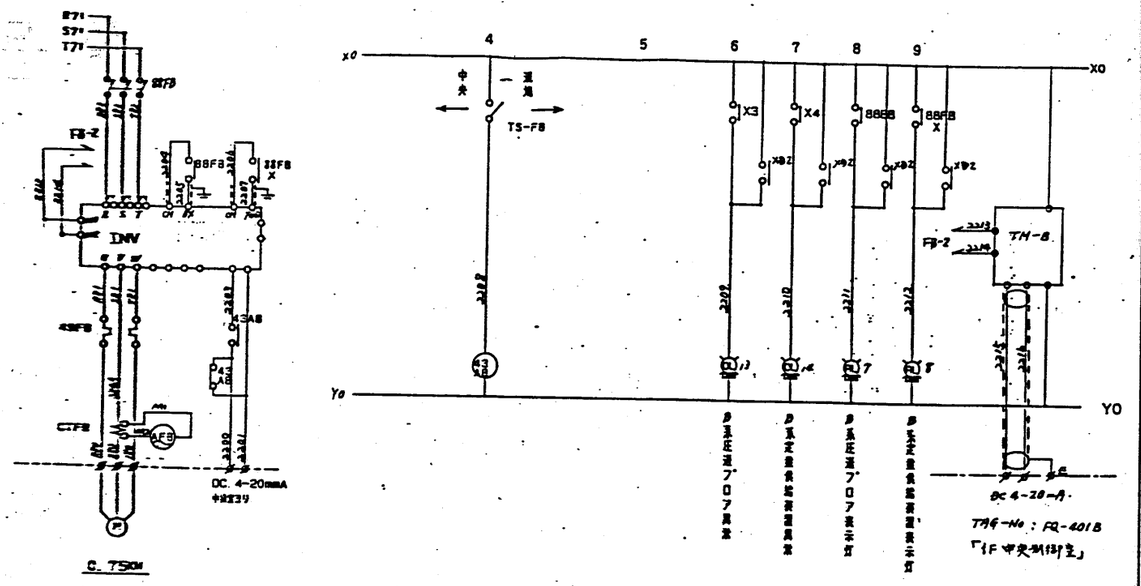

展開接続図

B系消石灰定量供給装置

GADELIUS

87. 11. 30

2570

FPI

SHEET NO LF22

FP-376821

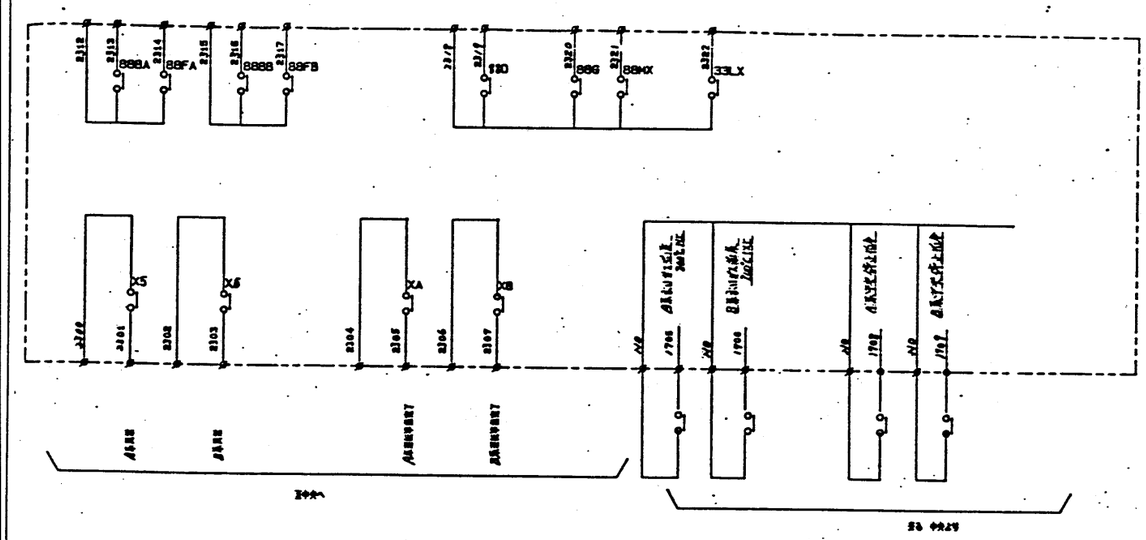

展開接続図

聯合回路

GADELIUS

87. 11. 30

2570

FPI

SHEET NO. LF-23

FP-376922

工事名	廿日市市ごみ処理施設建設工事
発注文字	廿日市市 殿
発行	殿
図名	有害ガス除去設備 電気関係図 (12)
株式会社	荏原製作所
図番	CSRHS0241-04-261

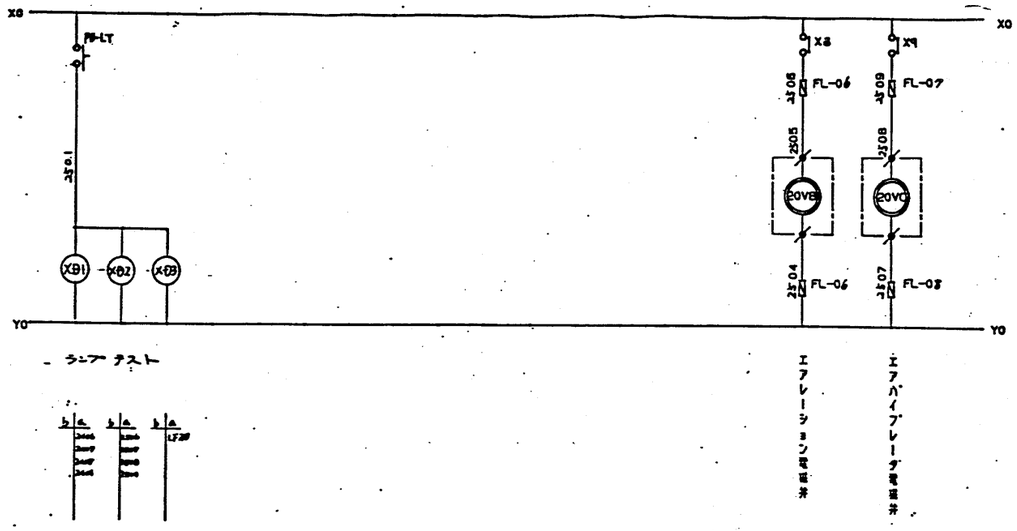

展開接続図	表示灯 回路	エアーレーションバルブ	87.11.30		
			2570	FPI	SHEET NO. LF25
GADELIUS					FP-376924

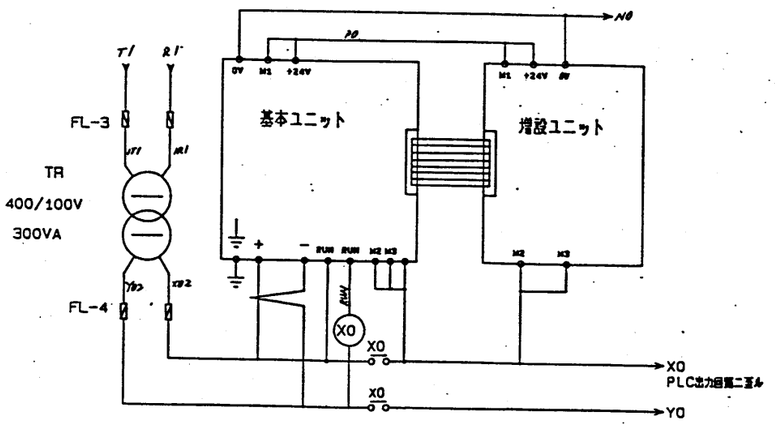

展開接続図	P. L. C. 電源回路	GADELIUS	87.11.30	SHEET NO LF-24	FP-376923

工事名	廿日市市ごみ処理施設建設工事		
注文番号	RHS0241	注文主	廿日市市 殿
機名		設置	有害ガス除去設備
			電気関係図 (13)
株式会社 荏原製作所		図番	CSRHS0241-04-262

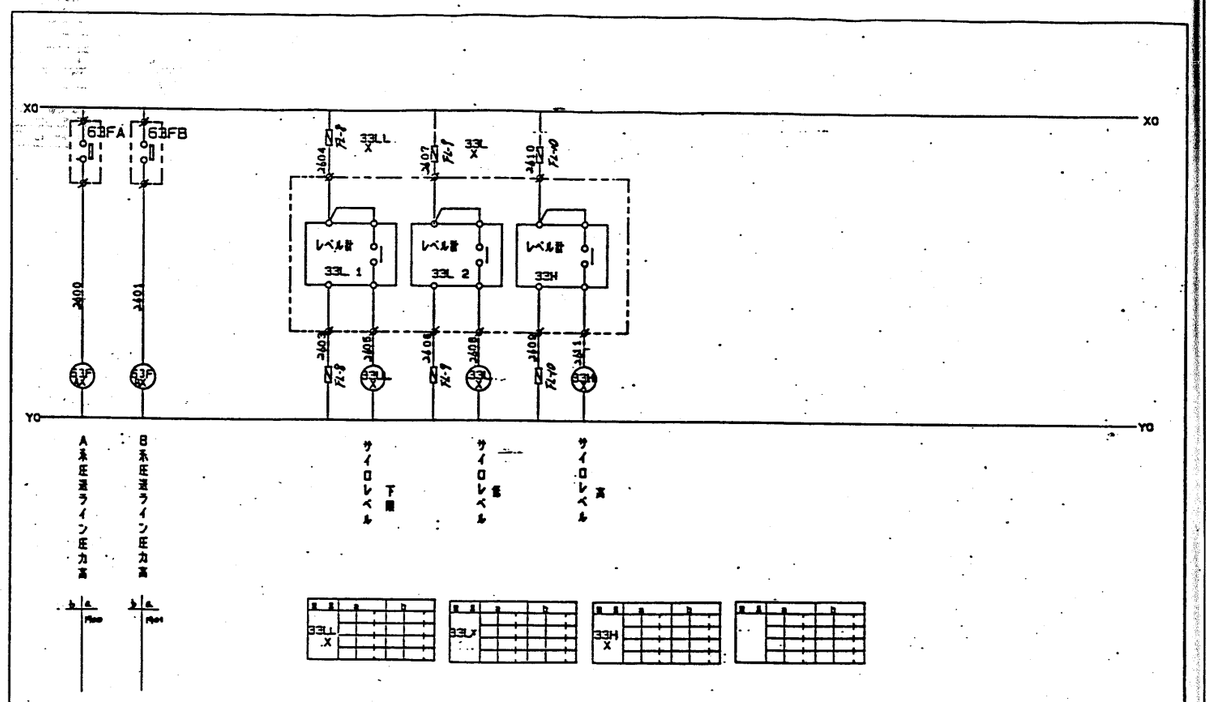

展開接続図

レベル計回路

表示灯回路

GADE TUS

FP-376925

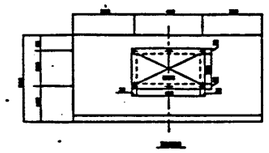

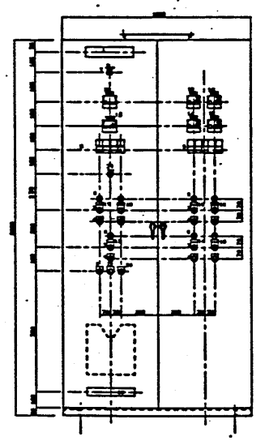

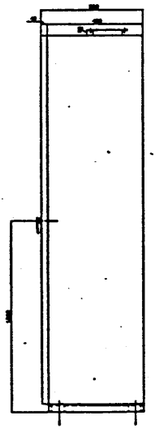

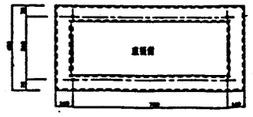

中央	火急処理 起動	遠隔起動中	不 使
ﾊﾞｯｸﾌｨﾙﾀ	ｴｱｰｸｰﾗﾝｺﾆｯﾄ	遠隔	ﾄﾞｱｲﾝﾀｰﾛｯｸ

表示灯詳細

30						
29						
28						
27						
26						
25						
24	1	電磁ｲﾝﾊﾞｰﾀ	FS-02	7セット	サイロレベル	
23	1	表示灯	アクライト		空(白)	
22	1	電磁ｲﾝﾊﾞｰﾀ	FS-LT			
21	1	電磁ｽﾀｰﾀ	63A		ｺﾝﾄｰﾗﾙ	
20	1	端子	メタルプレート		6 ﾊﾞｯｸﾌｨﾙﾀ	
19						
18	1	表示灯	アクライト	M4064	ﾊﾞｯｸﾌｨﾙﾀ	
17	1	表示灯	アクライト	B4066'	ｴｱｰｸｰﾗﾝｺﾆｯﾄ	
16						
15	1	表示灯	アクライト	M4062B	電磁ｽﾀｰﾀ動作	
14	1	表示灯	アクライト	M4062A	電磁ｽﾀｰﾀ動作	
13	1	表示灯	アクライト	M4065	運転	
12						
11	1	表示灯	アクライト	B4063B	電磁ｽﾀｰﾀ動作 ﾊﾞｯｸ	
10	1	表示灯	アクライト	B4063A	電磁ｽﾀｰﾀ動作 ﾊﾞｯｸ	
9	1	表示灯	アクライト		空(白)	
8	7	端子	4Q		黒	
7	1	端子	4Q		白	
6	10	端子	ﾌﾞﾗﾝｸ		[illegible]	
5	1	電磁ｲﾝﾊﾞｰﾀ	2Q		7SEA	
4	7	電磁ｲﾝﾊﾞｰﾀ	2Q		2Q	
3	7	電磁ｲﾝﾊﾞｰﾀ	2Q		2Q	
2	5	7SEA2P	5Q2Q			
1	1	5Q2Q	アクライト		ﾊﾞｯｸﾌｨﾙﾀ運転表示	
No	数量	名 称	仕 様	材質/型式	名 称	備考

遠隔監視記入例

M4064
ﾊﾞｯｸﾌｨﾙﾀ

GADE TUS

SHEET NO. LF-26

FP-376925

HATSUKAICHI-PNL. LF31

工事名	廿日市市ごみ処理施設建設工事
所属	
図番	RH30241
発注文書	廿日市市 殿
宛名/	殿
設計/実	殿
図名	有害ガス除去設備 電気関係図 (14)
縮尺	1:
図番	CSR-RH30241-04-263
REV.	

株式会社 荏原製作所

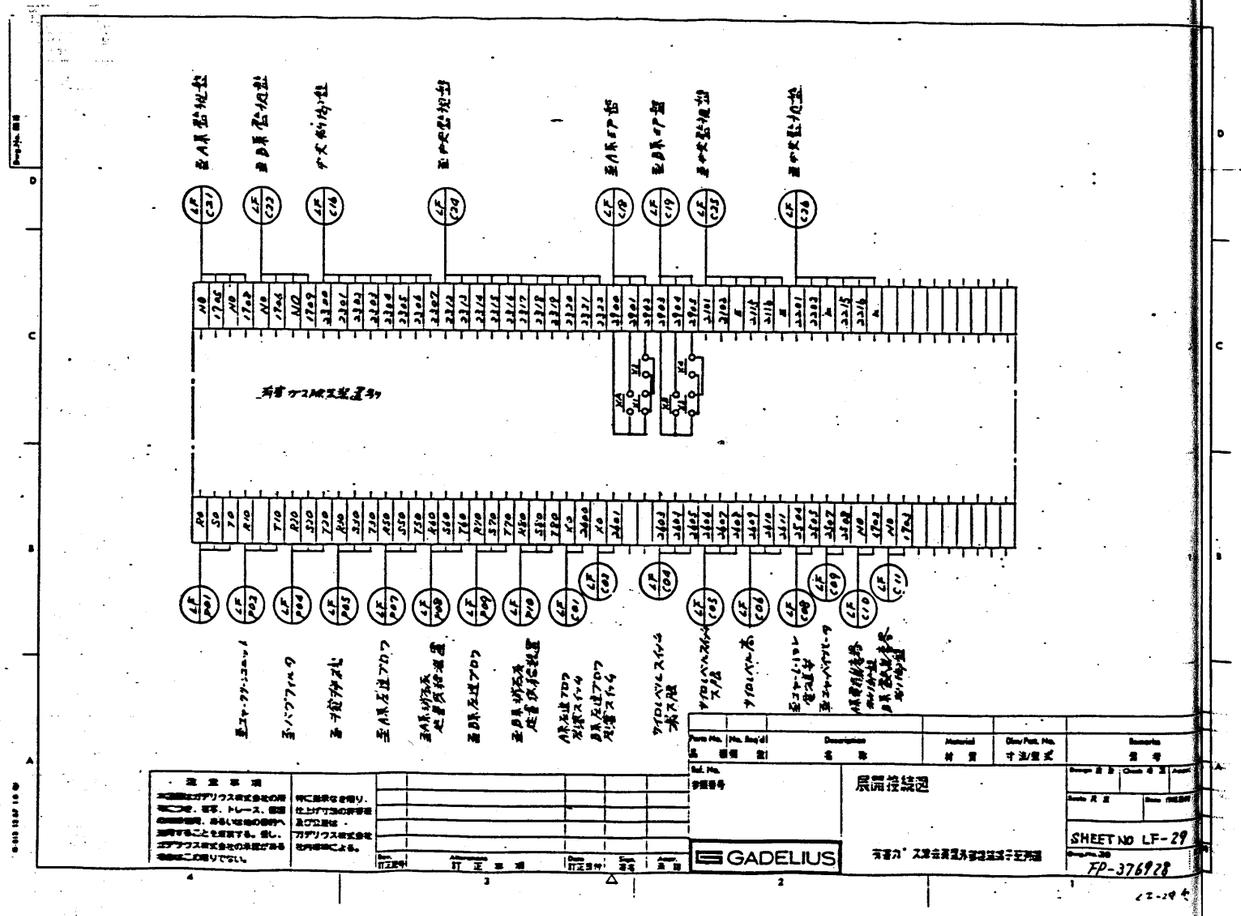

機器番号	発点	着点	用途	回路電圧(V)	容量(KW)	電流(A)	ケーブル 種類	ケーブル 芯数	ケーブル サイズ	断面積(mm2)	ケーブル長さ 設計	ケーブル長さ 実長	電線管サイズ	備考
P01		有害ガス除去装置制御盤	電源	440V			CV	3C	38.					荏原製作所殿物支給
P02	制御盤	エアークリーンユニット	動力	440V	0.473	1.18	CV	2C	2.0					
P04	制御盤	バグフィルタ	動力	440V	0.18	0.8	CV	3C	2.0					〃
P05	制御盤	風ハン盤	動力	440V	2.2	4.0	CV	3C	3.5					
P07	制御盤	A系圧送ブロア	動力	440V	7.5	14.0	CV	3C	8.0					
P08	制御盤	A系消石灰定量供給装置	動力	440V	0.75	2.0	CV	3C	2.0					
P09	制御盤	B系圧送ブロア	動力	440V	7.5	14.0	CV	3C	8.0					
P10	制御盤	B系消石灰定量供給装置	動力	440V	0.75	2.0	CV	3C	2.0					
			動力	440V	0.75	2.0	CV	3C	2.0					
	中央	制御盤	制御	100V			CVV	10C	1.25					
C01	制御盤	A系圧送ブロア出口リミットスイッチ	制御	100V			CVV	2C	1.25					
C02	制御盤	B系圧送ブロア出口リミットスイッチ	制御	100V			CVV	2C	1.25					
C04	制御盤	サイロレベルスイッチ最下層	制御	100V			CVV	4C	1.25					
C05	制御盤	サイロレベルスイッチ 低	制御	100V			CVV	4C	1.25					
C06	制御盤	サイロレベルスイッチ 高	制御	100V			CVV	4C	1.25					
C08	制御盤	エアーレーション電磁弁	制御	100V			CVV	2C	1.25					
C09	制御盤	エアーハイブレーター電磁弁	制御	100V			CVV	2C	1.25					
C10	〃	A系EP盤	〃	100V			CVV	2C	1.25					
C11	〃	B系 〃	〃	100V			CVV	2C	1.25					

GADELIUS

ケーブルリスト

有害ガス除去装置
外部接続ケーブルスケジュール

SHEET NO LF-30

FP-376929

工事名	廿日市市ごみ処理施設建設工事
注文番号	RB30241
宛先	廿日市市 殿
名称	有害ガス除去装置
図番	CSRA0RB241-04-264

株式会社 荏原製作所

長記号	発点	着点	用途	回路電圧 (V)	容量 (KW)	電流 (A)	ケーブル 種類	芯数	サイズ	断面積 mm²	ケーブル長さ 設計	実長	備考
C16	制御盤	中央制御盤	制御	100	—	—	CVV	8C	1.25				荏原製作所殿御支給
C18	〃	A系EP盤	〃	〃	—	—	CVV	3C	1.25				
C19	〃	B系EP盤	〃	〃			CVV	3C	1.25				
C21	〃	A系監視盤	〃	〃			CVV	4C	1.25				
C22	〃	B系 〃	〃	〃			CVV	4C	1.25				
C24	〃	中央制御盤	〃	〃			CVV	11C	1.25				荏原製作所殿御支給
C25	〃	中央監視盤	〃	DC		4-20mA	シールド線	2C	0.75	X2本			——〃——
C26	〃	〃	〃	DC		4-20mA	〃	2C	〃	X2本			——〃——

COMPUTER GENERATED DRAWING

注意事項
本図面はガデリウス株式会社の所有に属す。転写、トレース、図面の貸出禁止。また許可なき目的へ流用することを禁ずる。但し、ガデリウス株式会社の承認がある場合はこの限りでない。

GADELIUS

ケーブルリスト

SHEETNO LF-31

FP-376930

ﾍﾞｰｽ	記号	数量	部品名称	型式	定格	製造
	52M	1	主電源遮断器	FFA183A	3P 50AT 400V 18 遮断容量 5KA 0.19	富士電機
	52A	1	配電用遮断器	EA33	3P 16AT 400V V8 遮断容量 2.5KA	富士電機
	52BA 52BB	2	配電用遮断器	EA33	3P 30AT400V V8 遮断容量 2.5KA	富士電機
	P.L.C	1	シーケンサ 主系	FP856R	AC100V	富士電機
	P.L.C	1	シーケンサ 増設	FT856R	AC100V	富士電機
	P.L.C	1	上位用ローダー	FLD856A-AB		富士電機
	88BA.B	2	電磁開閉器	SRC3931-5-IN	400V 30A 12-18A ﾀｰﾏﾙﾘﾚｰ TM-ILN	富士電機
	88FA.B	2	電磁開閉器	SRCA3931-0	400V 20A 1.4-2.5A ﾀｰﾏﾙﾘﾚｰ TR-0	富士電機
	88O	1	電磁開閉器	SRCA3931-0	400V 20A 4-6A ﾀｰﾏﾙﾘﾚｰ TR-0	富士電機
	88G	1	電磁開閉器	SRCA3931-0	400V 20A 0.45-0.72A ﾀｰﾏﾙﾘﾚｰ TR-0	富士電機
	88MX	1	電磁開閉器	SRCA3931-0	400V 20A 4.0-6.0A ﾀｰﾏﾙﾘﾚｰ TR-0	富士電機
	V	1	交流電圧計	FS-80	目盛 0-600V 目盛 0-150V	富士電機
	CT- BA.B	2	変流器	FRC-5-26	変比 20/1A 5VA	富士電機
	CT- FA.B.	2	変流器	FSCP-5	変比 5/1A 5VA	富士電機
	CT-MX	1	変流器	FSCP-5	変比 5/1A 5VA	富士電機
	ABA.B	2	電流計	FS-80	目盛 1-20-60A	富士電機
	AFA.B	2	電流計	FS-80	目盛 0-2-6A 手動行き	富士電機
	AMX	1	電流計	FS-80	目盛 0-5-15A 〃	富士電機

ﾍﾞｰｽ	記号	数量	部品名称	型式	定格	製造
	OL, WL	18	表示灯	赤AH30-ZN1BP 3CT AH30-ZN1WH 2コ	AC100V 18V2W	富士電機
	RL	7	表示灯	AH30-ZN1RN	AC100V 18V2W	富士電機
	VL	1	表示灯	AH30-ZN1VT	AC400V T/RO 18V2W	富士電機
	PB-A	7	押釦スイッチ	AH30-G1B22	AC100V 6A	富士電機
	PB-B	7	押釦スイッチ	AH30-G1G22	AC100V 6A	富士電機
	PB-A	3	押釦スイッチ	AH30-G1T 2コ AH30-G1B22 2コ	AC100V 6A	富士電機
	43A	1	電源スイッチ	AH30-P2B2Z	AC100V 6A	富士電機
	SLMX	1	過電流継電リレー(ショックリレー)	TSR-50	400V 2.2KW	富士チエン
	CT-SLMX	1	負荷電流計	TSR-50	5/1A 5VA	富士チエン
	TR3	1	制御用変圧器	三相 [illegible]	440V/100V 500VA	富士電機
	TR1	1	制御用変圧器	単相 電源用変圧器	440/100V 500VA	富士電機
	TR2	1	制御用変圧器	単相 予備	440/100V 750VA	富士電機
	FL-1.-10	20	電源ヒューズ	AFBC-3	AC500V 3A	富士電機
	PT	1	計器用変圧器	FPRE-18NB	440V/100V 15VA	富士電機
	FL	1	電源灯	蛍光灯	AC100V 50HZ 10W X 1	東芝電機
	DS	1	ドアスイッチ	AFM-マイクロ-10ヨリ	AC125V, 5A	
	TC	6	ｻｰﾏﾙﾌｧｽｲｯﾁ	WS1031		松下電工
	BZ	1	ブザー	SA2031		〃
		31	補助リレー	MY4-CR	AC100V AC110V5A	富士電機
	TM-A.B	2	温度変換器	CV-4AB	0-400V → 0-10mA 変換 ACMPV 2VA	山武ｼｽﾃﾑ
		1式	端子台	AYHH118-60	AC600V 15A	富士電機
		1式	端子台	TS8-8	AC600V 45A	富士電機
		1式	〃	TSM-5	AC600V 75A	
	INV	2	インバータ	FVR0228S-4	AC400V4KVA 5A OPC-03	富士電機
		1	調光器	ATLN183-5	AC400V 10A	

Alterations 変更事項	Date 変更年月日	Sign 変更	Appr. 承認

GADELIUS

部品表

SHEET NO. LF-32

FP-376931

工事名	廿日市市ごみ処理施設建設工事
注文番号	RR30241
注文主	廿日市市 殿
名称	有害ガス除去設備 電気関係図(16)
図番	CSRR30241-04-265
株式会社	荏原製作所

1	準拠基準	●JIS ○JEC ●JEM ○電気設備技術基準	
		○盤設置制御型共通仕様書	
2	電源	周波数	○50Hz ●60Hz
		主回路電圧	○AC200V ○AC220V ○AC400V ●AC440V ○その他
		制御回路電圧	○AC200V ○AC220V ●AC100V ○AC110V ○その他
		計装回路電圧	●AC100V ○AC110V ○その他
		受電点における遮断容量	KA(ASYM) KA(SYM)
3	盤構造	盤構造	○屋外 ●屋内 ●側面 ○開放 ○防滴 ○防雨 ●防塵 ○防爆( ) ○
		外面構造	●垂直自立形 ○壁掛形 ○スタンド形 ○
		監視制御面	●前面 ○内前面 ○両面
		盤構造	●独立盤 ○列盤
		前面構造	●扉 ○固定 ○
		背面構造	○扉 ○引掛式 ●固定 ○
		扉開き方向	○右ハンドル&左ヒンジ ○左ハンドル&右ヒンジ ●両開き
		配線引入／出孔	○下部 ●天井部 ○
		板厚 扉	●3.2t以上 ○2.3t以上 ○1.6t以上
		板厚 本体	○3.2t以上 ●2.3t以上 ○1.6t以上
		底板	●有 ○無
		扉ハンドル	●A-140-1(ﾀｰﾝ付) ○A-140-1(ﾀｰﾝなし)
4	塗装	表面処理	●メラミン焼付 ○
		つや	●半つや ○全つや ○
		塗料指定	●メーカ基準 ○
		色彩 表面	●5Y7/1 ○
		色彩 内面	●5Y7/1 ○
		色彩 内部パネル	●5Y7/1 ○
		色彩 計器枠	●N1.5 ○
		色彩 開閉器等のとって 一般用	●N1.5 ○
		色彩 開閉器等のとって 非常用	○7.5R4.5/4 ○
5	周囲条件	最高温度	●40℃ ○ ℃
		湿度	○ 結露するものとしない
		最低温度	●-5℃ ○-20℃ ○ ℃
		雰囲気	●一般 ○
6	端子	主回路	●丸形圧着 ○
		制御回路	○丸形圧着 ●Y形圧着
7	銘板	材質	●アクリル ○
		主銘板 寸法	○400x63x5t ●315x63x5t ○200x63x5t
		主銘板 取付寸法	●ビス止め ○両面テープによるはりつけ
		用途銘板 寸法	○63x12x2t ●50x12x2t
		用途銘板 取付寸法	○ビス止め ●両面テープによるはりつけ

8	部品銘柄及び概略仕様	配線用しゃ断器	●富士 ○日立 ○三菱 ○寺崎	特殊仕様：
		電磁開閉器／接触器	●富士 ○日立 ○三菱 ○	特殊仕様：
		補助リレー	○富士 ○日立 ○三菱 ●立石	特殊仕様：
		電流計・電圧計	○東洋 ●立石	
		タイプ	○広角形 ●非広角形	
		電流計倍率	○2倍 ●3倍 ○5倍	
		非指針	●有 ○無	
		CT・PT	○東洋 ●立石	
		瞬時継電器	○立石(電子タイマ) ○	
		表示灯・押釦	○和泉 ○キムデン ●立石	
		シーケンサ	○OMRON ●富士 ○その他	
9	盤内配線	種類	●IV, KIV及びシールド線 ○その他	
		制御回路 主回路	●3.5mm² 以上 ○	
		制御回路 制御回路	○2mm² ● 1.25mm²	
		制御回路 PT・CT 2次回路	●2mm² ○	
		制御回路 シールド線	●0.75mm² ○	
		メーカ	●A団5社 (古河・住友・藤倉・日立・大日日本)	
		被覆の色別 主回路	●黄 ○	
		被覆の色別 制御回路	●黄(直流回路及びPT・CT 2次回路を含む) ○	
		被覆の色別 接地線	●緑	
		被覆の色別 シールド線 絶縁被覆	1芯の場合 ●黒 ○ ○	
		被覆の色別 シールド線 絶縁被覆	2芯の場合 ●黒及び白○ ○	
		被覆の色別 シールド線 外被	●灰 ○	
		端末相及び識別色別 三相	第1相 ●赤 ○	
		端末相及び識別色別 三相	第2相 ●白 ○	
		端末相及び識別色別 三相	第3相 ●黄 ○	
		端末相及び識別色別 三相	中性及零相 ●黒 ○	
		端末相及び識別色別 単相	第1相 ●赤 ○	
		端末相及び識別色別 単相	中性相 ●黒 ○	
		端末相及び識別色別 単相	第2相 ●黄 ○	

注) 1. 色別はビニール製絶縁キャップによる。
2. 三相回路から分岐した単相回路は、分岐前の色別とする。
3. 制御回路の端末色別は行わない。

10	その他	押釦の色	運転	●赤 ○	停止 ●緑 ○
			ランプテスト	○赤 ●橙	警報停止 ●黄 ○
		表示灯の色	運転	●赤 ○	停止 ○緑 ○
			電源	●白 ○	開 ○白 ○
			閉	○白 ○	
			警報	○運転ランプテスト ○	
		ランプ仕様	●18V20	○6V10	
11	予備品	ランプ	●100% ○		
		ヒューズ	●100% ○		
12	特記事項				

Parts No. 品番	No. Req'd 個数	Description 名称	Material 材質	Dim/Part. No. 寸法/型式	Remarks 備考
Ref. No. 参照番号					

注意事項
本図面はガデリウス株式会社の所有につき、複写、トレース、図面の流用使用、あるいは他の目的へ利用することを禁止する。但し、ガデリウス株式会社の承認がある場合はこの限りでない。

特に指示なき限り、仕上がり寸法の許容差及び公差はガデリウス株式会社社内規格による。

Date 訂正年月日	Alterations 訂正事項	Date 訂正日付	Sign. 署名	Appr. 決裁

GADELIUS

制御盤仕様書

Design 設計 | Check 点検 | Appr. 決裁

Scale 尺度 | Date 作成年月

SHEET NO. LF-33

Dwg. No. 図番 LF-376932 | 改正記号

LF-37

FP-376194

3RD ANGLE METHOD | FINAL APPROVAL

FUJI
TRANSISTOR INVERTER

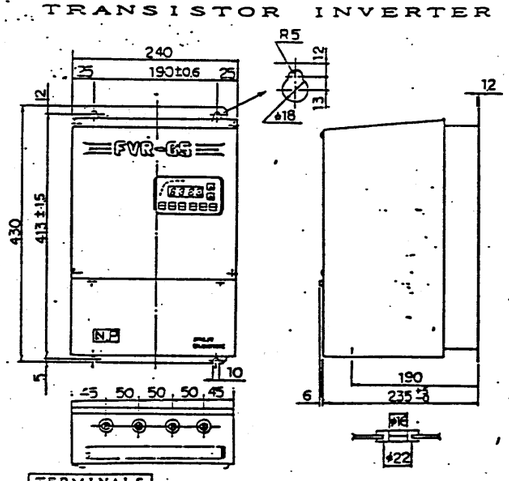

TERMINALS

30A	30B	30C	11	12	13	V1	C1	CM	FWD	REV	X1	X2	JOG	SOFT	BX	DBR	RST/THR	CM	SST	SAR	OL
															R	S	T	DB1	DB2	U	V	W
															E							E

DIMENSIONS IN mm

FVR022G5-4	3φ AC 400 ~ 460 V 50 / 60 Hz	4 kVA	0.5~360 Hz	5 A
TYPE	SOURCE	CAPACITY	FREQUENCY	CURRENT
		OUTPUT		

CUSTOMER:
VIA:
APPLICATION:
W.NO. FP-376933

Fuji Electric Co.,Ltd.
SA590231

FVRG5-4 標準接続図

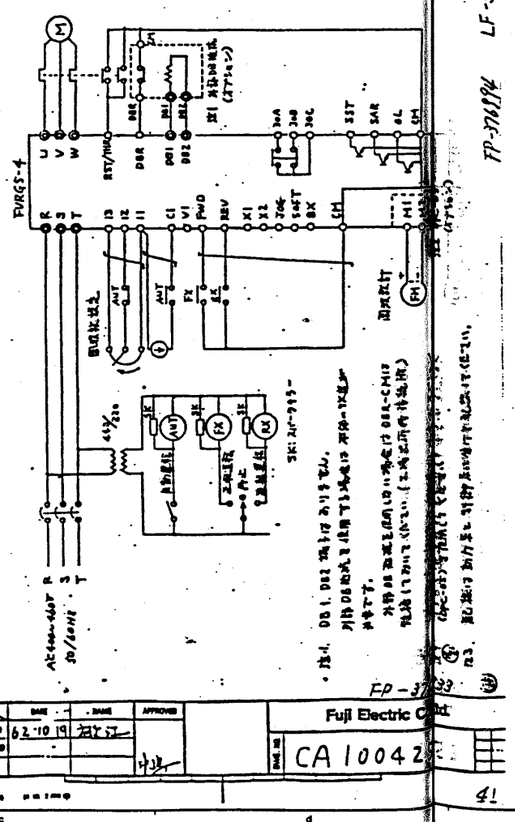

FP-376933

Fuji Electric Co.,Ltd.
CA100421

工事名: 廿日市市ごみ処理施設建設工事
RHS0241
廿日市市 殿
有害ガス除去設備
電気関係図 (17)
株式会社 荏原製作所
CSRHS0241-04-266

シート番号	図 面 名 称	図面番号
EP-01	展開接続図 基礎接続図	FP-376860
EP-02	展開接続図 三線接続図 その01	FP-376861
EP-03	展開接続図 三線接続図 その02	FP-376862
EP-04	端子ブロック図 図記号一覧表	FP-376863
EP-05	運転操作図	FP-376864
EP-06	端子ブロック図 端子シールファン・ヒータ	FP-376865
EP-07	端子ブロック図 ロータリバルブ，スクリュウコンベヤ	FP-376866
EP-08	端子ブロック図 チエンコンベヤ	FP-376867
EP-09	端子ブロック図 G ダストダンパ	FP-376868
EP-10	端子ブロック図 高圧発生回路	FP-376869
EP-11	端子ブロック図 G集塵極槌打装置	FP-376870
EP-12	端子ブロック図 EP集じん極槌打装置	FP-376872
EP-13	端子ブロック図 EP放電極槌打装置	FP-376873
EP-14	端子ブロック図 警報表示	FP-376874
EP-15		
EP-16	展開接続図 PLC. I/O接続図	FP-376876
EP-17	展開接続図 PLC. I/O接続図	FP-376877
EP-18	展開接続図 PLC. I/O接続図	FP-376878
EP-19	展開接続図 PLC. I/O接続図	FP-376879
EP-20	展開接続図 PLC. I/O接続図	FP-376880

シート番号	図 面 名 称	図面番号
EP-21		
EP-22	展開接続図 EP高圧発生回路	FP-376882
EP-23	電気集塵器制御盤外形図	FP-376883
EP-24	電気集塵器部品表	FP-376884
EP-25	ケーブルリスト	FP-376885
EP-26	EP高圧発生装置外形図	FP-376886
EP-27	電気集塵器制御盤仕様書	FP-376887
EP-28	電気集塵器部品配置図	FP-376888
EP-29	外部接続端子配列図	FP-376889
EP-30	外部端子取合図	FP-376890
EP-31	直流電源装置 製作仕様書 1/3 (参考資料)	FP-376891
EP-32	直流電源装置 製作仕様書 2/3 (参考資料)	FP-376892
EP-33	直流電源装置 製作仕様書 3/3 (参考資料)	FP-376893
EP-34	直流電源装置 仕様書	FP-376894
EP-35	直流電源装置 接続展開図	FP-376895
EP-36	直流電源装置 サイリスタユニット外形図	FP-376896
EP-37	直流電源装置 交流リアクトル外形図	FP-376897
EP-38	展開接続図 No.1 No.2 ダスト搬送コンベヤ	FP-376898
EP-39		
EP-40	背電表示灯	FP-468960

Part No. 品番	No. Req'd 員数	Description 名 称	Material 材 質	Dim./Part No. 寸法/型式	Remarks 備 考

Ref. No. 参照番号

(株)荏原製作所
甘日市町清掃センター 御中

4010A

電気集じん器図面表

GADELIUS

Design 設計 | Check 検図 | Appr. 決定

Scale 尺度 | Date 作成日付 00. 05. 05

SHEET NO. EP00

Dwg. No. 図番 FP-376859

Mark 記号	Alterations 変 更 事 項	Date 年月日	Sign 署名	Appr. 承認

変更事項

本図面はオダウス社式を主体に作成つず。但し、トレース、図面中の部分は、あるいは当社独自に追加することを認めます。また、オダウス社式を主体とする。

当社設計を主体とする。全ての当社図面及び文書はオダウス社式を主体とする。

MATERIAL-DWG-E. EP-00

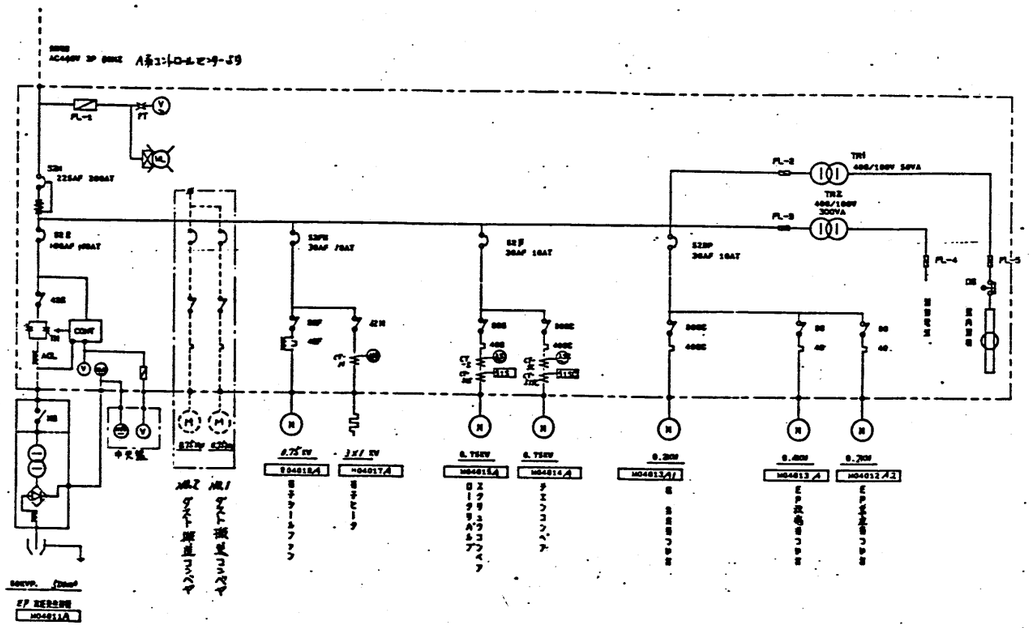

注. 本図はA系を示します。 B系 同共用一とします。

品番	員数	名称	材質	寸法/型式	備考

GADELIUS

展開接続図

SHEET NO EP-01

FP-376860

工事名	甘日市市ごみ処理施設建設工事
図面番号	RBS0241
発注又は受注先	甘日市市 殿
図名	電気集じん器 電気関係図(1)
図番	CSRN90241-04-150
株式会社 荏原製作所	

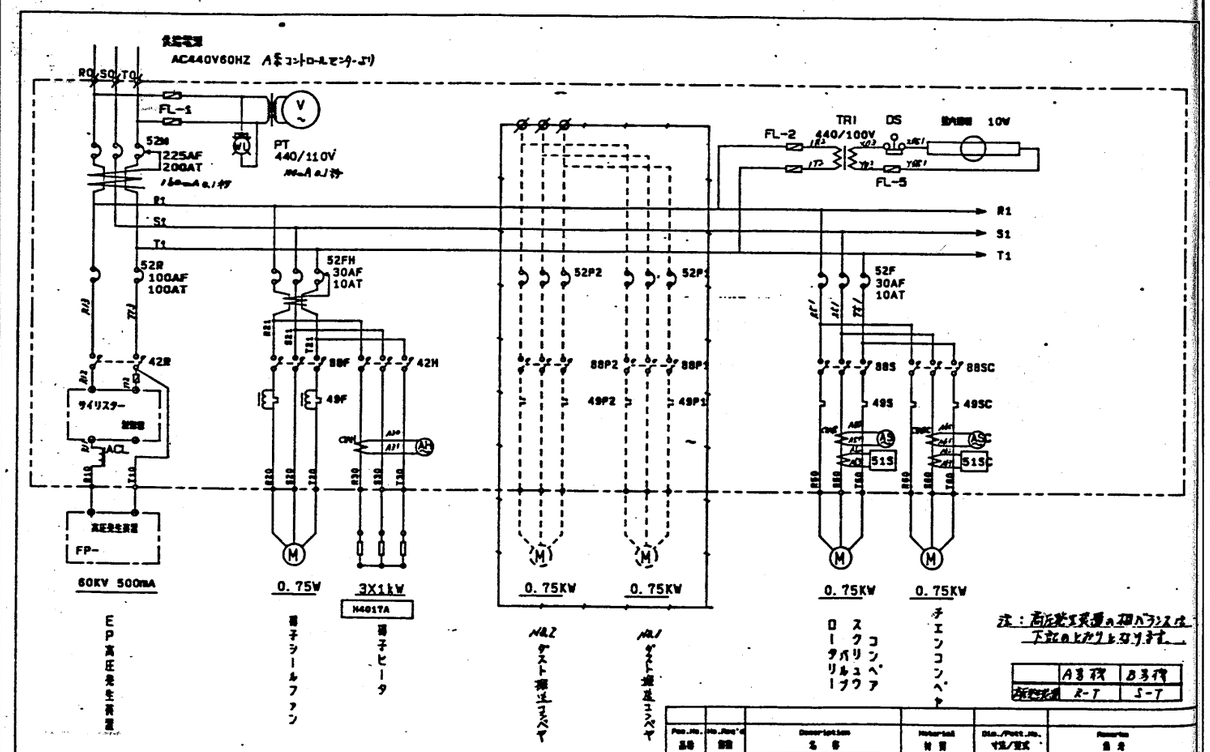

注：高圧発生装置の端ハランスは下記のとおりとなります。

	A系統	B系統
端子記号	R-T	S-T

EP高圧発生装置

電子シールファン

電子ヒータ

ダスト搬出コンベヤ

ダスト搬送コンベヤ

ロータリーバルブ

スクリューコンベヤ

チェンコンベヤ

Pos.No. 品番	No./Rev'd 個数	Description 名称	Material 材質	Dim./Part.No. 寸法/型式	Remarks 備考

Ref.No.参照番号

展開接続図

三線接続図 その1

GADELIUS

Design 設計 / Check 検図 / Appr. 決定

Scale 尺度 / Date 作成日付 88.03.20

SHEET NO EP02

Dwg.No.図番 FP-376861

Mark 記号	Alterations 変更事項	Date 変更日付	Sign 変更	Appr. 決定

HATSUKAICHI-3L.EP02

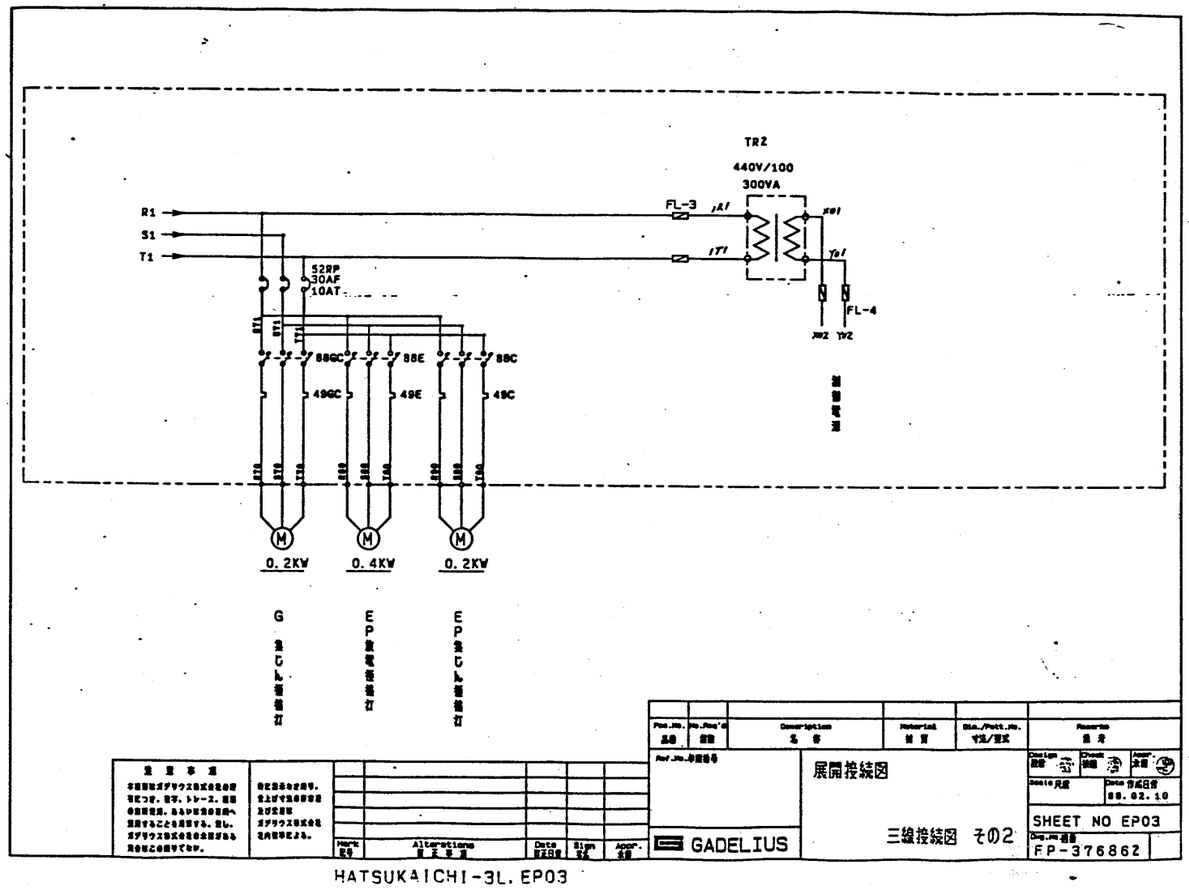

G 洗じん機駆動

EP 駆動装置

EP 洗じん機駆動

Pos.No. 品番	No./Rev'd 個数	Description 名称	Material 材質	Dim./Part.No. 寸法/型式	Remarks 備考

Ref.No.参照番号

展開接続図

三線接続図 その2

GADELIUS

Design 設計 / Check 検図 / Appr. 決定

Scale 尺度 / Date 作成日付 88.02.10

SHEET NO EP03

Dwg.No.図番 FP-376862

Mark 記号	Alterations 変更事項	Date 変更日付	Sign 変更	Appr. 決定

HATSUKAICHI-3L.EP03

工事名	廿日市市ごみ処理施設建設工事
注文主	廿日市市 殿
図名	電気集じん器 電気関係図(2)
縮尺	1:
図番	C3RH80241-04-151
作成	株式会社 荏原製作所

機能	図記号	機能説明
AND	A B C	ABC. 全ての入力条件が成立した時出力する。
O R	A B C	ABCの1つの入力条件が成立する時出力する。
NOT	1 → 0	入力の逆条件を出力する。
遅延動作	A t B	A条件が成立すると、ある限時（t）後に出力される。
記　憶	A B C (V, O)	C条件がない場合、A条件は自己保持すると共にBに出力される。
ワンショット		A条件成立でBへ出力するが、シーケンサーの1スキャンタイム後出力信号はなくなる。
切換スイッチ	CCS X Y Y Y	Xは操作対象機器名称を示す。
押釦スイッチ	PB X Y Y	Yは操作名（例：運転・停止）等を示す。
制御機器	X Y Y	Xは制御対象機器名を示す。 Yは操作名（例：運転・停止）等を示す。
電磁弁	X E Y OE Y	Xは電磁弁名称を示す。 Eは励磁（通電）　OEは無励磁（非通電） Yは操作名（例：開閉等）を示す。
条件信号又は信号説明	X	Xは条件信号又は信号説明

機能	図記号	機能説明
表示灯	X	Xは表示灯色を示す。 RL：赤, GL：緑, WL：白, OL：橙
合行号	X Y	Xはプラント名のイニシャル Yは通番号
警報信号	A	Aはアラーム信号
	X I	シーケンサーへの入力信号
	X O	シーケンサーへの出力信号 Xはアドレス番号
	X	同一ページ内の同一記号に繋がる。 Xは記号
		アナログ入出力端子
	A NO X B YES C	Xは制御対象機器名を示す。 機器が正常動作の時はYES 機器が異常動作の時はNO

名称			
電源	電源の形	M/C. P/C. C/C	M/C. P/C. C/C
	端子電圧	V	
	容量	KW	

操作器具

番号	名称	容量	取付方法
監視計器及び操作器具			

番号	表示名称	表示方法
表示灯		

操作電源	AC　V. DC	
操作対象	要　否	
操作 インチング操作	要　否	
シーティング方式	ギャード, トルクー1, トルク	

注意事項

本図面はガデリウス社点検用図面つき、図示、トレース、説明会開催用、あるいは他の目的へ流用することを禁止する。また、ガデリウス社以外の会社がある場合に通知すること。

修正点を示す印、仕上がり寸法が不安定及び不正確ガデリウス社点検用時修正とする。

Mark 記号	Alterations 修正事項	Date 修正日付	Sign 署名	Appr. 承認

Ref. No. 参照番号

GADELIUS

操作ブロック図
図記号一覧表

Design 設計 | Check 審査 | Appr. 承認

Scale 尺度 ～ | Date 作成日付 '87.01

SHEET NO. EP-04

Dwg. No. 図番 FP-376843

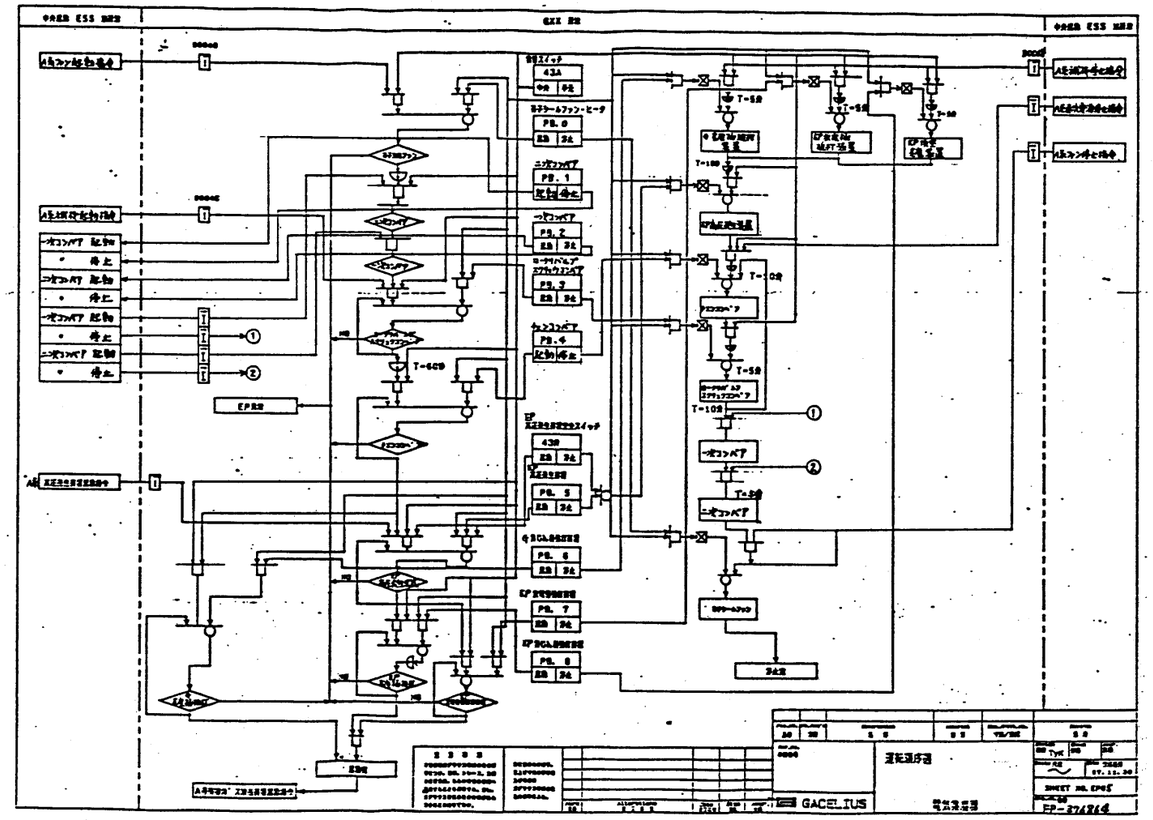

工事名	廿日市市ごみ処理施設建設工事
図面番号	RHS0241
発注文書	廿日市市　殿
宛先	殿
図名	電気集じん器 電気関係図(3)
図番	CSRHS0241-04-152
株式会社 荏原製作所	

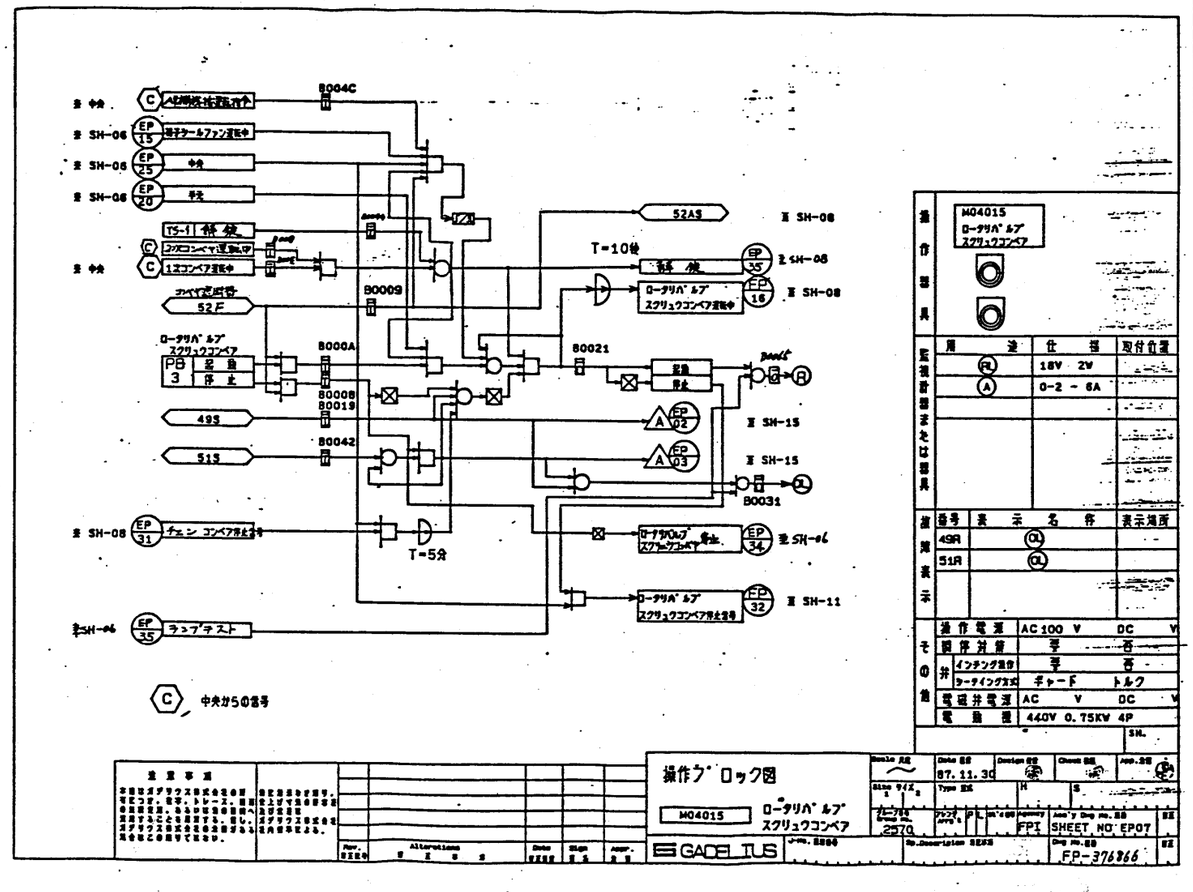

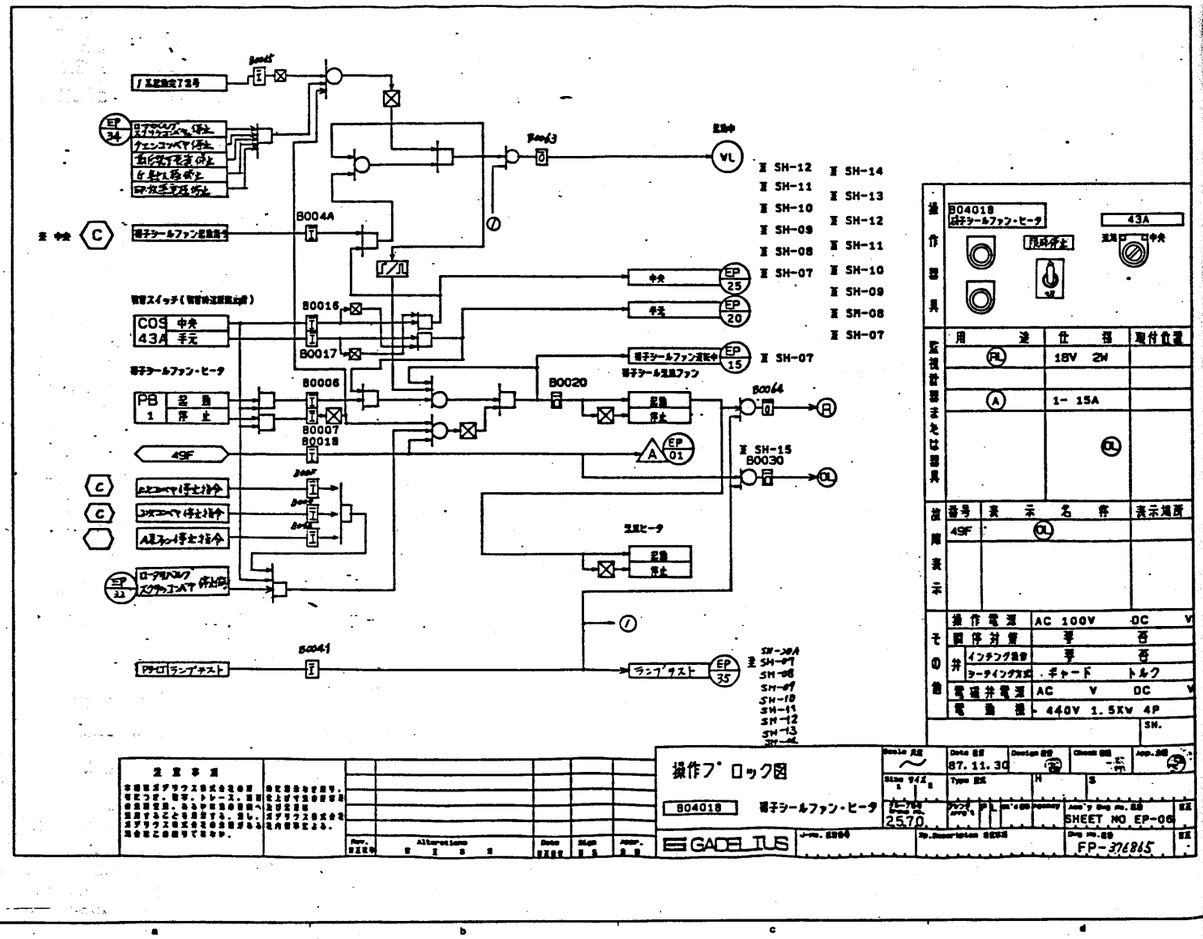

工事名
廿日市市ごみ処理施設建設工事

RBS0241

廿日市市 殿

電気集じん器
電気関係図(4)

株式会社 荏原製作所

CSRBS0241-04-153

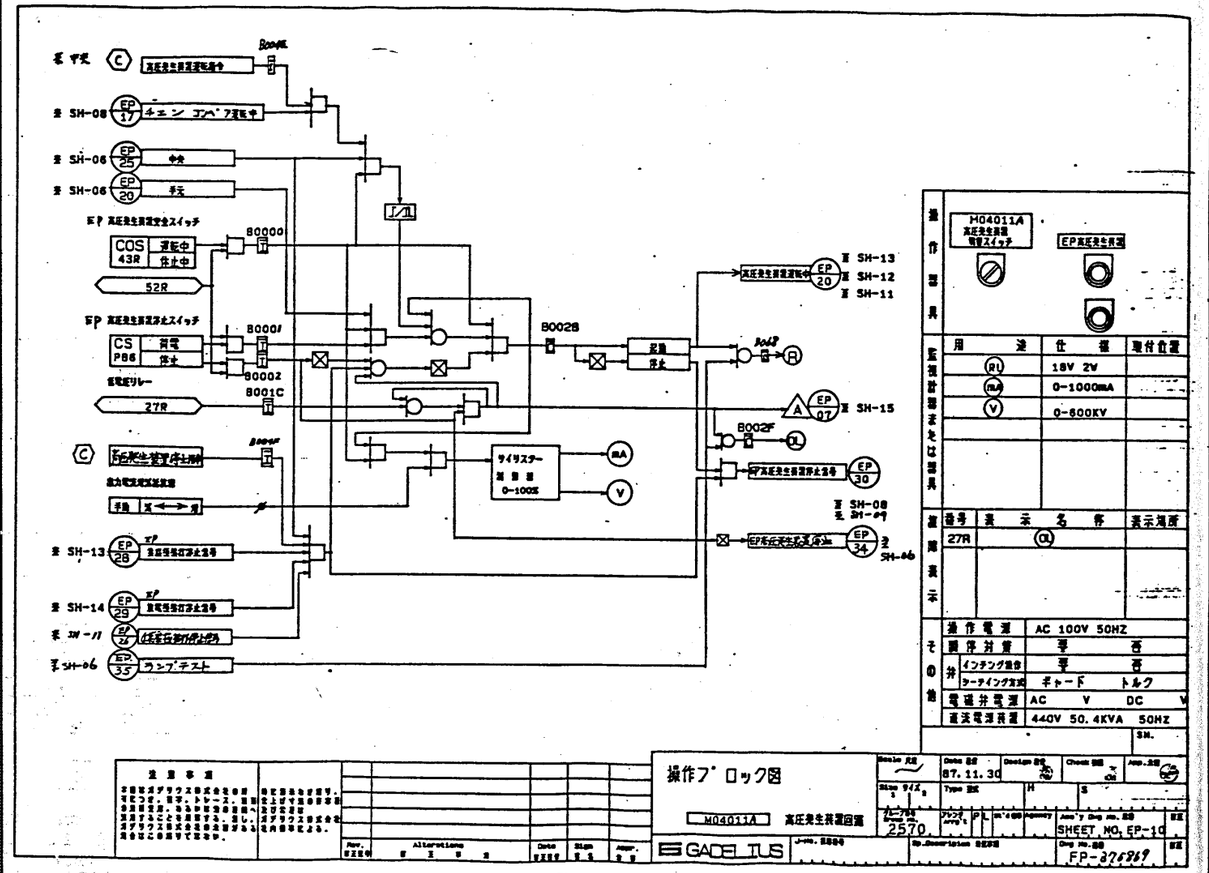

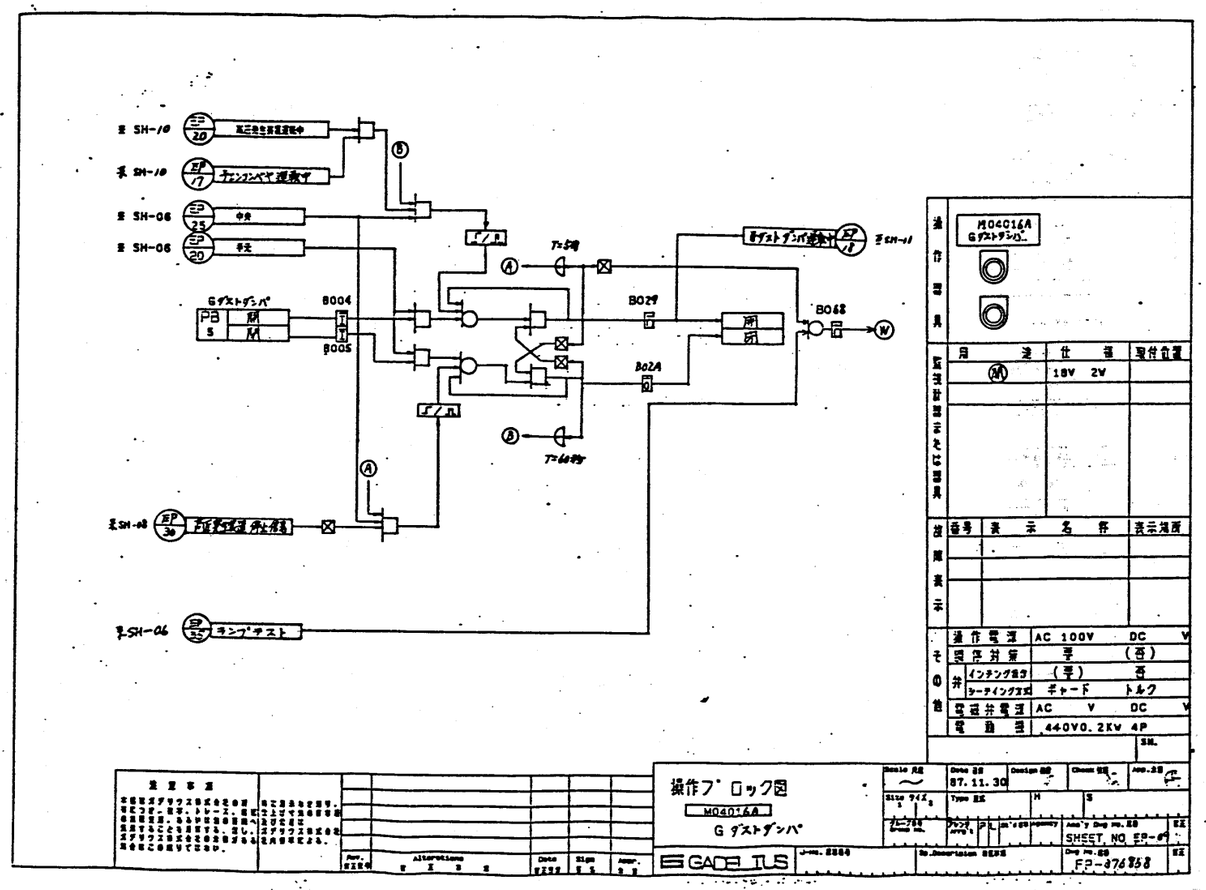

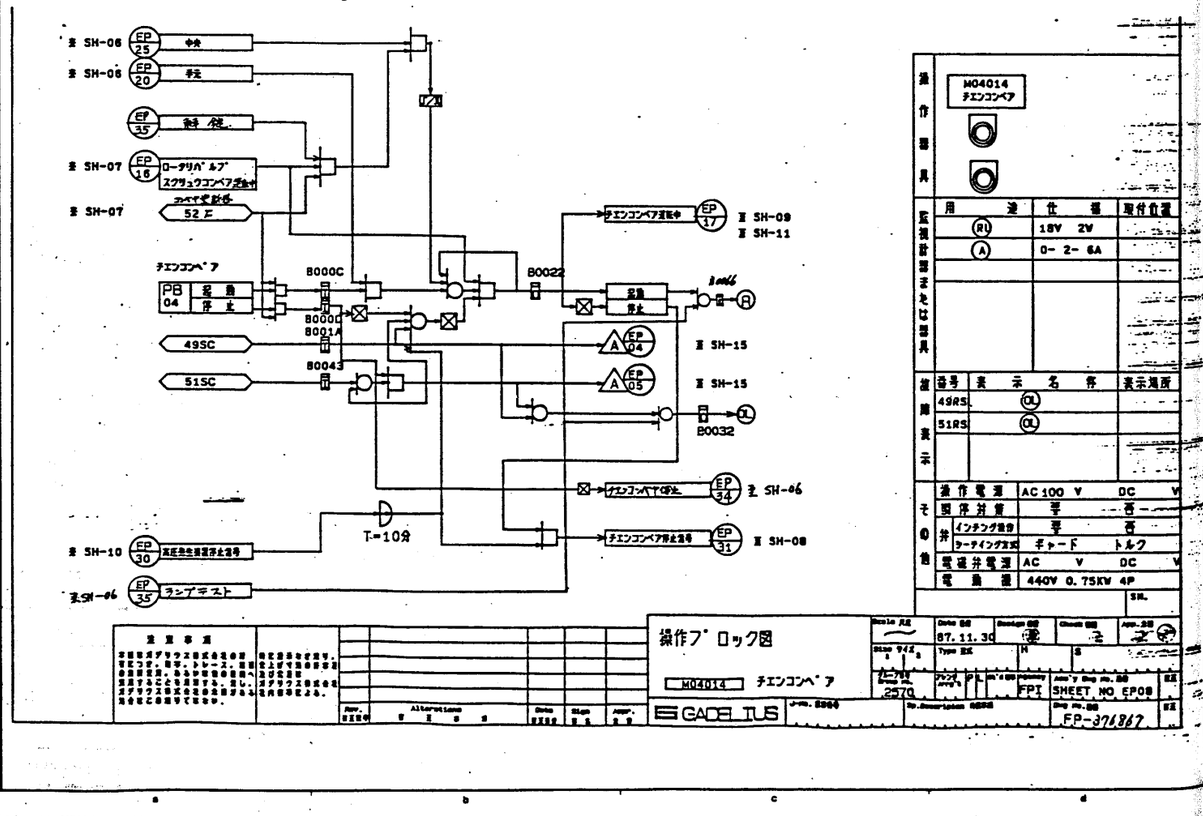

工事名	廿日市市ごみ処理施設建設工事
名称物番	RH80241
発注文主	廿日市市 殿
図名	電気集じん器 電気関係図(5)
株式会社	荏原製作所
図番	CSRH80241-04-154

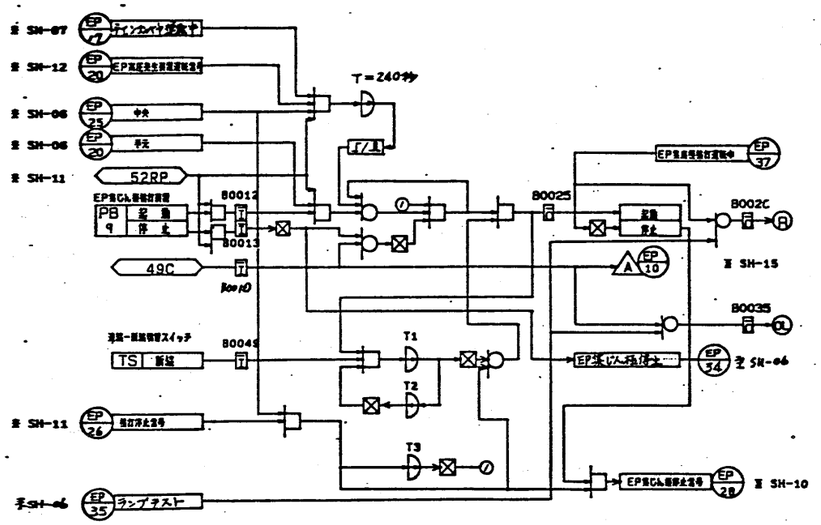

操作器具		
M04012A2 EP全じん停止	EP全じん運転	新規 / 更新

監視計器または器具	用途	仕様	取付位置
	FL	18V 2W	

故障表示	番号	表示名称	表示場所
	49EC	OL	

その他		
操作電源	AC 100V	DC V
開閉対策	要	(否)
弁 インチング動作	(要)	否
弁 ターナイング方式	ギャード	トルク
電磁弁電源	AC V	DC V
電動機	440V0.2Kw	4P

SH.

運転タイマ設定表

	タイマーレンジ	運転設定(分)
T1		(1). 3. 5
T2		5. 9. (19.)29
T3		(5.)9. 19. 29

注. T1. T2. は、それぞれ( )内で設定出荷しますが
現場で実情に合わせて変更することがあります。

注意事項	Rev.	Alterations	Date	Sign	Appr.

操作ブロック図
M04012A2
EP全じん停止装置

Scale 尺度 ～ | Date 日付 87. 11. 30 | Design 設計 | Check 検図 | Appr. 承認

Size サイズ A | Type 型式 H S | グループ名 Group No. | プラント名 Plant No. | P.L. | M'ch No. | Assembly | Ass'y Dwg no. 組図 | SHEET NO EP-12 | SZ

GADELIUS | J-no. 案件 | No. Description 名称 | Dwg no. 図番 FP-376872 | SZ

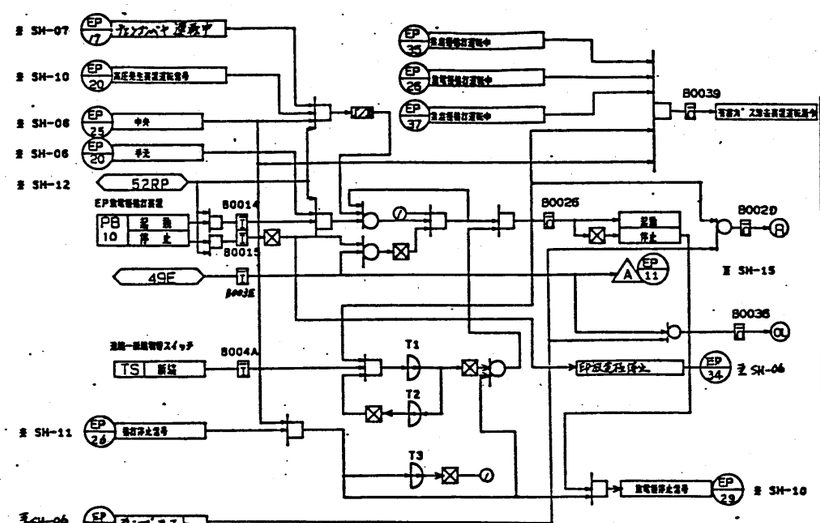

操作器具		
M04013A 全電磁弁停止	EP全電磁弁	新規 / 更新

監視計器または器具	用途	仕様	取付位置
	FL	18V 2W	

故障表示	番号	表示名称	表示場所
	49EC	OL	

その他		
操作電源	AC 100V	DC V
開閉対策	要	(否)
弁 インチング動作	(要)	否
弁 ターナイング方式	ギャード	トルク
電磁弁電源	AC V	DC V
電動機	440V0.4Kw	4P

SH.

運転タイマ設定表

	タイマーレンジ	運転設定(分)
T1		(1). 3. 5
T2		5. (9.)19. 29
T3		(5.)9. 19. 29

注. T1. T2. は、それぞれ( )内で設定出荷しますが
現場で状況に合わせて変更することがあります。

注意事項	Rev.	Alterations	Date	Sign	Appr.

操作ブロック図
M04013A
EP全電磁弁停止装置

Scale 尺度 ～ | Date 日付 87. 11. 30 | Design 設計 | Check 検図 | Appr. 承認

Size サイズ A | Type 型式 H S | グループ名 Group No. | プラント名 Plant No. | P.L. | M'ch No. | Assembly | Ass'y Dwg no. 組図 | SHEET NO EP-13 | SZ

GADELIUS | J-no. 案件 | No. Description 名称 | Dwg no. 図番 FP-376873 | SZ

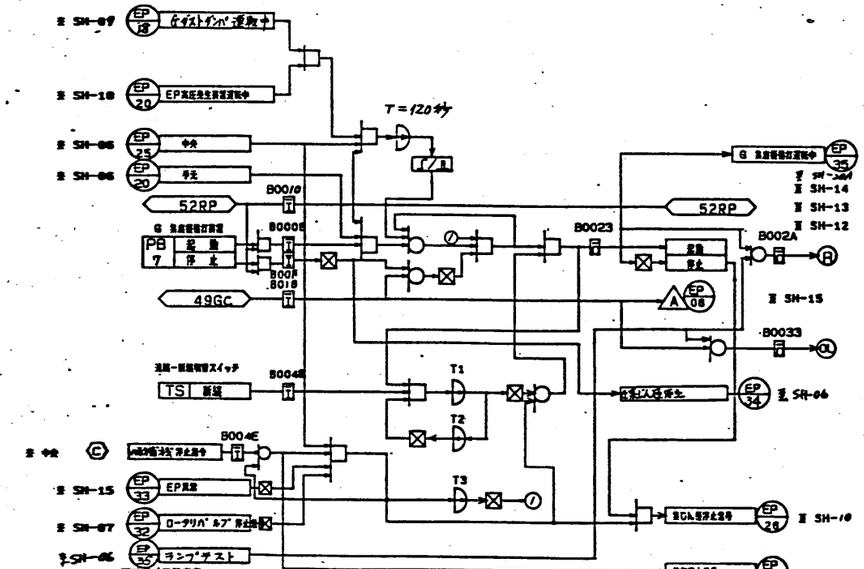

操作器具		
M04013A1 G 全じん停止	G 全じん運転	新規 / 更新

監視計器または器具	用途	仕様	取付位置
	FL	18V 2W	

故障表示	番号	表示名称	表示場所
	49EC	OL	

その他		
操作電源	AC 100V	DC V
開閉対策	要	(否)
弁 インチング動作	(要)	否
弁 ターナイング方式	ギャード	トルク
電磁弁電源	AC V	DC V
電動機	440V0.2Kw	4P

SH.

運転タイマ設定表

	タイマーレンジ	運転設定(分)
T1		(1). 3. 5.
T2		5. (9.)19. 29
T3		(5.)9. 19. 29

注. T1. T2. は、それぞれ( )で設定出荷しますが、
実情状況に合わせて変更することがあります。

注意事項	Rev.	Alterations	Date	Sign	Appr.

操作ブロック図
M04013A1
G 全じん停止装置

Scale 尺度 ～ | Date 日付 87. 11. 30 | Design 設計 | Check 検図 | Appr. 承認

Size サイズ A | Type 型式 H S | グループ名 Group No. | プラント名 Plant No. | P.L. | M'ch No. | Assembly | Ass'y Dwg no. 組図 | SHEET NO EP-11 | SZ

GADELIUS | J-no. 案件 | No. Description 名称 | Dwg no. 図番 FP-376870 | SZ

工事名	廿日市市ごみ処理施設建設工事
注文番号	RH90241
注文主	廿日市市 殿
図名	電気集じん器 電気関係図(6)
図番	CSR03RH241-04-155

株式会社 荏原製作所

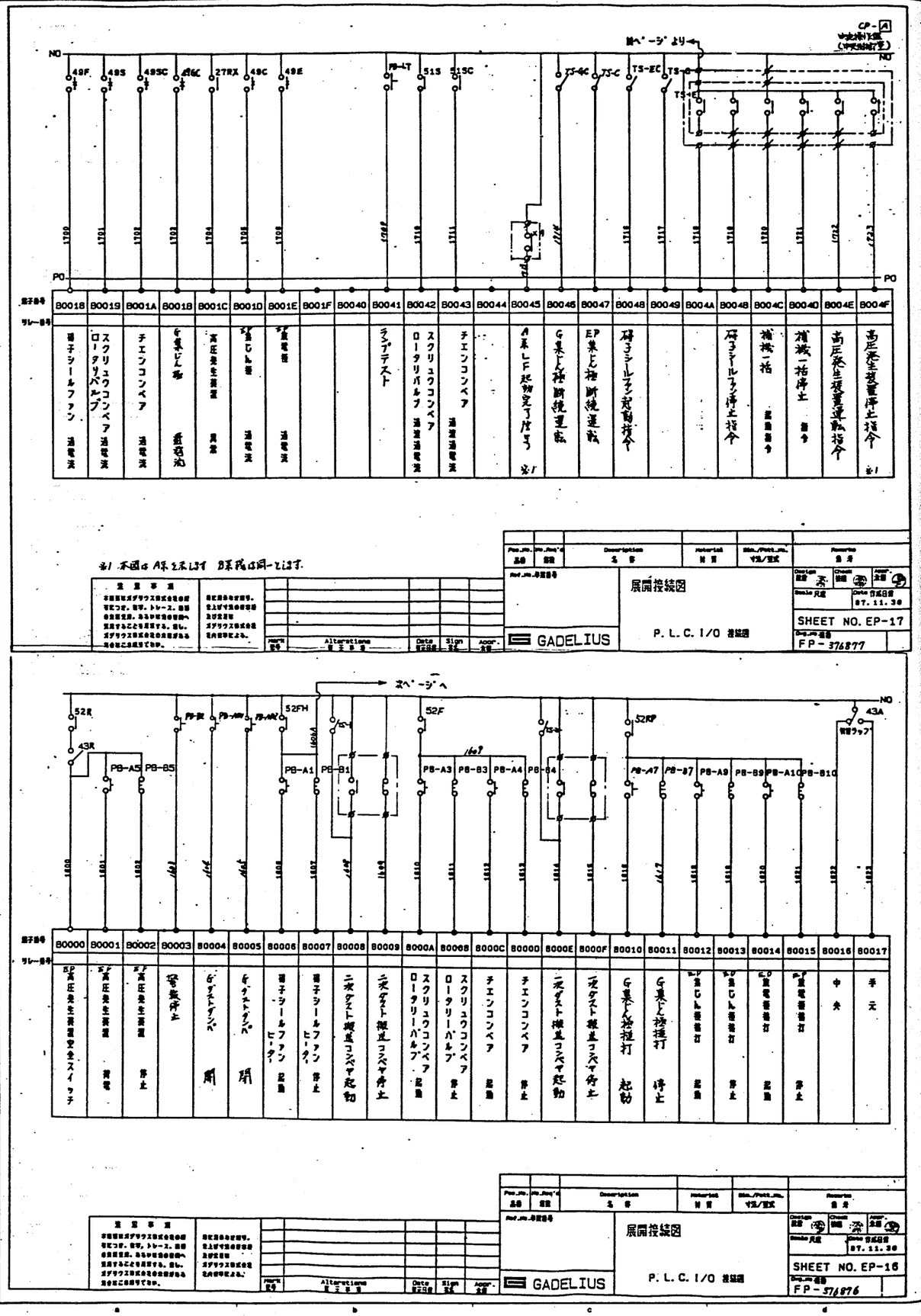

※1 本図はA系を示します B系我は同一とします。

Pos.No. 品番	No.Req'd 個数	Description 名称	Material 材質	Dim./Pattern No. 寸法/型式	Remarks 備考

Ref.No.参照番号

展開接続図

P. L. C. I/O 接続図

GADELIUS

Design 設計 / Check 検図 / Appr. 全図

Scale 尺度 / Date 作成日付 87. 11. 30

SHEET NO. EP-17

Dwg.No.番号 FP-376877

Mark 記号	Alterations 変更事項	Date 変更日付	Sign 変更	Appr. 全図

注意事項

本図面はガデリウス株式会社の所有につき、無断、トレース、複製の無断使用、あるいは他の目的へ使用することを禁止する。但し、ガデリウス株式会社の承認がある場合はこの限りでない。

本図面を使用する。全上げ寸法の確認及び変更は、ガデリウス株式会社の内容等による。

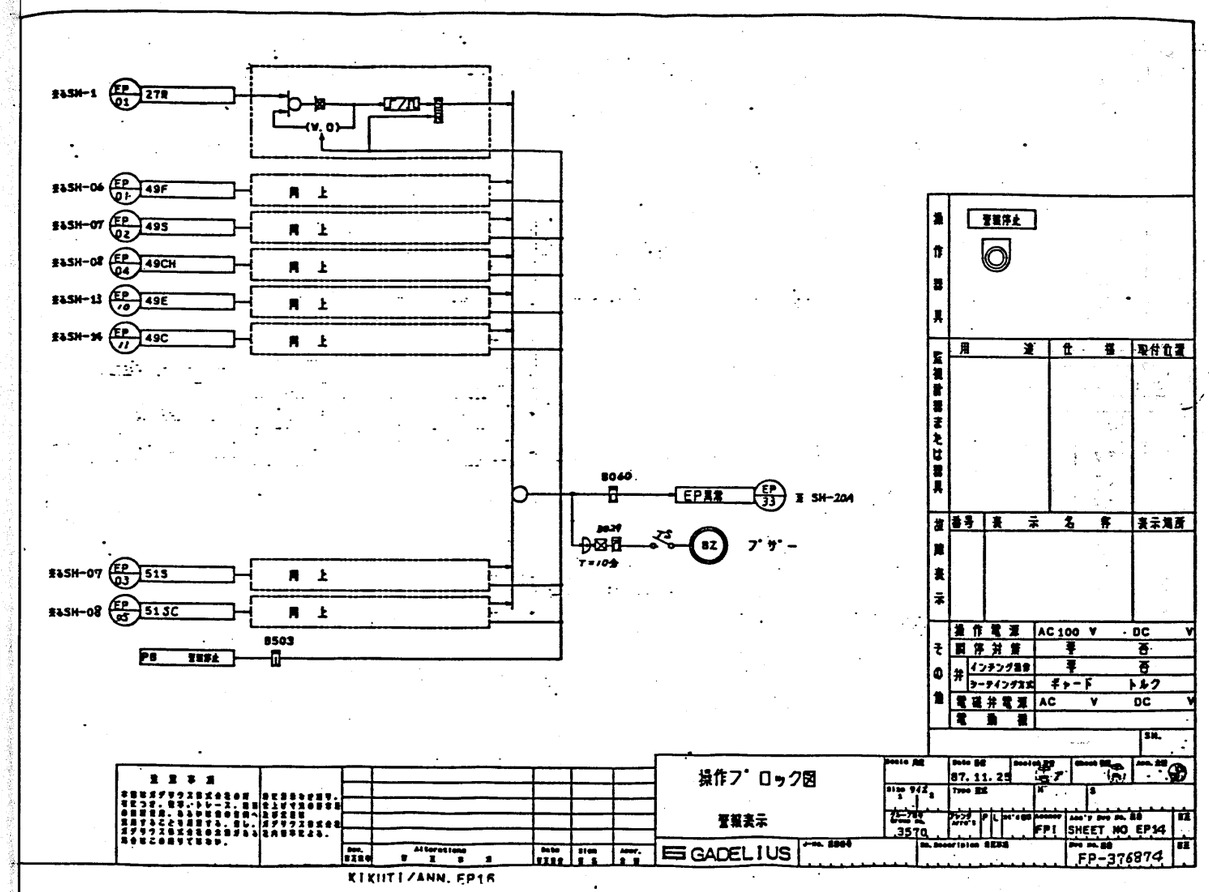

Pos.No. 品番	No.Req'd 個数	Description 名称	Material 材質	Dim./Pattern No. 寸法/型式	Remarks 備考

Ref.No.参照番号

展開接続図

P. L. C. I/O 接続図

GADELIUS

Design 設計 / Check 検図 / Appr. 全図

Scale 尺度 / Date 作成日付 87. 11. 30

SHEET NO. EP-16

Dwg.No.番号 FP-376876

Mark 記号	Alterations 変更事項	Date 変更日付	Sign 変更	Appr. 全図

注意事項

本図面はガデリウス株式会社の所有につき、無断、トレース、複製の無断使用、あるいは他の目的へ使用することを禁止する。但し、ガデリウス株式会社の承認がある場合はこの限りでない。

本図面を使用する。全上げ寸法の確認及び変更は、ガデリウス株式会社の内容等による。

操作ブロック図

管報表示

GADELIUS

Date 87. 11. 25

Size 3570

Type

Scale

Assembly FP1

Ass'y Dwg No. 図番 SHEET NO EP14

Dwg No. 図番 FP-376874

KIKUTI/ANN. EP16

工事名	廿日市市ごみ処理施設建設工事
発注	廿日市市 殿
設計	電気集じん器 電気関係図 (7)
株式会社 荏原製作所	CSRH80241-04-156

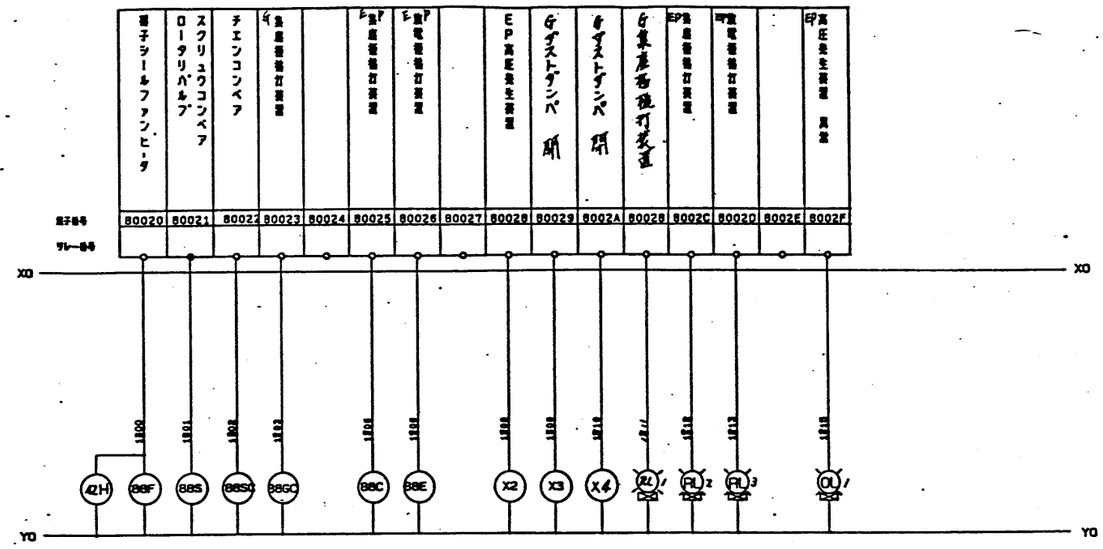

注意事項		Alterations 変更事項	Date	Sign	Appr.

Pos.No.	No.Req'd	Description	Material	Dim./Part.No.	Remarks
品番	個数	名称	材質	サイズ/型式	備考

Ref.No.参照番号

GADELIUS

展開接続図

P. L. C. I/O 接続図

Drawn 設計 Check 検図 Appr. 承認

Scale 尺度 Date 作成日付 87. 11. 30

SHEET NO EP-18

Dwg.No.図番 FP-376878

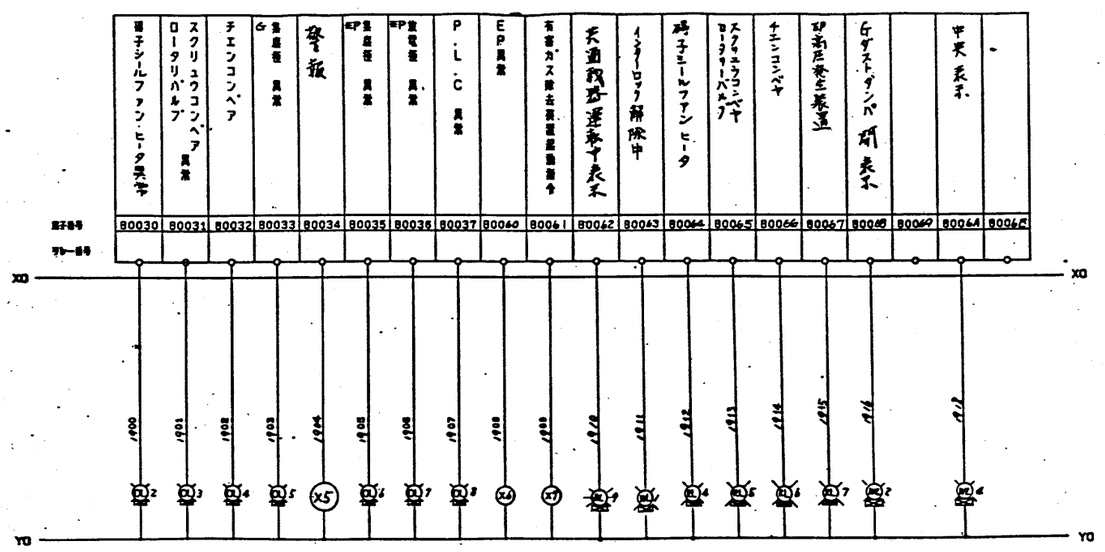

注意事項		Alterations 変更事項	Date	Sign	Appr.

Pos.No.	No.Req'd	Description	Material	Dim./Part.No.	Remarks
品番	個数	名称	材質	サイズ/型式	備考

Ref.No.参照番号

GADELIUS

展開接続図

P. L. C. I/O 接続図

Drawn 設計 Check 検図 Appr. 承認

Scale 尺度 Date 作成日付 87. 11. 30

SHEET NO EP-19

Dwg.No.図番 FP-376879

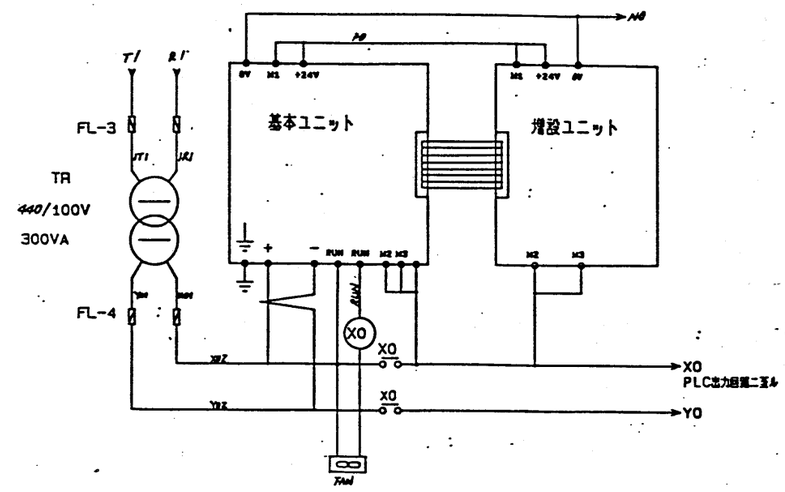

注意事項		Alterations 変更事項	Date	Sign	Appr.

Pos.No.	No.Req'd	Description	Material	Dim./Part.No.	Remarks
品番	個数	名称	材質	サイズ/型式	備考

Ref.No.参照番号

GADELIUS

展開接続図

P. L. C. 電源回路

Drawn 設計 Check 検図 Appr. 承認

Scale 尺度 Date 作成日付 87. 11. 30

SHEET NO EP20

Dwg.No.図番 FP-376880

工事名 廿日市市ごみ処理施設建設工事	用途
荏原物件 RH80241	発注先 廿日市市 殿
物名/	設計/定
承認 / 検図 / 作図	物件用途 殿
株式会社 荏原製作所	図名 電気集じん器 電気関係図 (8)
	図番 CSRH80241-04-157

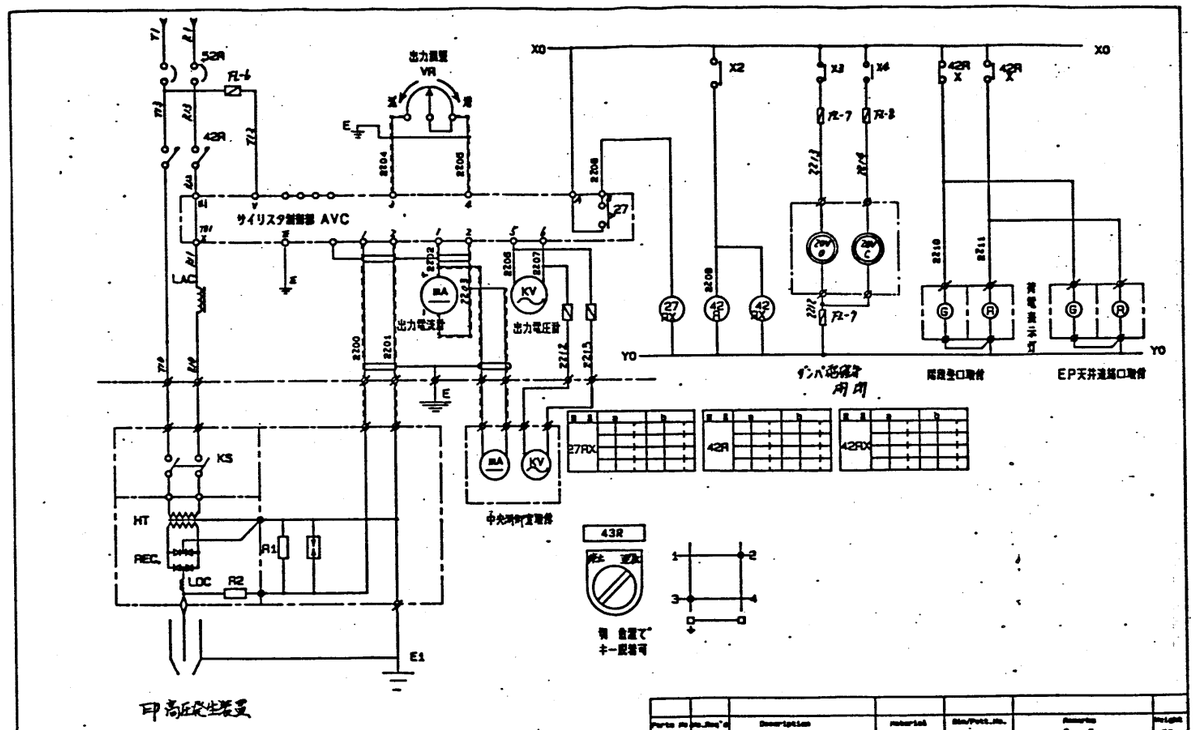

印高圧発生装置

Parts No.	No. Req'd	Description	Material	Size/Pattern No.	Remarks	Origin
品番	数量	名称	材質	寸法/型式	備考	原産地

注意事項

本図はガデリウス株式会社の所有であり、無断コピー、複製、または第三者への開示は、あらかじめ当社の承諾を得ることなく禁じます。また、ガデリウス株式会社のガデリウス技術者以外の方による改造は保証致しません。

Rev. 改訂	Alterations 変更事項	Date 年月日	Sign 署名	Appr. 承認

展開接続図

EP 高圧発生装置

GADELIUS

Date 日付	87. 11. 30
Drawn 製図	
Check 検図	
Appr. 承認	
Scale 尺度	
Size サイズ	
Type 型式	
Drawing No. 図番	2570
Company	FPI
Assy Dwg No. 組図	SHEET NO. EP22
Dwg No. 図番	FP-376882

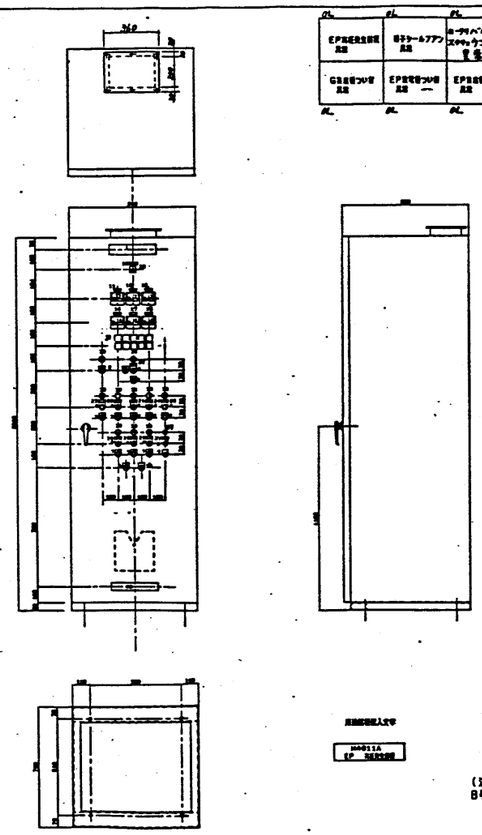

EP高圧発生装置 共通	母子ターミナルアップ 共通	ローディングベルトスクリュウコンベア 貯塵	チェンコンベア 貯塵	中更	
CB高圧コンバ 共通	EP高電圧コンバ 共通	EP高圧コンバ 共通	ターンテーブル 共通	インターロック 解除中	

40					
39					
38					
37	1	ふたT	鉄		用ふたT
36	10	BOLT	SS		BOLT
35	1	NUT	SS		NUT
34					
33	1	[illegible]	アクライト		[illegible]
32	1	PBスイッチ	PB-LT		ウンテンT
31	10	BOLT	SS		[illegible]
30	1	[illegible]	メッキプレート		[illegible]
29	1	[illegible]	アクライト	M4012A	EP [illegible]
28	1	[illegible]	アクライト	M4012A2	EP [illegible]
27	1	開度表示器	アクライト		ホタストダンパ
26	1	[illegible]	アクライト	M4012A1	[illegible]
25	1	[illegible]	アクライト	C4014A	チェンコンベア
24	1	[illegible]	アクライト	C4015A	スクリュウコンベア [illegible]
23	1	[illegible]	アクライト	B4018A	[illegible]
22	1	[illegible]	アクライト	M4011A	EP高圧発生装置
21	1	[illegible]	アクライト		[illegible]
20	1	[illegible]	アクライト		[illegible]
19					
18	1	[illegible]	アクライト	M4019A	チェンコンベア
17	1	[illegible]	アクライト	M4019A	スクリュウコンベア [illegible]
16					
15		[illegible]			
14	1	[illegible]	アクライト	M4017A	[illegible]
13	1	[illegible]	アクライト	M4011A	EP [illegible]
12	1	[illegible]	アクライト	M4011A	[illegible]
11	1	[illegible]	アクライト	M4011A	[illegible]
10	1	[illegible]	アクライト		[illegible]
9	1	PBスイッチ			[illegible]
8	1	WTスイッチ	4SA		[illegible]
7	8	PBスイッチ	SS		[illegible]
6	8	PBスイッチ	SS		[illegible]
5	1	WPSLスイッチ	4SA		[illegible]
4	3	[illegible]	SUS		
3	1	[illegible]	SUS		0~70KV/0~500V
2	1	[illegible]	SUS		0~ 75mA
1	1	[illegible]	アクライト		[illegible]
品番	数量	名称	材質	寸法/型式	備考

用途記号説明

M4011A	EP [illegible]

（注） 本図は A号図のものを示します。
B号図については A3Bにかえたものです。

Parts No. 品番	No. Req'd 数量	Description 名称	Material 材質	Size/Pattern No. 寸法/型式
		電気集塵器附帯設備		

GADELIUS

Date 日付	86. 03. 15
Drawn 製図	
Check 検図	
Scale 尺度	
Size サイズ	
Type 型式	
Drawing No. 図番	3370
Company	
Assy Dwg No. 組図	SHEET NO. EP
Dwg No. 図番	FP-2768

工事名	廿日市市ごみ処理施設建設工事
用途	
図面番号	RB80241
発注文主	廿日市市 殿
仕様/型式	
仕様用途	殿
承認	検図
図名	電気集じん器 電気関係図(9)
縮尺	
図番	CSRNB0241-04-158
株式会社 荏原製作所	

機器番号	名称	備考	用途	回路電圧 (V)	容量 (KW)	電流 (A)	ケーブル 種類	ケーブル 芯数	ケーブル サイズ	断面積 mm²	ケーブル長さ 設計	ケーブル長さ 実長	備考
P01	EP制御盤	A系コントロールセンタ内	動力	440		100	CV	3C	60				花屋製作所殿 御支給
P03	〃	EP高圧発生装置	〃	〃	36.8kW	81	〃	2C	38				
P04	〃	排ガスクールファン	〃	〃	1.5	4.2	〃	3C	2.0				
P05	〃	無臭ニーニ	〃	〃	3.0	5.9	〃	3C	3.5				
P06													
P07	〃	ロータリヘルプ アクハンコンベヤ	〃	〃	0.75	2	〃	3C	2.0				
P08	〃	メインコンベヤ	〃	〃	0.75	2	〃	3C	2.0				
P09	〃	G集塵脱臭装置	〃	〃	0.2	0.7	〃	3C	2.0				
P10													
P11	〃	EP集塵器	〃	〃	0.2	0.7	〃	3C	2.0				
P12	〃	EP散布機	〃	〃	0.2	0.7	〃	3C	2.0				
C00	〃	ダスト搬送カバー機	制御	24V	—	—	CVV	10C	1.25				花屋製作所殿 御支給
C01	〃	〃	〃	24V	—	—	CVV	15C	1.25				花屋製作所殿 御支給
C02	制御盤	EP高圧発生装置	〃	〃	—	—	〃	〃	1.25				
C03	〃	EP本体盤設置ヤ	〃	〃	—	—	CVV	3C	2.0				
C04	〃	EPモニター盤	〃	〃	—	—	〃	〃	〃				
C09	〃	中央監視盤	〃	〃	—	—	〃	2C	〃				
C10													
C11	〃	中央監視盤	〃	〃	—	—	〃	4C	〃				
C12	〃	〃	〃	〃	—	—	CVVR	2C	〃				
C13	〃	〃	〃	〃	—	—	〃	2C	〃				
C14	〃	廃ガス流量測定制御盤	〃	〃	—	—	〃	2C	〃				
C15	〃	〃	〃	〃	—	—	〃	3C	〃				
C16	〃	ダストインパクト高圧盤	〃		—	—	CVV	4C	〃				

注意事項
本図面はガデリウス株式会社の所有につき、密写、トレース、複製の無断使用、あるいは他の目的へ流用することを禁ずる。但し、ガデリウス株式会社の承認がある場合はこの限りでない。

他に指示なき限り、仕上げ寸法の許容差及び公差は ガデリウス株式会社社内標準による。

Mark 記号	Alterations 訂正事項	Date 訂正年月日	Sign 署名	Appr. 承認

Parts No. 品番	No. Req'd 員数	Description 名称	Material 材質	Dim./Part. No. 寸法/型式	Remarks 備考

Ref. No. 参照番号

GADELIUS

ケーブルリスト

Drawn 図 Check 点 Appr. 承

Scale 尺 Date

SHEET NO EP-25

FP-376885

ベース	記号	数量	部品名称	型式	定格	製造
	52M	1	主電源遮断	FGA203A	3P 200AT 400V KB 遮断容量 10KA 感100MAG.1S	富士電機
	52FH	1	通電遮断器	SG33A	3P 10AT AC440V 100mA	富士電機
	52F	1	補機用遮断器	EA33	3P10AT 400V VB 遮断容量 5.0KA	富士電機
	52R	1	配電遮断器	EA102	2P 100 AT 400V VB 遮断容量 14KA	富士電機
	52RE	1	配電遮断器	EA33	3P 30 A 400V VB 遮断容量 5KA	富士電機
	42R	1	電磁遮断器	SC-6N	400V 180A 2P	富士電機
	88F	1	電磁開閉器	SRCa3931-5-12	400V 20A 4.4-2.2A サーマルリレー TH-11N	富士電機
	42H	1	電磁遮断器	SRCa-3631-02	440V 20A	富士電機
	88S. 88SC	2	電磁開閉器	SRCa3931-0	400V 20A 1.4-2.2A サーマルリレー TR-0	富士電機
	88C 88A	2	電磁開閉器	SRCa3931-0	400V20A 0.48-0.75A サーマルリレー TR-0	富士電機
	88E	1	電磁開閉器	SRCa 3931-0	400V20A 4.4-2.2A サーマルリレー TR-0	〃
	CT-AH	1	変流器	FSCP-5	比率 2.5/1A 5VA	富士電機
	CT-AS.ASC.	2	変流器	FSCP-5	比率 2/1A 5VA	富士電機
	DA	1	直流電流計	DCf-80	96 0-750mA 600Ω	東京計器
	KV	1	交流電圧計	ACf-80	96 0-70KV	東京計器
	V	1	交流電圧計	FS-90	90 0-600V	富士電機
	AH	1	電流計	FS-80	96 0-20A 600Ω	富士電機
	AS.ASC.	2	電流計	FS-80	96 0-2- 6A 600Ω	富士電機

ベース	記号	数量	部品名称	型式	定格	製造
	IL	8	表示灯	AH30-ZN10W	AC100V 60HZ ランプ 18V 2W	富士電機
	RL	10	表示灯	AH30-ZW8M	AC100V 60HZ ランプ 18V 2W	富士電機
	WL	1	表示灯	AH30-ZMWT	AC100V 60HZ ランプ 18V 2W	
	PB-A	10	押釦スイッチ	AH30-G1R22	AC100V 60HZ 6A	富士電機
	PB-B	10	押釦スイッチ	AH30-G1G22	AC100V 60HZ 6A	富士電機
	PB-LT	1	押釦スイッチ	AH30-G1B22	AC100V 60HZ 6A	富士電機
	PB-BZ	1	押釦ロックスイッチ	AH30-G1Y22	AC100V 60HZ 6A	富士電機
	43R	1	セレクタースイッチ	AH30-JZA11 A.B	AC100V 60HZ 6A	富士電機
	51S. SC	2	過電流継電器リレー	TSR-50	0.75KVA 440V 60HZ	東京チエン
	CT-S. SC.	2	同上用変流器	TSR-50	1.5/1A X 2	東京チエン
	43A	1	セレクタースイッチ	AH30-PZB33	AC100V 60HZ 6A	富士電機
	TR1	1	制御用変圧器	乾式・樹脂絶縁変圧器	440/100V 50VA	富士電機
	TR2	1	制御用変圧器	乾式 樹脂絶縁変圧器	440/100V 300VA	
	FL-1.-6	10	限流ヒューズ	AFAC-3	AC500V 3A	富士電機
	PT	1	電灯盤		440V/100V 150VA	
	FL	1	電灯盤	制御盤	AC100V 60HZ 10V X 1	松下電機
	P.L.C	1	シーケンサー	FP856R	AC100V	富士電機
	P.L.C	1	〃	FT856R	256ポート・タッチパネル付	〃
	DS	1	ドアスイッチ	AFMZ15G	AC125V. 5A	富士電機
	X1. X4	10	補助リレー	MY4-CR	AC100V 60HZ AC230V 5A	立石電機
	TS	7	スケッチスイッチ	VV-B1031		松下
	IL	2	表示灯	AH30-ZN1WM	AC100V 60Hz ランプ 18V 2W	富士電機
	TR1	1式	端子台	AYHH11B-66	AC250V 15A	富士電機
	TR2	1式	端子台	TS5-5	AC400V 45A	富士電機

注意事項
本図面はガデリウス株式会社の所有につき、密写、トレース、複製の無断使用、あるいは他の目的へ流用することを禁ずる。但し、ガデリウス株式会社の承認がある場合はこの限りでない。

他に指示なき限り、仕上げ寸法の許容差及び公差は ガデリウス株式会社社内標準による。

Mark 記号	Alterations 訂正事項	Date 訂正年月日	Sign 署名	Appr. 承認

Parts No. 品番	No. Req'd 員数	Description 名称	Material 材質	Dim./Part. No. 寸法/型式	Remarks 備考

Ref. No. 参照番号

GADELIUS

部品表

Drawn 図 Check 点 Appr. 承

Scale 尺 Date 作成日付 97. 11. 30

SHEET NO. EP-24

FP-376884

KASIWASI. LIST. EP25

工事名	廿日市市ごみ処理施設建設工事
図面番号	RU30241
発注文書	廿日市市 殿
図名	電気集じん器 電気関係図 (10)
図面番号	CSRU30241-04-159

株式会社 荏原製作所

(下記の文字はよりやすく書かないこと)
ノ ユ ヤ ム ラ ク チ ワ

	定格出力電圧	寸法 A	B	C	D	E	F	G	H	油量	総重量
1	100 mA	440	460	790	560	1060	500	490	300	100 l	270 kg
2	200	520	560	900	640	1160	300	570		170	420
3	300		600	1020	710	1200	400			210	500
4	400				800						530
5	500	580	660	1060	850	1260	500	630	350	270	660
6	600				870						700

製作仕様
塗装　屋外用・油入自冷式
周囲温度　40 ℃ 以下
交流入力　1 φ 200/220-400/440 V 60/50 Hz
直流出力　電圧　60 kVp
　　電流　100 ～ 600 mA

仕上色（マンセル記号）N 7/0

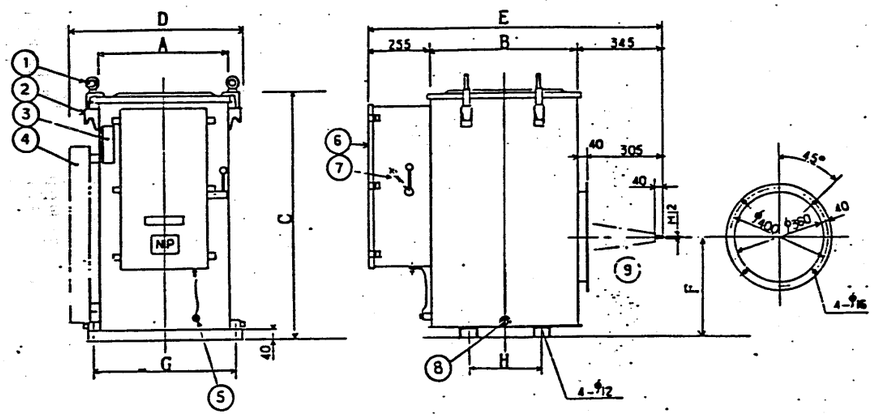

1 上蓋吊付金具
2 吊上げ金具
3 油面温度計
4 ラジエーター
5 接地端子
6 低圧端子箱
7 一次開閉器
8 排 油 栓
9 特高ブッシング

EP-32

EP-26

FP-37688

記号	年月日	変更内容	担当
	60年10月25日		

SLT形 電気集じん機用直流高圧電源装置
変圧整流器 外枠図

FP-2720AB-50 A01

KYOSAN 株式会社 京三製作所

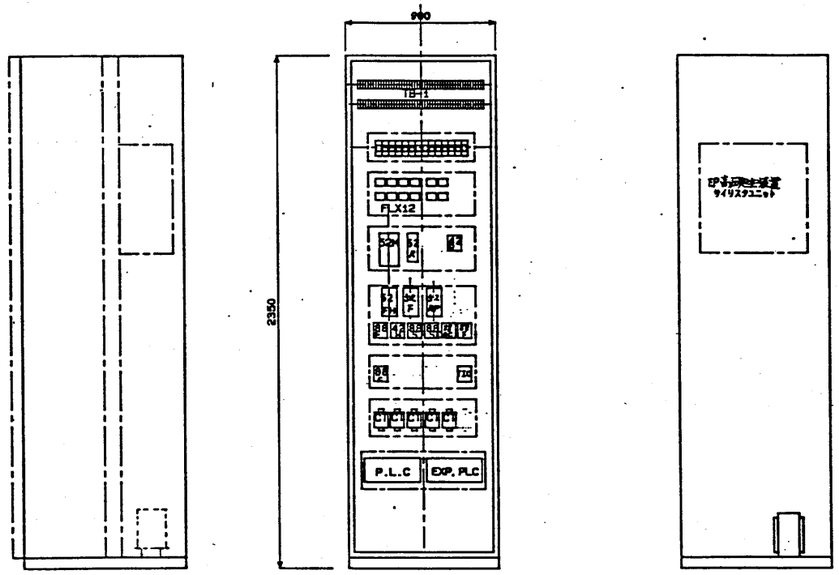

1	準拠基準	●JIS ○JEC ●JEM ○電気設備技術基準		
		○建設省制御盤共通仕様書		
2	電源	周波数	○50Hz ●60Hz	
		主回路電圧	○AC200V ○AC220V ○AC400V ●AC440V ○その他	
		制御回路電圧	○AC200V ○AC220V ●AC100V ○AC110V ○その他	
		計装回路電圧	●AC100V ○AC110V ○その他	
		受電点における遮断容量	EA(AS70)	EA(STD)
3	盤構造	盤据付方法	○屋外 ●屋内 ●閉鎖 ○開放 ○臨海 ○指定 ●防塵 ○防爆（ ） ○	
		外観構造	●垂直自立形○変掛形 ○スタンド形 ○	
		監視制御面	●前面 ○内前面 ○両面	
		盤構造	●独立盤 ○列盤	
		前面構造	●扉 ○固定 ○	
		背面構造	●扉 ○引掛式 ○固定 ○	
		扉開き方向	○右ハンドル左ヒンジ ●左ハンドル右ヒンジ ○両開き	
		配線引入／出孔	○下部 ●天井部 ○	
		鋼板厚	扉	●3.2t以上 ○2.3t以上 ○1.6t以上
			本体	○3.2t以上 ●2.3t以上 ○1.6t以上
		底板	●有 ○無	
		扉ハンドル	●A-140-1(ｷｰ付) ○A-140-1(ｷｰなし)	
4	塗装	表面処理	●メラミン焼付 ○	
		つや	●半つや ○全つや ○	
		塗料指定	●メーカ標準 ○	
		色彩	表面	●5Y7/1 ○
			内面	●5Y7/1 ○
			内部パネル	●5Y7/1 ○
			計器枠	●N1.5 ○
			開閉器等のとって	一般用 ●N1.5 ○
				非常用 ○7.5R4.5/4 ○
5	周囲条件	最高温度	●40℃ ○ ℃	
		湿度	％ 結露するものとする	
		最低温度	●-5℃ ○-20℃ ○ ℃	
		雰囲気	●一般 ○	
6	端子	主回路	●丸形圧着 ○	
		制御回路	○丸形圧着 ●Y形圧着	
7	銘板	材質	●アクリル ○	
		主銘板	寸法	○400x63x5t ●315x63x5t ○200x63x5t
			取付寸法	●ビス止め ○両面テープによるはりつけ
		用途銘板	寸法	○63x12x2t ●50x12x2t
			取付寸法	○ビス止め ●両面テープによるはりつけ

8	部品銘柄及び簡略仕様	配線用しゃ断器	●富士 ○日立 ○三菱 ○寺崎	特殊仕様：
		電磁開閉器／接触器	●富士 ○日立 ○三菱 ○	特殊仕様：
		補助リレー	○富士 ○日立 ○三菱 ●立石	特殊仕様：
		電流計・電圧計	○京浜 ●春光	
			タイプ	○広角形 ●非広角形
			電流計目盛	○2倍 ●3倍 ○5倍
			非指針	●有 ○無
		CT・PT	○京浜 ●春光	
		限時継電器	○立石（電子タイマ） ○	
		表示灯・押釦	○和泉 ○キムデン ●春光	
		シーケンサ	○OMRON ●富士 ○その他	
9	盤内配線	種類	●IV，KIV及びシールド線 ○その他	
		断面積	主回路	●3.5mm² 以上 ○
			制御回路	○2mm² ● 1.25mm²
			PT・CT 2次回路	●2mm² ○
			シールド線	●0.75mm² ○
		メーカ	●A国5社 （古河・住友・藤倉・日立・大日日本）	
		被覆の色別	主回路	●黄 ○
			制御回路	●黄（直流回路及びPT・CT 2次回路を含む） ○
			接地線	●緑
			シールド線	絶縁被覆 1芯の場合 ●黒 ○ ○
				2芯の場合 ●黒及び白 ○ ○
			外被	●灰 ○
		端末処理及び新旧色別	主回路	交流 第1相 ●赤 ○
				第2相 ●白 ○
				第3相 ●黄 ○
				中性及等相 ●黒 ○
			直流	第1相 ●赤 ○
				中性相 ●黒 ○
				第2相 ●青 ○

注）1. 色別はビニール製絶縁キャップによる。
2. 三相回路から分岐した単相回路は、分岐前の色別とする。
3. 制御回路の端末色別は行わない。

10	その他	押釦の色	運転	●赤 ○ 停止 ●緑 ○
			リカバリ	○赤 ●黄 警報停止 ●黄 ○
		表示灯の色	運転	●赤 ○ 停止 ●緑 ○
			電源	●白 ○ 開 ○白 ○
			閉	○白 ○
			警報	○運転リカバリ ○
		ランプ仕様	●18V2W ○6V1W	
11	予備品	ランプ	○100% ○	
		ヒューズ	○100% ○	
12	特記事項			

Parts No. 品番	No. Req'd 個数	Description 名称	Material 材質	Dim/Part. No. 寸法/型式	Remarks 備考
Ref. No. 参照番号					

GADELIUS

制御盤仕様書

SHEET No. EP-27

FP-376887

工事名	廿日市市ごみ処理施設建設工事			用途
注番番号	RH80241		発注文書	廿日市市 殿
図名/		仕/工	設計担当	殿
承認	検図	作図	製図	図名 電気集じん器 電気関係図 (11)
株式会社 荏原製作所				CSRH80241-04-160

GADELIUS

SHEET NO EP-2

FP-376888

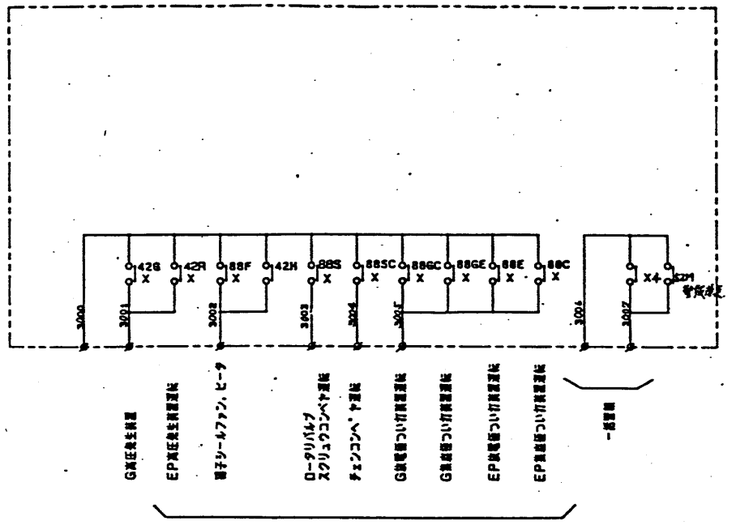

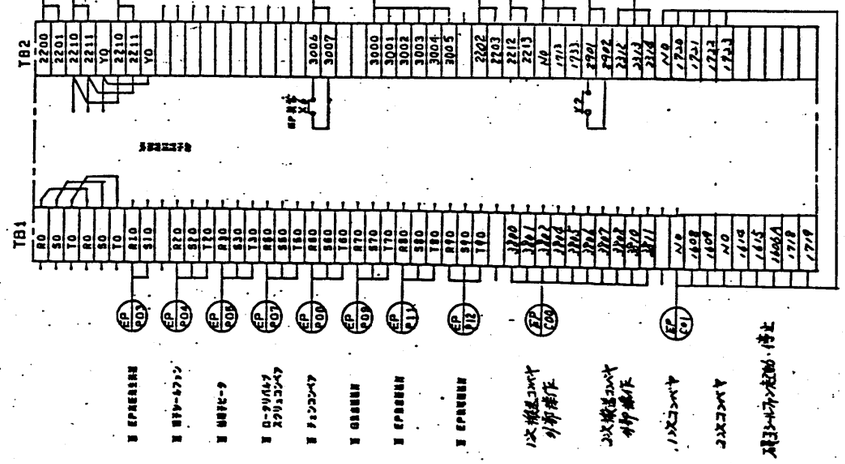

Parts No. 品番	No.Req'd 個数	Description 名称	Material 材質	Dim/Part.No. 寸法/型式	Remarks 備考
Ref.No. 参照番号		展開接続図			Design 設計 / Check 審査 / Approve 決定
		配合回路			Scale 尺度 / Date 作成日 89.01.9
					SHEET NO. EP37
					Drawing No. 図番 FP-376890

注意事項

本図面はガデリウス株式会社の所有につき、写す、トレース、図面の高度使用、あるいは他の目的へ流用することを禁ずる。但し、ガデリウス株式会社の承認がある場合はこの限りでない。

Mark 記号	Alterations 訂正事項	Date 訂正日付	Sign 署名	Appr. 承認

GADELIUS

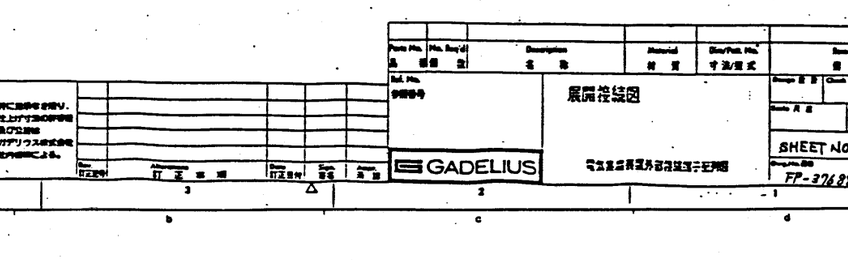

Parts No. 品番	No.Req'd 個数	Description 名称	Material 材質	Dim/Part.No. 寸法/型式	Remarks 備考
Ref.No. 参照番号		展開接続図			Design 設計 / Check 審査 / Approve 決定
		電気集塵装置外部接続端子配線図			Scale 尺度 / Date 作成日
					SHEET NO. EP-[illegible]
					Drawing No. 図番 FP-376889

注意事項

本図面はガデリウス株式会社の所有につき、写す、トレース、図面の高度使用、あるいは他の目的へ流用することを禁ずる。但し、ガデリウス株式会社の承認がある場合はこの限りでない。

Mark 記号	Alterations 訂正事項	Date 訂正日付	Sign 署名	Appr. 承認

GADELIUS

SLT形 電気集じん機用直流高圧電源装置
製作仕様書

この仕様書はガデリウス株式会社殿へ納入する「SLT形電気集じん機」用直流高圧電源装置について記載するものです。

1．概略

弊社より納入する機器は次の通りです。

- a 変圧整流器 ―――― 1基
- b サイリスタ制御ユニット ―――― 1式
- c 交流リアクトル ―――― 1基
- d 付属品
  - 1) 交流電圧計 ―――― 1個
  - 2) 直流電流計 ―――― 1個
  - 3) 可変抵抗器（目盛板、つまみ付）―――― 1個
- e 予備品（ヒューズ） ―――― 1式

2 定格および仕様

2．1 定格

a 変圧整流器

板金形式	屋外用・密閉密封板金・プッシング側面出し	
定格	連続	
周囲温度	40℃以下	
冷却方式	油入自冷	
整流方式	単相ブリッジ・正弦波波	
交流入力	電圧	~~200/220~100/110~~ 410 V 50/60 Hz
	電流	2.2 項参照
高圧出力	電圧	80 kVp（抵抗負荷ピーク値）
	電流	~~100-200-300-400~~ 500-600 mA
制御方式	CONT-6 によるサイリスタ制御	
最大電流	110%以内（抵抗負荷）	
温度上昇	絶縁油	40℃以下 付属温度計にて測定
絶縁耐力	低圧回路	2.5 kV / 1分間
	高圧回路	110 % 10分間（誘導耐圧）
外被板金	FP2T20A8501	外観
塗装色（マンセル記号）	N 7 / 0（フタル酸樹脂塗料 半艶仕上）	

b サイリスタ制御ユニット AVC

設置場所	制御盤内・壁面取付		
周囲温度	45℃以下		
交流入力	変圧整流器と組合せて使用		
定格電流	2.2 項による		
発生損失	2.2 項による		
制御回路	CONT-6		
温度上昇	サイリスタ	70℃以下	温度計法
	変圧器巻線	50 〃	〃
	抵抗器	150 〃	〃
	コンデンサ	25 〃	〃
絶縁耐力	主回路	2.5 kV / 1分間	
様式	別図面 FP2T20A8502 参照		
取付ベースの処理	亜鉛クロメート鋼金		

楽出力の制御機能については別仕 XP2T20AA001 を参照

c 交流リアクトル

定格	連続
設置場所	制御盤内
冷却方式	自然冷却
絶縁の種類	B種
負担電圧	25%
定格電流	2.2 項 交流電流 参照
温度上昇	75℃以下（抵抗法）
絶縁耐力	2.5 kV / 1分間
様式	別図面 FP2T20A8503 参照

注意事項

本図面はガデリウス株式会社の所有につき、写す、トレース、図面の高度使用、あるいは他の目的へ流用することを禁ずる。但し、ガデリウス株式会社の承認がある場合はこの限りでない。

Rev. 訂正記号	Alterations 訂正事項	Date 訂正日付	Sign 署名	Appr. 承認

Parts No. 品番	No.Req'd 個数	Description 名称	Material 材質	Dim/Part.No. 寸法/型式	Remarks 備考
Ref.No. 参照番号		直流電源装置			Design 設計 / Check 審査 / Approve 承認
		仕様書（1/3）			Scale 尺度 / Date 作成日
					SHEET NO. FP-31
					Drawing No. 図番 FP-376891

GADELIUS

工事名	廿日市市ごみ処理施設建設工事
注番製番	RU80241
注文主	廿日市市 殿
宛名/	御/式
御使用先	殿
品名	電気集じん器
	電気関係図 (12)
縮尺	1:1
株式会社 荏原製作所	CSRU80241-04-161

d 付属品

1) 計器

第一計器類　別図面 DP2720AA511 参照

東洋計器類　別図面 DP2720AA513 参照

2) 可変抵抗器（最大レベル設定用）

東京コスモス製　RV24YN20S810kΩ

※1 目盛板、つまみ付

※2 制御ユニットと同一盤内に取付て下さい。

※3 配線にはシールド線を使用して下さい。

2．2 定格容量

1）交流入力 200/220 V の場合

直流出力 mA	100	200	300	400	500	600
交流電流 A	33	66	100	133	166	200
受電容量 kVA	6.6	13.2	20	26.6	33.2	40
使用電線 sq	8	22	50	80	100	150
損　失 V						
変圧器類	380	630	850	1110	1240	1410
リアクトル	60	100	130	150	200	250
制御ユニット	120	150	220	290	300	320

2）交流入力 400/440 V の場合

直流出力 mA	100	200	300	400	500	600
交流電流 A	17	33	50	67	83	100
受電容量 kVA	6.6	13.2	20	26.6	33.2	40
使用電線 sq	3.5	8	14	22	38	50
損　失 V						
変圧器類	380	630	850	1110	1240	1410
リアクトル	60	100	130	150	200	250
制御ユニット	120	130	150	160	200	230

※1 使用電線は制御盤内に使用する主回路電線（600V IV）の推奨サイズです。

※2 各機器の重量・寸法については外形図面を参照して下さい。

3．関連図面

1.	変圧器類		外観図	FP2720AB501A01
2.	サイリスタ制御ユニット		外形図	FP2720AB502
3.	交流リアクトル		〃	FP2720AB503
4.	接続図（参考）			BP2720AA501
5.	接続図面	100~200mA	200V系入力	BP2720AA521
	〃	300~600mA	〃	〃 522
	〃	100~500mA	400V系入力	〃 541
	〃	600mA	〃	〃 542
6.	構成部品表			DP2720AA501A01
7.	付属品			
	a 計器仕様（第一計器）			DP2720AA511
	b 〃 （東洋計器）			〃 513
	c 目盛板			AP2126AA501

以上

注意事項

本図面はガデリウス株式会社の所有につき、複写、トレース、図面の其他使用、あるいは他の目的へ流用することを禁じる。但し、ガデリウス株式会社の承認がある場合はこの限りでない。

特に指示なき限り、仕上げ寸法の許容差及び公差はガデリウス株式会社社内標準による。

Parts No. 品番	No.Req'd 個数	Description 名称	Material 材質	Dim/Patt.No. 寸法/型式	Remarks 備考
Ref.No. 参照番号					

直流電源装置

仕様書 (2/3)

GADELIUS

SHEET No. EP-32

Dwg.No. FP-376892

付属計器

共通仕様

計器メーカー　東洋計器（株）

型式　CF－8　正面寸法　87×80m/m　目盛長　68m/m

階級　2．5　カバー枠色　黒

1　出力電圧計（交流電圧計）　ACF－8形　二重目盛

	入力電圧	スケール	感度	備考
a	200V 50Hz	0 - 71kV /0 - 300V	300V	
b	220V 60Hz	0 - 65kV /0 - 300V	300V	
c	400V 50Hz	0 - 71kV /0 - 600V	150V	PT併用
d	440V 60Hz	0 - 65kV /0 - 600V	150V	〃

※　外側目盛は赤色、指針は棒状となります。

※　実効値表示

2　出力電流計（直流電圧計）　DCF－8形

	定格出力	スケール	感度	内部抵抗	備考
a	100mA	0 - 150mA	1mA	6kΩ	
b	200	0 - 300	〃	〃	
c	300	0 - 500	〃	5kΩ	
d	400	0 - 500	〃	〃	
e	500	0 - 750	〃	〃	
f	600	0 - 750	〃	〃	

※　定格出力以上は赤著とします。

※　平均値表示

3　外形

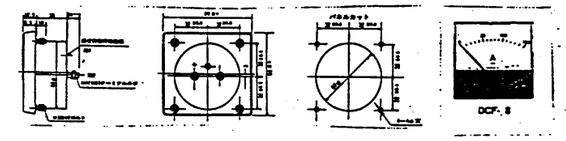

仕上げ：
文字は表面の刷出し黒色エポメル充填後白色塗布

使用ツマミ
ダイトーボーン：K2195 A形ツマミ
中

注意事項

本図面はガデリウス株式会社の所有につき、複写、トレース、図面の其他使用、あるいは他の目的へ流用することを禁じる。但し、ガデリウス株式会社の承認がある場合はこの限りでない。

特に指示なき限り、仕上げ寸法の許容差及び公差はガデリウス株式会社社内標準による。

Parts No. 品番	No.Req'd 個数	Description 名称	Material 材質	Dim/Patt.No. 寸法/型式	Remarks 備考
Ref.No. 参照番号					

直流電源装置

計器仕様書 (3/3)

GADELIUS

SHEET No. EP-33

Dwg.No. FP-376893

工事名　廿日市市ごみ処理施設建設工事

用途

注文番号　RHS0241

発注主　廿日市市　殿

品名/　付/笑

御使用先　殿

承認　係員　管理　部長

品名　電気集じん器

電気関係図 (13)

株式会社 荏原製作所

図番　CSRHS0241-04-162

REV.

注文主	ガデリウス株式会社殿	受工番	
納入先		受仕様書	無・有(No.)
納入場所		納入期日	年 月
納入条件	貨車渡し (トラック渡し) 工場倉庫渡		
保証条件	引渡し後 1年		
準拠規格	JIS. JEC. JEM. 電気設備技術基準		
入力電圧	単相 400 V 50 Hz		
入力電流	10 A		
出力電圧	ピーク値 60 kV (抵抗負荷にて)		
出力電流	30 mA		
	3台		
	変圧整流器	制御ユニット	
設置場所	屋内 ~~屋外~~	制御盤内	
周囲温度	最高 40 ℃	45 ℃	
周囲条件	一般 ~~特殊~~	一般	
外形図	FP4777AA002	FP4777AA001	
塗装色	N 5/0, 舞指定色( )	亜鉛クロメート総合処理	
高圧引出し方向	~~上方引出し~~ 側面出し		
付属品	補修用ペイント・缶一各1		
御支給品	貸与板 3 枚		
特記事項	付属品 リアクトル ----------3台 直流電流計 ----------3ヶ 交流電圧計 ----------3ヶ 可変抵抗器(既設品,752Ω付)一3式 (RV247N205B 10kΩ) 予備品 ヒューズ 3A -------6ヶ		

株式会社東三製作所 半導体機器技術部 作成年月日 62年 12月 24日

図面番号 PP4777AA001

注文主	ガデリウス株式会社殿	受工番	
納入先		受仕様書	無・有(No.)
納入場所		納入期日	年 月
納入条件	貨車渡し (トラック渡し) 工場倉庫渡		
保証条件	引渡し後 1年		
準拠規格	JIS. JEC. JEM. 電気設備技術基準		
入力電圧	単相 440 V 50 Hz		
入力電流	8 A		
出力電圧	ピーク値 60 kV (抵抗負荷にて)		
出力電流	500 mA		
	2台		
	変圧整流器	制御ユニット	
設置場所	屋内 ~~屋外~~	制御盤内	
周囲温度	最高 40 ℃	45 ℃	
周囲条件	一般 ~~特殊~~	一般	
外形図	FP4777AA102	FP4777AA101	
塗装色	N 5/0, 舞指定色( )	亜鉛クロメート総合処理	
高圧引出し方向	~~上方引出し~~ 側面出し		
付属品	補修用ペイント・缶一各1		
御支給品	貸与板 3 枚		
特記事項	付属品 リアクトル ----------2台 直流電流計 ----------2ヶ 交流電圧計 ----------2ヶ 可変抵抗器(既設品,752Ω付)一2式 (RV247N205B 10kΩ) 予備品 ヒューズ 3A -------4ヶ		

株式会社東三製作所 半導体機器技術部 作成年月日 62年 12月 24日

図面番号 PP4777AA101

注意事項

本図面はガデリウス株式会社専用につき、複写、トレース、図面の無断使用、及びほかの目的に使用することを禁じます。また、ガデリウス株式会社の承諾なしに第三者に渡してはいけません。

Rev. 区分記号 | Alterations 打合事項 | Date 打合年月日 | Sign. 署名 | Appr. 承認

GADELIUS

電気集じん装置用電源変圧器

Scale 尺度 ~ | Date 年月日 | 89.01.25

SHEET NO EP-34

Drawing No. EP-376894

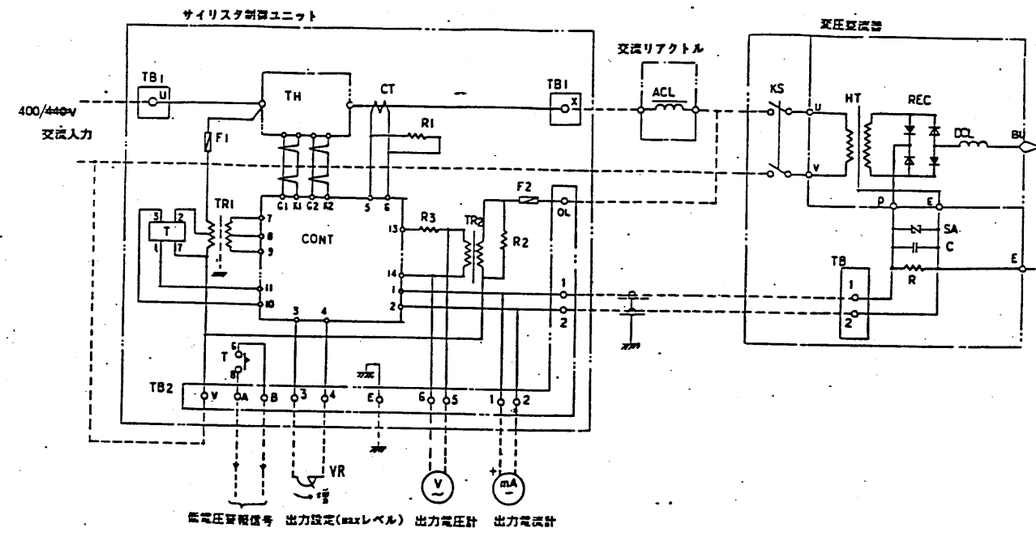

EP-35

400/440 v 入力

FP-376895

SLT形 電気集じん装置用直流高圧発生器

60 KVp 50, 200, 300, 400, 500 mA

BP2720AA541

株式会社東三製作所

工事名 廿日市市ごみ処理施設建設工事

荏原製作所 3H30241

注文主 廿日市市 殿

名称/ 仕様 使用先 殿

承認 検図 製図

名称 電気集じん器 電気関係図 (14)

株式会社荏原製作所

図番 CSRH30241-04-163

REV.

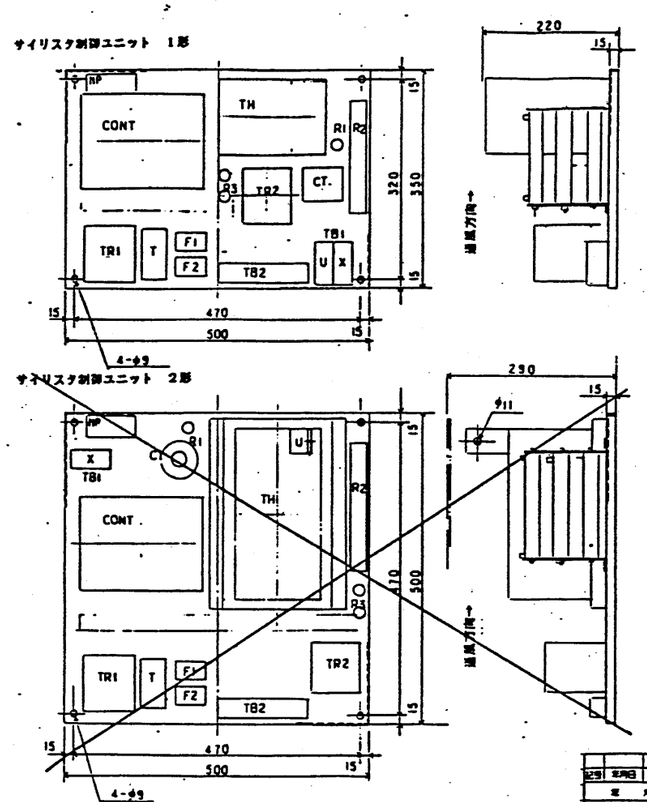

電源電圧	出力電流	外 形	主回路電流	発生損失	概算重量
200 V / 220	100 mA	1	35 A	120 V	13 kg
	200	1	70	150	12
	300	2	100	220	22
	400	2	135	290	22
	500	2	170	300	22
	600	2	200	330	22
400 V / 440	100 mA	1	18 A	120 V	15 kg
	200	1	35	130	15
	300	1	50	150	15
	400	1	70	160	15
	500	1	85	200	15
	600	2	100	230	25

製作仕様

1） 取付ベースの処理は亜鉛クロームメッキとします。
2） 制御盤内への取付には、通風方向が矢印の向きになるようにして下さい。
3） サイリスタＴＨは発熱しますので、上部に１００～１５０ｍｍの空間を取って下さい。
4） 200/220V 受電の場合には変圧器ＴＲ２がありません。

EP-36

FP-376896

工事名	廿日市市ごみ処理施設建設工事	用途	
建設物名	RB80241	発注文書	廿日市市 殿
宛名/		出/式	納品先 殿
会	長	部	課
図名	電気集じん器	図番	電気関係図 (15)
株式会社 荏原製作所		図番	C3RTB0241-04-164

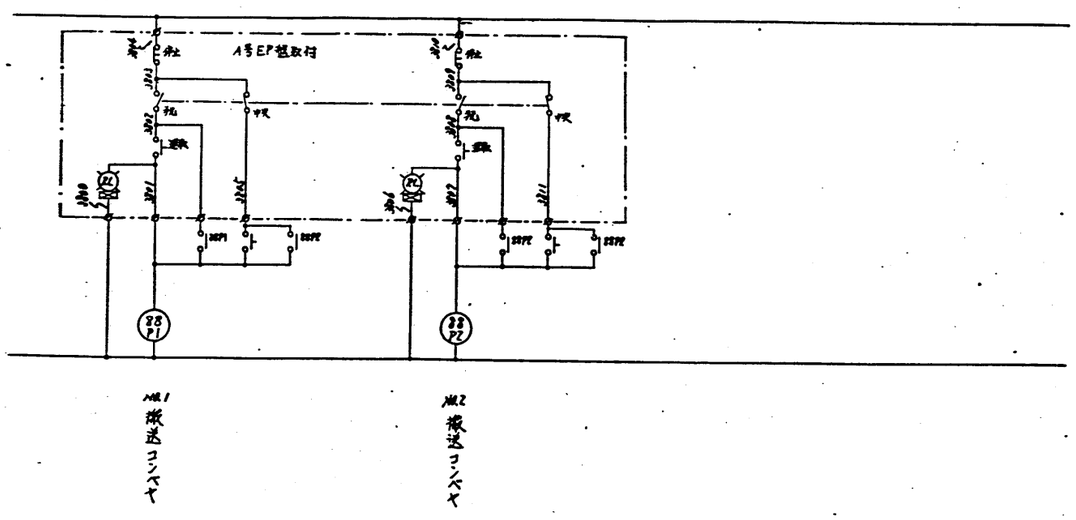

Parts No. 品番	No. Req'd 個数	Description 名称	Material 材質	Dim/Part. No. 寸法/型式	Remarks 備考
Ref. No. 参照番号					

GADELIUS

展開接続図
No.1 搬送コンベヤ
No.2 搬送コンベヤ

SHEET No. EP-38
FP-376898

注意事項
本図面はガデリウス株式会社の所有につき、複写、トレース、図面の開示使用、あるいは他の目的へ転用することを禁じる。但し、ガデリウス株式会社の承認がある場合はこの限りでない。

特に指示を除り、仕上げ寸法の許容差及び公差はガデリウス株式会社社内標準による。

Date 訂正年月 | Alterations 訂正事項 | Date 訂正日付 | Sign. 確認 | Appr. 承認

FP2720AA502

KYOSAN 株式会社 京三製作所

文字の大きさ
(下記の大きさより小さく書かないこと)
1 2 3 4 5 6 7 8 9 0

定　格	連　続
冷却方式	自然通風
設置場所	制御盤内
絶縁の定格	B種（温度上昇　75℃以下）

※このリアクトルは　200 / 400 V 回路共用です。
200 V の場合　タップ　1-2 、3-4 を短絡
400 V の場合　タップ　2 、3　を短絡して使用。

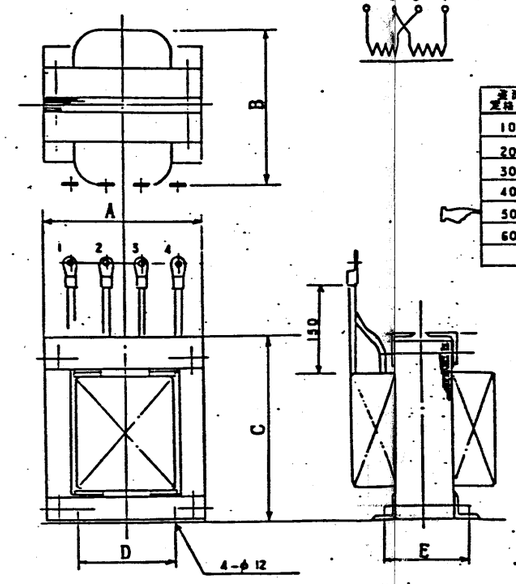

定格出力電流	A	B	C	D	E	総重量	換気	
100 mA	170	180	190	100	120	25 kg	60w	
200	190	200	250	110	135	40	100	
300		220	270		165	50	130	
400	200	230	285			58	150	
500		260				60	200	
600	260	240	295	160	150	65	250	

EP-37

FP-376897

記号	年月日 / 変更記事 / 担当
60年12月20日	明朝
製作	検査 / 検査 / 検査 / 承認
尺度	1/
交流リアクトル	
図番	FP2720AB503

株式会社 荏原製作所

工事名	廿日市市ごみ処理施設建設工事
用途	
荏原製作所	RMS0241
発注文字	廿日市市　殿
機名/	台/式
設定用途	殿
製作	電気集じん器
図番	電気関係図 (16)
尺度	1:
株式会社 荏原製作所	CSRMS0241-04-165

エバラDVS型セミボルテックス水中ポンプ
EBARA SUBMERSIBLE SEMI VORTEX PUMPS **DVS**

外形寸法図
DIMENSIONS

適用範囲 APPLICATION: 非自動型 MANUAL TYPE　口径 SIZE: φ40, φ50　出力 OUTPUT: 単相 SINGLE PHASE 0.15～0.4kW / 三相 THREE PHASE 0.15～1.5kW

JIS B 8301 JIS B 8302 準拠
単位 UNIT : mm

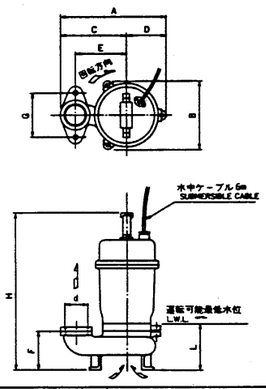

電動機仕様
MOTOR SPEC
誘導電動機
INDUCTION MOTOR
形式 TYPE　乾式水中形 DRY TYPE
極数 POLE　2
電動機保護防止装置内蔵
PROTECTOR INSTALLED INSIDE

(注) 長時間続けての運転時間は30分以内にして下さい。

出力 OUTPUT kW	潤滑油 LUBRICATING OIL 容量(cc) CAPACITY	種類 KIND
0.15 0.25	120	チューピン32
0.4	180	
0.75	180	
1.5	585	

口径 SIZE mm	機名 MODEL 50Hz	機名 MODEL 60Hz	出力 OUTPUT kW	相 PHASE	ポンプ及びモータ PUMP & MOTOR d	A	B	C	D	E	F	H	L	G	玉軸受 BALL BEARING ポンプ側 PUMP SIDE	玉軸受 BALL BEARING モータ側 MOTOR SIDE	質量 WEIGHT kg
40	40DVS5.15 $\frac{2}{3}$	40DVS6.15 $\frac{2}{3}$	0.15	単相 三相	PT-1¼	233	146	142	91	110	66	380	95	80	6202ZZ	6201ZZ	13.1 / 12.7
	40DVS5.25 $\frac{2}{3}$	40DVS6.25 $\frac{2}{3}$	0.25	単相 三相	PT-1¼	233	146	142	91	110	66	380	95	80	6202ZZ	6201ZZ	14.6 / 13.5
50	50DVS5.15 $\frac{2}{3}$	50DVS6.15 $\frac{2}{3}$	0.15	単相 三相	PT-2	227	139	148	79	110	83	376	105	96	6202ZZ	6201ZZ	13.6 / 13.2
		50DVS6.25 $\frac{2}{3}$	0.25	単相 三相	PT-2	227	139	148	79	110	83	376	105	96	6202ZZ	6201ZZ	15.1 / 14.0
	50DVS5.25 $\frac{2}{3}$		0.25	単相 三相	PT-2	239	160	148	91	110	83	376	105	96	6202ZZ	6201ZZ	15.2 / 14.1
	50DVS5.4 $\frac{2}{3}$	50DVS6.4 $\frac{2}{3}$	0.4	単相 三相	PT-2	239	160	148	91	110	83	435 / 398	105	96	6203ZZ	6201ZZ	17.7 / 14.1
	50DVS5.75	50DVS6.75	0.75	三相	PT-2	249	171	163	86	125	83	400	105	96	6203ZZ	6201ZZ	19
	50DVS51.5	50DVS61.5	1.5	三相	PT-2	249	171	163	86	125	83	433	105	96	6205ZZ	6203ZZ	26.9

標準付属品 STANDARD ACCESSORIES				特別付属品 SPECIAL ACCESSORIES		電動機 MOTOR		ポンプ仕様
1	地上取付 NAME PLATE	7		1		周波数 FREQUENCY	Hz	
2	ネオプロ-プ ROPE	8		2		電圧 VOLTS	V	
3	水中ケーブル SUBMERSIBLE CABLE 5m	9		3		電流 CURRENT	A	
4	相フランジ CONNECTING FLANGE	10		4		出力 OUTPUT	kW	
5		11		5		形式 TYPE		特記なき場合はエバラ標準仕様となります。
6		12		6		メーカ MAKER		

開発文書 FOR MESSRS.	廿日市 市民	(ごみ処理プラント)	分類番号 ITEM NO.					
製造番号 MFG. NO.	機名 MODEL	吐出量 CAPACITY	全揚程 TOTAL HEAD	回転速度 SPEED	出力 OUTPUT	台数 QUANTITY		
		40 /min	8 m	3600 r.p.m.	0.4 kW	1		

株式会社 荏原製作所　EBARA CORPORATION

DVS DI-8602

エバラDVS型セミボルテックス水中ポンプ
EBARA SUBMERSIBLE SEMI VORTEX PUMPS **DVS**

断面図
SECTIONAL VIEW

適用範囲 APPLICATION: 非自動型 MANUAL TYPE　口径 SIZE: φ40, φ50　出力 OUTPUT: 単相 SINGLE PHASE 0.15～0.4kW / 三相 THREE PHASE 0.15～1.5kW

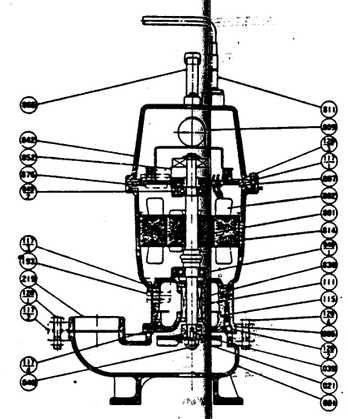

単相モータのみ
(852) 遠心力スイッチ
(809) コンデンサー (0.4kWのみ)
を内蔵します。
SINGLE PHASE MOTOR INSTALLED INSIDE
(852) SWITCH
(809) CONDENSER

部品番号 PART NO.	部品名 PART NAME	材質 MATERIAL	個数 NO. PER UNIT	部品番号 PART NO.	部品名 PART NAME	材質 MATERIAL	個数 NO. PER UNIT
120-4	ボルト : BOLTS	SUS	STAINLESS 3/4	806	オートカット : MOTOR PROTECTOR		1
120-3	ボルト : BOLTS	SUS	STAINLESS 4	865	取手 : HANDLE	SUS	STAINLESS 1
120-2	ボルト : BOLTS	SUS	STAINLESS 3/4	852	遠心力スイッチ : SWITCH		1
120-1	ボルト : BOLTS	SUS	STAINLESS 2	196-2	上部玉軸受 : BALL BEARING		1
117-4	ガスケット : GASKET	ゴム/NR	RUBBER/NR 1	196-1	下部玉軸受 : BALL BEARING		1
117-3	ガスケット : GASKET	ﾍﾞﾝﾄﾅｲﾄ ASBESTOS	1	842	電動機カバー : MOTOR COVER	FC15	CAST IRON 1
117-2	ガスケット : GASKET	ゴム/CR	RUBBER/CR 1	530	主軸 : SHAFT	SUS403	403 STAINLESS 1
117-1	ガスケット : GASKET	ゴム/CR	RUBBER/CR 1	814	電動機フレーム : MOTOR FRAME	FC15	CAST IRON 1
115	"O" リング : "O" RING	ゴム/CR	RUBBER/CR 1	811	水中ケーブル : SUBMERSIBLE CABLE	VCT	1
111	メカニカルシール : MECHANICAL SEAL		1	809	コンデンサ : CONDENSER		1
048	羽根車ナット : IMPELLER NUT	SSﾒｯｷ : STEEL/S.T.	1	807	軸受ブラケット : BRACKET	FC15	CAST IRON 1
039	キ : KEY	SUS420	420 STAINLESS 1	802	ステータ : STATOR		1
021	羽根車 : IMPELLER	FC20	CAST IRON 1	801	ロータ : ROTOR		1
005	中間ケーシング : INTERMEDIATE CASING	FC20	CAST IRON 1	219	相フランジ : CONNECTING FLANGE	FC20	CAST IRON 1
001	ケーシング : CASING	FC20	CAST IRON 1	193	注油プラグ : OIL PLUG	SUS	STAINLESS 1

ポンプ仕様 | 産業者仕様 | 日本住宅公団仕様 | 東京電力仕様 | 特記なき場合はエバラ標準仕様

開発文書 FOR MESSRS.			分類番号 ITEM NO.					
製造番号 MFG. NO.	機名 MODEL	吐出量 CAPACITY	全揚程 TOTAL HEAD	回転速度 SPEED	出力 OUTPUT	台数 QUANTITY		
		/min	m	r.p.m.	kW			

株式会社 荏原製作所　EBARA CORPORATION

DVS S1-8602

エバラDVS型セミボルテックス水中ポンプ
EBARA SUBMERSIBLE SEMI VORTEX PUMPS **DVS**

特性曲線
CHARACTERISTIC CURVE

機名 MODEL: 50 DVS DVSA DVSJ DVSH 6.4　周波数 FREQUENCY: 60 Hz　出力 OUTPUT: 0.4 kW

標準要項 RATING

吐出量 Capacity	ℓ/min	20	180
全揚程 Total Head	m	8.4	3.3

承認者 Approved by: T. Oda
試験者 Tested by: [signature]

モータ定格 MOTOR RATING: 300 V 2.1 A 3300 r.p.m. / 400 V 1.1 A 3300 r.p.m. 0.4 kW　メーカ MAKER: エバラ EBARA　形式 TYPE: 乾式水中 DRY TYPE

番号 Test No.	ポンプ Pump 吐出量 Capacity ℓ/min	全揚程 Total Head m	理論動力 Water H.P. kW	効率 Eff. %	モータ Motor 電圧 Volts 200V 電流 Current A	入力 Input kW	効率 Eff. %	電圧 Volts 400V 電流 Current A	入力 Input kW	効率 Eff. %	出力 Output kW
1	0	11.3	0	0	1.41	0.497	39.0	0.71	0.497	39.0	0.264
2	20	8.4	0.110	33.1	1.49	0.523	39.4	0.73	0.523	39.4	0.312
3	140	6.6	0.151	44.1	1.72	0.573	39.7	0.86	0.573	39.7	0.342
4	180	3.3	0.136	41.9	1.85	0.616	40.2	0.93	0.616	40.2	0.371
5	240	3.0	0.117	29.9	1.93	0.630	40.3	0.97	0.630	40.3	0.393

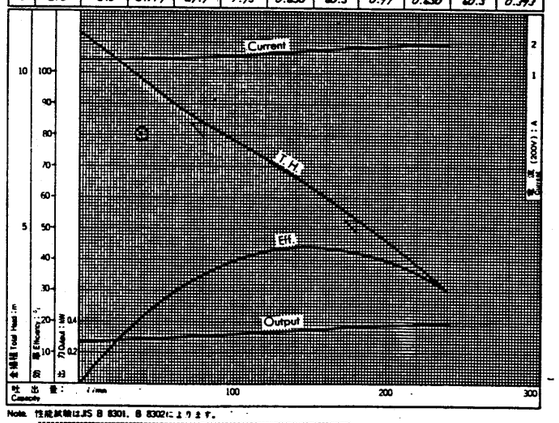

Note. 性能試験はJIS B 8301, B 8302によります。
This curve is based on JIS testing code (B8301, B8302)

開発文書 FOR MESSRS.			分類番号 ITEM NO.					
製造番号 MFG. NO.	機名 MODEL	吐出量 CAPACITY	全揚程 TOTAL HEAD	回転速度 SPEED	出力 OUTPUT	台数 QUANTITY		
		/min	m	r.p.m.	kW			

株式会社 荏原製作所　EBARA CORPORATION

DVS C610-8602

工事名	廿日市市ごみ処理施設建設工事
荏原整理番号	R1S0241
図番	
枚数	1
発注文書	廿日市市 殿
宛先	殿
名称	排水処理設備 汚水ポンプ
株式会社 荏原製作所	CSR1S0241-06-262

エバラDVS型セミボルテックス水中ポンプ
EBARA SUBMERSIBLE SEMI VORTEX PUMPS **DVS**

外形寸法図
DIMENSIONS

適用範囲 APPLICATION　非自動型 MANUAL TYPE　口径 SIZE φ40, φ50　出力 OUTPUT 単相 SINGLE PHASE 0.15～0.4kW　三相 THREE PHASE 0.15～1.5kW

図示角法 3rd ANGLE PROJECTION　単位 UNIT : mm

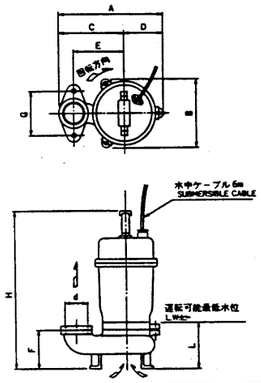

電動機仕様 MOTOR SPEC
誘導電動機 INDUCTION MOTOR
形式 TYPE 乾式水中形 DRY TYPE
極数 POLE 2
電動機保護内蔵型 PROTECTOR INSTALLED INSIDE

(注) 最低水位での運転時間は、30分以内にして下さい。

出力 OUTPUT kW	潤滑油 LUBRICATING OIL 容量(cc) CAPACITY	種類 KIND
0.15 0.25	120	ATF (Automatic Transmission Fluid)
0.4	180	
0.75	180	
1.5	585	

口径 SIZE mm	機名 MODEL 50Hz	機名 MODEL 60Hz	出力 OUTPUT kW	相 PHASE	ポンプ及びモータ PUMP & MOTOR d	A	B	C	D	E	F	H	L	G	玉軸受 BALL BEARING ポンプ側 PUMP SIDE	モータ側 MOTOR SIDE	重量 WEIGHT kg
40	40DVS5.15	40DVS6.15	0.15	三相	PT-1	233	146	142	91	110	66	380	95	80	6202ZZ	6204ZZ	13.1
				単相													13.7
	40DVS5.25	40DVS6.25	0.25	三相	PT-1	233	146	142	91	110	66	380	95	80	6202ZZ	6204ZZ	14.6
				単相													13.5
50	50DVS5.15	50DVS6.15	0.15	三相	PT-2	227	139	148	79	110	83	376	105	96	6202ZZ	6204ZZ	13.8
				単相													13.2
		50DVS6.25	0.25	三相	PT-2	227	139	148	79	110	83	376	105	96	6202ZZ	6204ZZ	14.6
				単相													15.1
	50DVS5.25		0.25	三相	PT-2	239	169	148	91	110	83	376	105	96	6202ZZ	6204ZZ	15.5
				単相													14.1
	50DVS5.4	50DVS6.4	0.4	三相	PT-2	239	169	148	91	110	83	435 (376)	105	96	6202ZZ	6204ZZ	17.7
				単相													14.1
	50DVS5.75	50DVS6.75	0.75	三相	PT-2	249	171	163	86	125	83	433	105	96	6202ZZ	6204ZZ	19
	50DVS51.5	50DVS61.5	1.5	三相	PT-2	249	171	163	86	125	83	433	105	96	6202ZZ	6204ZZ	26.9

標準付属品 STANDARD ACCESSORIES				特別付属品 SPECIAL ACCESSORIES		電動機 MOTOR			ポンプ仕様
1	地上取扱 NAME PLATE	7		1		周波数 FREQUENCY	Hz		
2	ロープ ROPE	8		2		電圧 VOLTS	V		
3	水中ケーブル SUBMERSIBLE CABLE	9		3		電流 CURRENT	A		
4	相フランジ CONNECTING FLANGE	10		4		出力 OUTPUT	kW		
5		11		5		形式 TYPE			特記なき場合はエバラ標準仕様となります。
6		12		6		メーカ MAKER			

御注文主 FOR MESSRS 廿日市市殿 (汚水移送ポンプ)　分類番号 ITEM NO.

製造番号 MFG. NO.	機名 MODEL	吐出量 CAPACITY	全揚程 TOTAL HEAD	回転速度 SPEED	出力 OUTPUT	台数 QUANTITY
		6 m³/min	15 m	3600 r.p.m.	1.5 kW	2

DVS D1-8602

©2006 荏原製作所　EBARA CORPORATION

エバラDVS型セミボルテックス水中ポンプ
EBARA SUBMERSIBLE SEMI VORTEX PUMPS **DVS**

断面図
SECTIONAL VIEW

適用範囲 APPLICATION　非自動型 MANUAL TYPE　口径 SIZE φ40, φ50　出力 OUTPUT 単相 SINGLE PHASE 0.15～0.4kW　三相 THREE PHASE 0.15～1.5kW

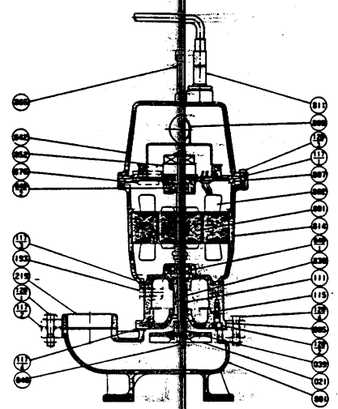

単相モータのみ
(852) 遠心カスイッチ
(809) コンデンサー(0.4kWのみ)
を内蔵します。
SINGLE PHASE MOTOR INSTALLED INSIDE
(852) SWITCH
(809) CONDENSER

番号 PART NO.	部品名 PART NAME	材質 MATERIAL		番号 PART NO.	部品名 PART NAME	材質 MATERIAL		個数 NO. OF PARTS
120-4	ボルト : BOLTS	SUS	STAINLESS	876	オートカット : MOTOR PROTECTOR			1
120-3	ボルト : BOLTS	SUS	STAINLESS	865	取手 : HANDLE	SUS	STAINLESS	1
120-2	ボルト : BOLTS	SUS	STAINLESS	852	遠心カスイッチ : SWITCH			1
120-1	ボルト : BOLTS	SUS	STAINLESS	840-2	上部玉軸受 : BALL BEARING			1
117-4	ガスケット : GASKET	ゴム/NR	RUBBER/NR	840-1	下部玉軸受 : BALL BEARING			1
117-3	ガスケット : GASKET	SAE/JIS	ASBESTOS	842	電動機カバー : MOTOR COVER	FC15	CAST IRON	1
117-2	ガスケット : GASKET	ゴム/CR	RUBBER/CR	830	主軸 : SHAFT	SUS403	403 STAINLESS	1
117-1	ガスケット : GASKET	ゴム/CR	RUBBER/CR	814	電動機フレーム : MOTOR FRAME	FC15	CAST IRON	1
115	*O. リング : *O. RING	ゴム/CR	RUBBER/CR	811	水中ケーブル : SUBMERSIBLE CABLE	VCT		1
111	メカニカルシール : MECHANICAL SEAL			809	コンデンサ : CONDENSER			1
048	羽根車ナット : IMPELLER NUT	SS/メッキ	STEEL/S.T.	807	軸受ブラケット : BRACKET	FC15	CAST IRON	1
039	キー : KEY	SUS420	420 STAINLESS	802	ステータ : STATOR			1
021	羽根車 : IMPELLER	FC20	CAST IRON	801	ロータ : ROTOR			1
005	中間ケーシング : INTERMEDIATE CASING	FC20	CAST IRON	219	相フランジ : CONNECTING FLANGE	FC20	CAST IRON	1
001	ケーシング : CASING	FC20	CAST IRON	193	油面プラグ : OIL PLUG	SUS	STAINLESS	1

ポンプ仕様　建設省仕様　日本住宅公団仕様　日本電信電話公社仕様　特記なき場合はエバラ標準仕様

御注文主 FOR MESSRS　分類番号 ITEM NO.

製造番号 MFG. NO.	機名 MODEL	吐出量 CAPACITY	全揚程 TOTAL HEAD	回転速度 SPEED	出力 OUTPUT	台数 QUANTITY
		/min	m	r.p.m.	kW	

DVS S1-8602

©2006 荏原製作所　EBARA CORPORATION

エバラDVS型セミボルテックス水中ポンプ
EBARA SUBMERSIBLE SEMI VORTEX PUMPS **DVS**

特性曲線
CHARACTERISTIC CURVE

機名 MODEL 50 DVS DVSA DVSJ DVSH 61.5　周波数 FREQUENCY 60 Hz　出力 OUTPUT 1.5 kW

標準要項 RATING							
吐出量 Capacity	ℓ/min	80	180				
全揚程 Total Head	m	19.3	13.1				

承認者 Approved by J. Oda　試験者 Tested by

モータ定格 MOTOR RATING: 200 V 6.3 A 3320 r.p.m.　400 V 3.2 A 3320 r.p.m.　1.5 kW　メーカ MAKER エバラ EBARA　形式 TYPE 乾式水中 DRY TYPE

番号 Test No.	ポンプ Pump 吐出量 Capacity ℓ/min	全揚程 Total Head m	理論軸力 Water H.P kW	効率 Eff. %	モータ Motor 電圧 Volts 200V 電流 Current A	入力 Input kW	効率 Eff. %	電圧 Volts 400V 電流 Current A	入力 Input kW	効率 Eff. %	出力 Output kW
1	0	22.1	0	0	4.32	1.348	70.6	2.16	1.348	70.6	0.952
2	80	19.3	0.252	22.3	4.98	1.393	70.8	2.49	1.393	70.8	1.129
3	180	13.1	0.443	35.7	5.34	1.738	70.6	2.67	1.738	70.6	1.241
4	230	12.3	0.477	36.1	5.83	1.953	70.3	2.92	1.953	70.3	1.377
5	310	9.0	0.455	32.1	6.09	2.013	70.4	3.10	2.013	70.4	1.417

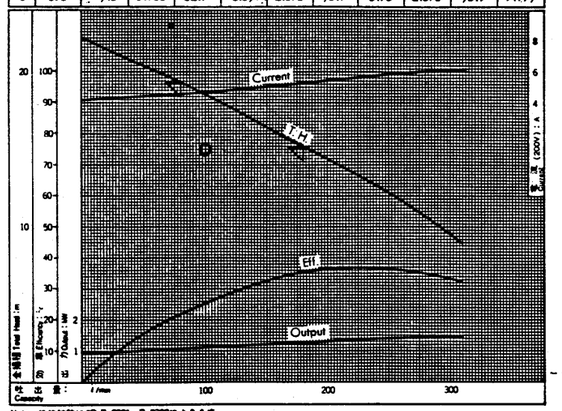

Note. 性能試験は JIS B 8301, B 8302 によります。
This curve is based on JIS testing code (B8301, B8302)

御注文主 FOR MESSRS　分類番号 ITEM NO.

製造番号 MFG. NO.	機名 MODEL	吐出量 CAPACITY	全揚程 TOTAL HEAD	回転速度 SPEED	出力 OUTPUT	台数 QUANTITY
		/min	m	r.p.m.	kW	

DVS C612-8602

©2006 荏原製作所　EBARA CORPORATION

工事名	廿日市市ごみ処理施設建設工事
図番	RHS0241
枚数	2
発注文主	廿日市市 殿
図名	排水処理設備 汚水移送ポンプ
尺度	1:
図番	CSRHS0241-06-261
株式会社 荏原製作所	

エバラDS型汚水用水中ポンプ EBARA SUBMERSIBLE SEWAGE PUMPS **DSA**

外形寸法図 DIMENSIONS

適用範囲 APPLICATION　自動型 AUTOMATIC TYPE　口径 SIZE φ32～φ50　出力 OUTPUT 単相 SINGLE PHASE 0.15～0.4kW　三相 THREE PHASE 0.25～1.5kW

第3角法 3rd ANGLE PROJECTION　寸法 UNIT : mm

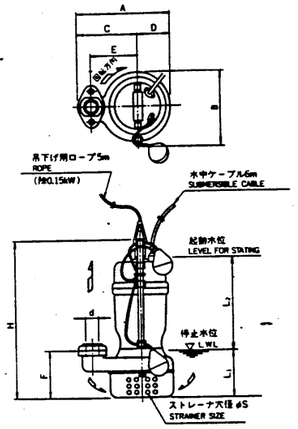

電動機仕様 MOTOR SPEC.

誘導電動機 INDUCTION MOTOR

形式 TYPE　低式水中形 DRY TYPE

極数 POLE　2

電動機内部に保護装置内蔵 PROTECTOR INSTALLED INSIDE

(注) 停止水位での運転時間は、30分以内にして下さい。

出力 OUTPUT kW	潤滑油 LUBRICATING OIL 容量(cc) CAPACITY	種類 KIND
0.15	120	SE
0.25	120	相当品
0.4	180	
0.75	180	
1.5	585	

口径 SIZE	機名 MODEL 50Hz	60Hz	出力 OUTPUT kW	相 PHASE	ポンプ及びモータ PUMP & MOTOR d	A	B	C	D	E	F	H	S	Li	Lo	運転水位 INTERVAL	玉軸受 BALL BEARING ポンプ側 PUMP SIDE	モータ側 MOTOR SIDE	質量 WEIGHT kg
32	32DSA5.15S	32DSA6.15S	0.15	単相 SINGLE PHASE	PT-1¼	215	200	138	80	110	80	530	7	150	340		6202ZZ	6201ZZ	12.8
40	40DSA5.25S	40DSA6.25S	0.25	単相 SINGLE PHASE	PT-1¼	219	200	142	77	110	80	530	7	150	340		6202ZZ	6201ZZ	13.3
	40DSA5.25T	40DSA6.25T	0.25	三相 THREE PHASE	PT-1¼	219	200	142	77	110	80	530	7	150	340		6202ZZ	6201ZZ	13.3
50	50DSA5.4S	50DSA6.4S	0.4	単相 SINGLE PHASE	PT-2	280	215	168	92	130	99	530	8	150	340		6302ZZ	6201ZZ	17.6
	50DSA5.4T	50DSA6.4T	0.4	三相 THREE PHASE	PT-2	280	215	168	92	130	99	530	8	150	340		6302ZZ	6201ZZ	17.0
	50DSA5.75T	50DSA6.75T	0.75	三相 THREE PHASE	PT-2	280	215	168	92	130	99	530	8	150	340		6302ZZ	6201ZZ	17.6
	50DSA51.5T	50DSA61.5T	1.5	三相 THREE PHASE	PT-2	286	221	168	98	130	115	530	10	150	340		6206ZZ	6203ZZ	26.4

標準付属品 STANDARD ACCESSORIES			特別付属品 SPECIAL ACCESSORIES		電動機 MOTOR		ポンプ仕様
1	地上銘板 NAME PLATE	7		1	用途 FREQUENCY	Hz	
2	吊下げロープ ROPE (0.15kW)	8		2	電圧 VOLTS	V	
3	水中ケーブル SUBMERSIBLE CABLE	9		3	電流 CURRENT	A	
4	相フランジ COMPANION FLANGE	10		4	出力 OUTPUT	kW	
5		11		5	形式 TYPE		特記なき場合はエバラ標準仕様となります。
6		12		6	メーカ MAKER		

御注文主 FOR MESSRS 甘日市殿 (処理水ポンプ)　分類番号 ITEM NO

製造番号 MFG NO.	機名 MODEL	吐出量 CAPACITY	全揚程 TOTAL HEAD	回転速度 SPEED	出力 OUTPUT	台数 QUANTITY
		83 ℓ/min	8 m	3600 r.p.m.	0.4 kW	1

株式会社 荏原製作所　EBARA CORPORATION　DSA D3-8602

エバラDS型汚水用水中ポンプ EBARA SUBMERSIBLE SEWAGE PUMPS **DSA**

断面図 SECTIONAL VIEW

適用範囲 APPLICATION　自動型 AUTOMATIC TYPE　口径 SIZE φ32～φ50　出力 OUTPUT 単相 SINGLE PHASE 0.15～0.4kW　三相 THREE PHASE 0.25～0.75kW

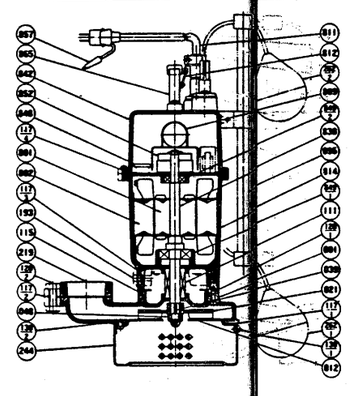

単相モータのみ
(852) 遠心力スイッチ
(809) コンデンサー (0.4kWのみ)
を内蔵します。
SINGLE PHASE MOTOR INSTALLED INSIDE
(852) SWITCH
(809) CONDENSER

番号 PART NO.	部品名 PART NAME	材質 MATERIAL	個数 NO. OF PARTS 1 UNIT
219	相フランジ COMPANION FLANGE	FC30 CAST IRON	1
193	注油プラグ OIL PLUG	炭素鋼 STEEL	1
130-2	ビス SCREW	SUS STAINLESS	4/3
130-1	ビス SCREW	SUS STAINLESS	1
120-2	ボルト BOLTS	SUS STAINLESS	2
120-1	ボルト BOLTS	SUS STAINLESS	4/3
117-4	ガスケット GASKET	ゴム/NBR RUBBER/NBR	1
117-3	ガスケット GASKET	石綿ゴム ASBESTOS	1
117-2	ガスケット GASKET	ゴム/CR RUBBER/CR	1
117-1	ガスケット GASKET	プレスボード PRESS BOARD	1
115	"O" リング "O" RING	ゴム/NBR RUBBER/NBR	1
111	メカニカルシール MECHANICAL SEAL		1/1 SET
095	フロート支柱 FLOAT SWITCH STAY	合成樹脂 PLASTICS	1
048	羽根止メナット IMPELLER NUT	SS41 STEEL	1
039	キー KEY	SUS420J2 AISI STAINLESS	1
021	羽根車 IMPELLER	FC30 CAST IRON	1
012	吸込カバー SUCTION COVER	SUS STAINLESS	1
001	ケーシング CASING	FC30 CAST IRON	1

番号 PART NO.	部品名 PART NAME	材質 MATERIAL	個数 NO. OF PARTS 1 UNIT
865	ハンドル HANDLE	SUS STAINLESS	1
857	アダプタ ADAPTOR		1
852	遠心スイッチ SWITCH		1
849-2	上軸受 BALL BEARING		1
849-1	下軸受 BALL BEARING		1
848	オイルカット MOTOR PROTECTOR		1
842	モータカバー MOTOR COVER	FC15 CAST IRON	1
830	軸 SHAFT	SUS403 AISI STAINLESS	1
814	モータフレーム MOTOR FRAME	FC15 CAST IRON	1
812	ケーブルクリップ CABLE CLIP	SS41 STEEL	1
811	水中ケーブル SUBMERSIBLE CABLE		1
809	コンデンサ CONDENSER		1
802	ステータ STATOR		1
801	ロータ ROTOR		1
262-2	液面スイッチ FLOAT SWITCH		1
262-1	液面スイッチ FLOAT SWITCH		1
244	ストレーナ STRAINER	SPC STEEL	1

ポンプ仕様　建設省仕様　日本住宅公団仕様　日本電機工業会仕様　特記なき場合はエバラ標準仕様

御注文主 FOR MESSRS　分類番号 ITEM NO

製造番号 MFG NO.	機名 MODEL	吐出量 CAPACITY	全揚程 TOTAL HEAD	回転速度 SPEED	出力 OUTPUT	台数 QUANTITY
		/min	m	r.p.m.	kW	

株式会社 荏原製作所　EBARA CORPORATION　DSA S5-8602

エバラDS型汚水用水中ポンプ EBARA SUBMERSIBLE SEWAGE PUMPS **DS**

特性曲線 CHARACTERISTIC CURVE

機名 MODEL 50DDSWSH 6.4　周波数 FREQUENCY 60 Hz　出力 OUTPUT 0.4 kW

標準要項 RATING

吐出量 Capacity	ℓ/min	30	200
全揚程 Total Head	m	14.0	4.4

承認者 Approved by　試験者 Tested by

モータ定格 MOTOR RATING　200 V 2.1 A 3320 r.p.m.　400 V 1.1 A 3320 r.p.m.　0.4 kW　メーカ MAKER エバラ EBARA　形式 TYPE 低式水中 DRY TYPE

番号 Test No.	ポンプ Pump 吐出量 Capacity ℓ/min	全揚程 Total Head m	理論動力 Water H.P kW	効率 Eff %	モータ Motor 電圧 Volts 200V 電流 Current A	入力 Input kW	効率 Eff %	電圧 Volts 400V 電流 Current A	入力 Input kW	効率 Eff %	出力 Output kW
1	0	13.39	0	0	1.97	0.418	36.4	0.73	0.418	36.4	0.226
2	50	14.00	0.114	38.3	1.67	0.303	39.2	0.83	0.303	39.2	0.298
3	130	9.18	0.194	34.3	1.88	0.390	40.3	0.94	0.390	40.3	0.357
4	200	4.40	0.143	37.8	1.97	0.624	40.7	0.99	0.624	40.7	0.379
5	220	2.87	0.103	37.8	1.93	0.610	40.6	0.97	0.610	40.6	0.370

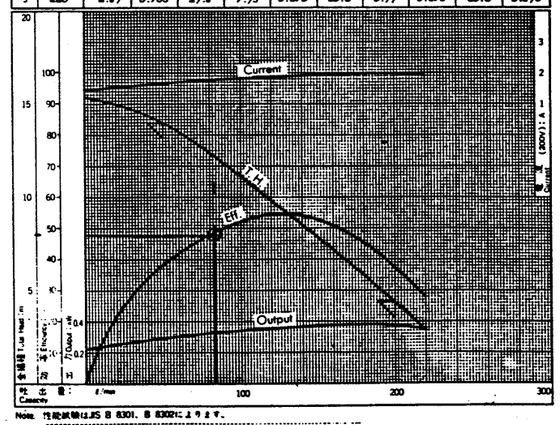

Note. 性能試験はJIS B 8301, B 8302によります。
This curve is based on JIS testing code (B8301, B8302)

御注文主 FOR MESSRS　分類番号 ITEM NO

製造番号 MFG NO.	機名 MODEL	吐出量 CAPACITY	全揚程 TOTAL HEAD	回転速度 SPEED	出力 OUTPUT	台数 QUANTITY
		/min	m	r.p.m.	kW	

株式会社 荏原製作所　EBARA CORPORATION　DS C605-8602

工事名	甘日市市ごみ処理施設建設工事
図面番号	RBS0241
発注先	甘日市市 殿
名称	排水処理設備
	処理水ポンプ
株式会社 荏原製作所	CSRB0241-06-263

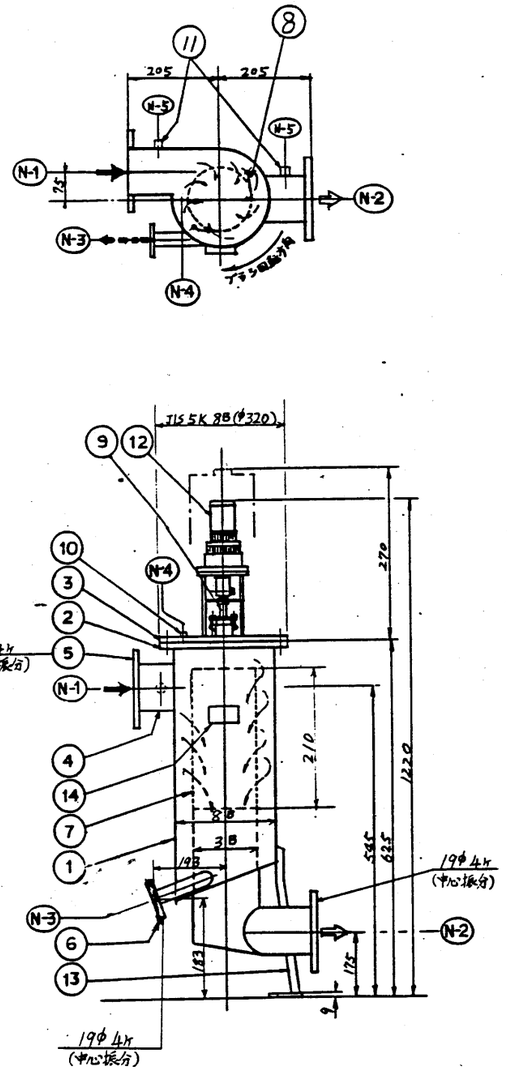

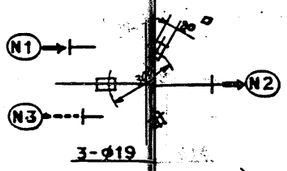

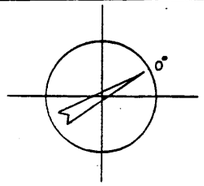

ノズルリスト				
符号	サイズ	数量	レイティング	用途
N-1	2B	1	JIS 10K	入口
N-2	↓	1	↓	出口
N-3	↓	1	↓	ダスト排出口
N-4	3/8	1	PT	空気抜
N-5	↓	2	↓	圧力取出口

PART NO.	PART	MATERIAL		REQ'D NO.	REMARKS
1	本体	SUS304	4t	1	
2	本体フランジ	SS41/SUS304		1	JIS5K 8B SOFF
3	カバー	↓		1	↓ BLFF
4	接続ノズル	SUS304	28t	2	
5	接続フランジ	SS41/SUS304		2	
6	排出口フランジ	↓		1	
7	スクリーン	SUS304		1	3mm 開口率32.6%
8	洗浄ブラシ	↓		1セット	
9	駆動軸	↓		1	
10	ベント・プラグ	↓		1	
11	差圧取出ボス	↓		2	
12	電動モータ	—		1	220V.60Hz.3φ
13	脚	SS41		3	
14	銘板	AL		1	

総重量 約70kg

ピット汚水3過機仕様

(1) 形式 : 自動洗浄スクリーン
(2) 数量 : 1 基
(3) 能力 : 6 m³/H
(4) 電動機 : 0.1KW×220V
(5) スクリーン : φ3mm 孔

DESIGN CONDITION		
CODE		
DESIGN PRESS.		3 kg/cm²G
DESIGN TEMP.		40 ℃
TEST PRESS.	HYDRO.	4.5 kg/cm²G
	PNEUM.	— kg/cm²G
	VACUUM	—
STRESS RELIEF		—
RADIO GRAPHIC EX.		—
CORR. ALLOWANCE		0 mm
PAINTING	PRIMER	
	FINISH	

No.	DESCRIPTION	BY	DATE
△			
△			
△	本体寸法記入	刀崎	

REVISIONS

YAMAMOTO KOUKI CO., LTD.

自動フイルタ / 振きとり装置付

MODEL AUTO "Z-IV"
DATE
SCALE ～

DRAWN 刀崎
CH'D 芝野
APP'D

DWG. No. S7-3612-1
REV. △
FORM No. △

工事名 廿日市町ごみ処理施設建設工事
RH80241-
廿日市町 殿
排水処理設備
ピット汚水3過機
株式会社 荏原製作所
C8RH80241-06-101

SHEET 1 OF 9

NO. 87 - 3612 -D REV. △

☐ 参考用 / for Reference
☑ 承認申請用 / for Approval
☐ 完成図書 / for Final

TO: 株式会社荏原製作所 殿

(USER: 殿)

TECHNICAL DOCUMENT
for
FILTERS / STRAINERS

REQ. NO.
O. D. NO.
JOB. NO. RH80241-18

Note:

返却期日：納期のご指定がありますので、本書は 1 - 20 , '88 までに ご返却願います。
当日までにご返却なき場合は、ご変更のないものとして本図通り製作納入させて頂きますのでご了承願います。
FOR RETURN: Your review and/or approval are requested by - , '8 Here.

REV.	DESCRIPTION	PREPARED	CHECKED	APPROVED
△		/ '8	/ '8	/ '8
△		/ '8	/ '8	/ '8
△		/ '8	/ '8	/ '8
△		2/26'87 刊	2/26'87	/ '8
△		12/26'87 刊	12/26'87	/ '8

山本鋼機 YAMAMOTO KOUKI CO., LTD. 株式会社
Osaka Office & Main Works : PHONE Osaka(06)475-3111 / FAX (06)475-2490 / TLX 5246156 YKOSK J
Tokyo Office : PHONE Tokyo(03)454-0211 / FAX (03)454-0216 / TLX 2468049 YKTOK J

2/9

YK 自動洗浄ストレーナー 仕様
AUTO CLEAN STRAINER SPECIFICATION

引合番号：－ REV. △
受注番号：87 - 3612
JOB.NO. RH80241-18
SPEC.NO.
O.D.NO.

引合先：株式会社荏原製作所 殿 (USER: 殿)

ITEM. NO.	060470M18		
装置の名称	ピット汚水3過機		
ストレーナーの形式	竪型		
YK 標準モデル	Z-Ⅲ. 3Z		
数量	1 基		
液体 名称	ごみ汚水		
比重・粘度・PH値	CST・CP		CST・CP
特性	腐蝕性分 ・有毒性・爆発性	腐蝕性成分 ・有毒性・爆発性	
流量	2～8 l/M.㎥/M.M/H.㎥/H	l/M.㎥/M.M/H.㎥/H	
スラッジの性状			
含有量	1～5 %		
発生状況	連続. 間けつ	連続. 間けつ	
ろ過粒度：μ. m. Mesh	3㎜φ		
洗浄方式	フラッシング式・スクレーパー式 逆洗浄式・併用式	フラッシング式・スクレーパー式 逆洗浄式・併用式	
DESIGN CONDITION CODE			
圧力 使用	kg/㎠	kg/㎠	
圧力 設計	3 kg/㎠	kg/㎠	
温度 使用	0～30 ℃	℃	
温度 設計	40 ℃	℃	
接続口径	50 A	A	
接続 フランジ, B.W	JIS 10K RF	F/F RF	
材質 本体	SS41/SUS304		
接液部ライニング	SUS304		
ボルト/ナット	SS41 (GALV)		
グランドパッキング	T#2350		
ガスケットパッキング	T#1100S		
エレメントスクリーン	SUS304		
X-RAY	—		
Corr. Allowance	0 ㎜		
スチームトレス・ジャケット インシュレーション	—		
ダビット(オプション)E.T.C.	—		
納期	88. 8/1		
納入場所：	NOTE: モーター: 220V. 60Hz. 3φ. 出力 0.1kw		

DATE 12 -26 - '87

山本鋼機株式会社
YAMAMOTO KOUKI CO., LTD.

設定目盛付 差圧スイッチ DPA-2 I, 3 I型

(防爆防滴型) 型式	受圧検出体	耐圧 kg/㎠	最大設定目盛 kg/㎠	最小検知差 kg/㎠	電線貫通金具	接続口ネジ	接点容量
DPA-2 I	ブルドン管	5 10 15 20 30 50	～1.0 ～2.0 ～3.0 ～4.0 ～6.0 ～10.0	0.1 0.15 0.2 0.25 0.3 0.5	JIS-F8001 15a又は20a	呼3/4 蓋ねじ 又は PF3/4	AC15A 125V 250V
DPA-3 I	ブルドン管	70 100 150 250	～15 ～20 ～30 ～50	0.6 2.5 3.0 5.0			

結線回路動作例

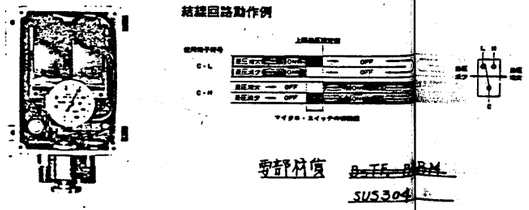

寸法付図 B-TF-RPM
SUS304

木幡計器製作所

YAMAMOTO KOUKI CO., LTD. DWG. No. 87-3612-2 REV. △

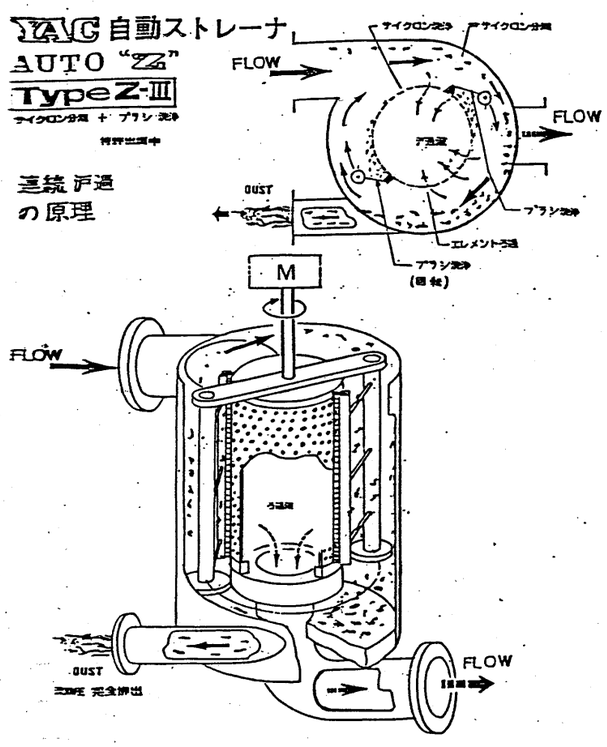

山本鋼機 YAMAMOTO KOUKI CO., LTD. 株式会社
本社・工場 大阪府東淀川区淀川4丁目7-24 TEL.06(479)3111(代) 〒533
東京支店所 東京都大田区西蒲田5-23-7(大山ビル) TEL.03(733)0211(代) 〒144

SHEET 3 OF 9

PART No.	PART	MATERIAL	REQ'D No.	REMARKS
1	減速機	—	1	

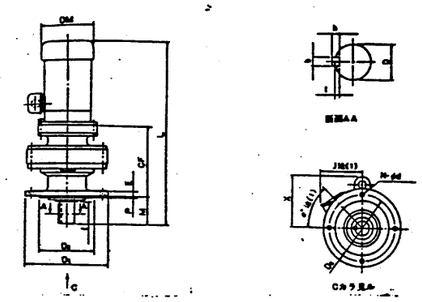

記号	減速機の容量 kW	機番号	型式	電動機 kW	電動機 rpm	CF	D₁	D₂	D₃	E	H	F	G	d	X	軸基礎寸法 a	b	h	t	f
1	2.5	1	VM01-20707	0.1	1500/1800	91	120	102	80	8	34	3	6	9	—	14	5	5	3	25
2	5.0	2	VM01-20807	0.1		99	180	124	110	8	42	3	4	11	—	18	6	6	3.5	30
3	10	3	VM01-20908	0.1		142	160	134	110	8	48	3	4	11	107	28	8	7	4	36
4			VM02-20908	0.2																
5	20	2	VM01-21008	0.1		156	180	134	110	8	48	3	4	11	107	28	8	7	4	36
6			VM02-21008	0.2																
7			VM05-21008	0.4																
8		1	VM05-21108	0.4		171	210	188	140	12	60	4	6	11	127	38	10	8	5	55
9	40		VM01-21108	0.1		171	210	188	140	12	60	4	6	11	127	38	10	8	5	56
10		1	VM02-21108	0.2																
11			VM05-21108	0.4																
12		1	VM01-21109	0.1		183														
13			VM 1-21109	0.75																

φW	L	J	e	減速機 kg	個
120	294	(117)	46	9	1
120	300	(117)	46	18	2
120	359	(117)	46	19	3
132	388	(117)	46	19	4
120	373	(117)	46	17	5
132	400	(117)	46	18	6
132	420	117	46	19	7
132	458	117	46	31	8
120	409	(117)	46	29	9
132	436	(117)	46	30	10
132	454	117	46	31	11
120	421	(117)	46	32	12
151	499	129	8	40	13

仕様

1. 形式——VM01-20807
2. 電動機——全閉外扇カゴ形三相誘導電動機、直結電機、E種絶縁、~~0.1kW 60Hz~~ 220V 60Hz. (0.1kW/全閉カゴ形)
3. 減速比——1/121 : 1
4. 寸法"D"及び"D₂"——寸法公差〜JIS B0401-1986 "h6"及び"H8"デス。
5. キ ——JIS B1301-1976 平行キーエ法ッテイマス。
6. 潤滑方式——グリース潤滑

DR'D:	- .3	住友重機械工業株式会社	△ - .3
CHK'D: 中村	0.28.86	3Z用 サイクロ減速機 外形図	△ - .3
APP'D:	- .3		
DRAWN: 田島	8-28.86		SCALE: ∝

YK YAMAMOTO KOUKI CO., LTD. DWG. No. GM-SJN-0.1-200 REV. △
FORM No. △

4/9

内部構造 モータ

2-9

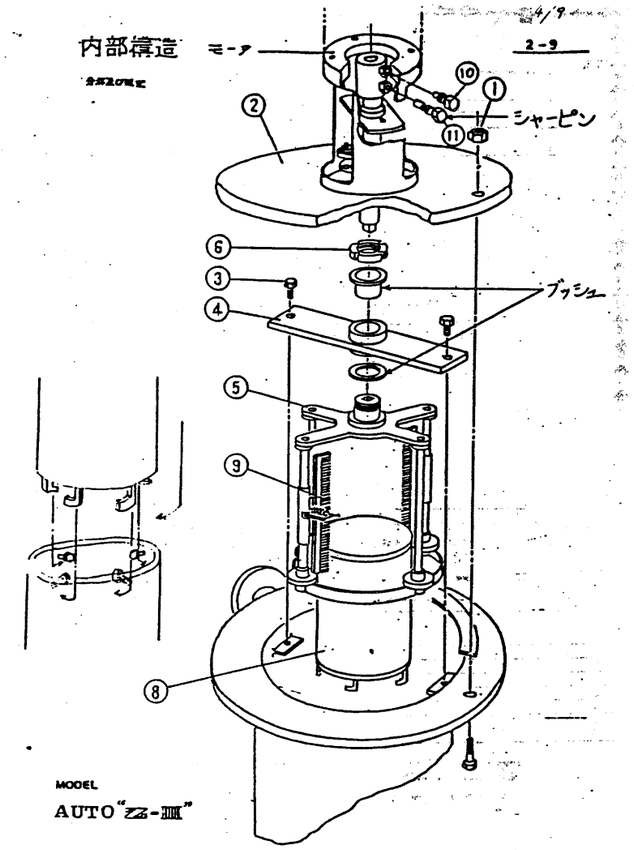

YAC STRAINERS & FILTERS

仕様書

納入先 殿
注文番号
機械番号
機械番号No.
MODEL MVS-F 50A
62.11.26

ボディ材質	SCS 13
ボール材質	SCS 13
シート材質	P.T.F.E.
圧力	JIS 10K. RF
モーター型式	HY-2
電源電圧	AC 200V・1φ・60Hz
制御電力	65 V
出力	25 V
起動電流	0.63 A
定格電流	0.325 A
タイミング	3.3 Sec
防水構造	JIS F8001 オミ種防水

配線図

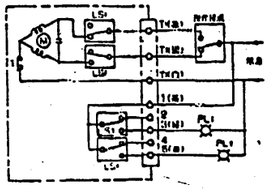

山一油機株式会社

工事名	廿日市市ごみ処理施設建設工事
注文番号	RH80241
注文主	廿日市市 殿
名称	排水処理設備 汚水3過機 仕様
図番	C3RH80241-06-104
株式会社荏原製作所	

IWAKI PUMPS

一軸ネジ式ポンプ
MONO SCREW PUMP SPEC. SHEET

年・月・日 DATE 13.2.16
NO.
NO.
NO.

受注先名 PURCHASER	(株)荏原製作所 殿	最終使用者 USER	廿日市市 殿
経由先名 VIA	殿	納入工場名 PLANT OF USER	殿
ITEM NO.	P 06090 A.B	設備名称 EQUIPMENT NAME	3液噴霧ポンプ
工事番号 JOB NO.	PLANT R4040	ポンプ型式 PUMP MODEL	NFA-322FN4G-07B6
仕様書番号 SPEC. SHEET NO.	廿日市市ごみ処理施設建設	台数 QUANTITY REQ'D	2

ご使用条件 OPERATING CONDITIONS

吐出量 Rate of CAPACITY	MAX 20 m³/h (l/min) NOR. m³/h (l/min) MIN. 3 m³/h (l/min)	比重 (W.T.) SPEC. GRAV.	1	粘度 (W.T.) VISCOSITY	1 CP
吐出圧力 DISCHARGE PRESS	kgf/cm²G	吐出圧力 DISCHARGE PRESS	4 kgf/cm²G		
吸込圧力 SUCTION PRESS	kgf/cm²G	設置場所 LOCATION	屋内 INDOOR ○ OUTDOOR	蒸気圧 VAPOR PRESS	kgf/cm²A mmHg
液温 LIQUID TEMP	常温 °C	濃度 CONCENTRATION	%	種類 KIND	空間速度 SETTLING SPEED m/sec
液名 LIQUID NAME	ごみピット汚水+希釈水			スラリー SOLID SUBSTANCE (無 NO 有 YES)	濃度 CONCENTRATION 1/6 % 粒度 PARTICLE SIZE μm mesh
				硬度 HARDNESS Hs	比重 SPEC. GRAV.

仕様 SPECIFICATIONS

吐出量 CAPACITY	20～3 l/min at 4 kgf/cm²G	ポンプボディ PUMP BODY	FC-20	ロッド ROD	—
最高使用圧力 RATED PRESS	6 kgf/cm²G	ステータ STATOR	NBR	ポンプシャフト PUMP SHAFT	SUS420J2
ポンプ回転速度 PUMP SPEED	133～15.9 rpm	ロータ ROTOR	SUS304HCr	シャフトスリーブ SLEEVE SHAFT	
回転速度調整 SPEED CONTROL	(無 NO 有 YES)	Oリング O RING	NBR	グランドパッキン GLAND PACKING	石綿パッキン
ポンプ軸心ずれ(TIR) 電動機軸芯差 ±2	上 mm 右 mm 左	駆動機取付位置(M) DRIVER SETTING	(U) 上 UPSIDE (R) 右 RIGHT (L) 左 LEFT	ユニバーサルジョイント UNIVERSAL JOINT	SUS420J2 NBR
ポンプ駆動方法 DRIVE SYSTEM	ベルト V-BELT · カップリング COUPLING · チェーン CHAIN			メカニカルシール MECHANICAL SEAL	

接液部材質 MATERIALS OF CONSTRUCTION PARTS

駆動機 DRIVE SYSTEM

接続 CONNECTIONS	吸込口 SUCTION: (S) · ANSI · JPI · ( ) 10 kgf/cm²G CLASS 300 (S) (O) RF PT	種類 KIND	可変速電動機 VARIABLE SPEED MOTOR · ギヤードモータ GEARED MOTOR · 汎用モータ MOTOR
	吐出口 DISCHARGE: (S) · ANSI · JPI · ( ) 10 kgf/cm²G CLASS 300 (S) (O) RF PT	メーカ MFR.	住友ベイエル N/AM
			標準 STANDARD · 特注 ASSIGNMENT
			取付 MOUNT (無 NO 有 YES) · 支給 SUPPLIED BY (無 NO 有 YES)
塗装 PAINTING	色番 STANDARD: マンセル番号 MUNSELL NO. (5YR/8)	電源 SOURCE	1 φ 220 V 60 Hz
	塗装色 COLOR	出力・極数 OUTPUT POLES	0.75 kW 4 P
	その他 REMARKS	形式 TYPE	屋内 IN DOOR · 屋外 OUT DOOR · フランジ FLANGE MOUNTED · 脚 FOOT MOUNTED
		構造 CONSTRUCTION	全閉 TOTALLY ENCLOSED · 安全増 INCREASED SAFETY · 防爆 EXPLOSION PROOF · 端子箱 TERMINAL BOX
検査 INSPECTION			
圧力調整 BYPASS MSP	— W 2W	始動方法 STARTING METHOD	直入 DIRECT STARTING · Y-Δ · CLOSED Y-Δ
流量調整 REGULATORS			

特別仕様 SPECIAL SPEC (無 NO 有 YES)
(注1) 清水での予想流量です。実際水と異なり粘度やゴミ等がございます。
CAPACITY IS THE ESTIMATED PERFOMANCE BASED ON PUMPING WATER AT AMBIENT TEMPERATURE.
(注2) 吐出口側から見た方向 VIEW FROM THE OUTLET (W.T.: LIQUID TEMP.)

耐圧 MAX 5kgf/cm² にしてください。
メカニカルシール SUS 304 相当

特別附属品 ACCESSORIES

吸込ロート	2	

予備部品 SPARE PARTS

ステータガスケット STATOR GASKET	2ヶ分	グランドパッキン GLAND PACKING	2ヶ分
ステータ STATOR	2ヶ分	パッキンスペーサ PACKINGSPACER	
Oリング O RING	2ヶ分	シャフトスリーブ SHAFT SLEEVE	
ロータ ROTOR	2ヶ分		
ユニバーサルジョイント UNIVERSAL JOINT			

提出図書 DOCUMENTS

外形図 OUTLINE DRAWING		納期 MFG DELIVERY DATE	製図 APPROVED BY · 検図 CHECKED BY · 作図 MADE BY
構造図 CROSS SECTIONAL VIEW		EOP NO.	一川

IWAKI CO.,LTD.

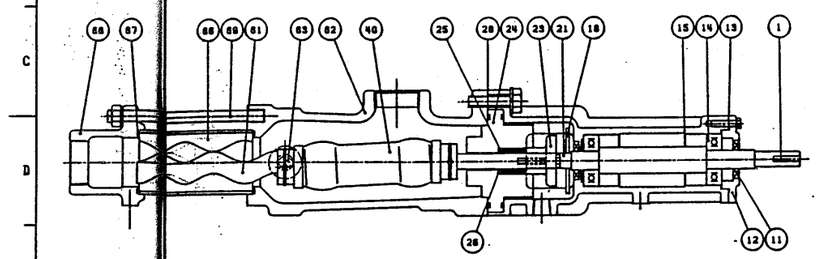

NO.	名称	数	材質	番号	NO.	名称	数	材質	番号
66	[illegible]	1	[illegible]		1	[illegible]	1	[illegible]	[illegible]
61	[illegible]	1	[illegible]	[illegible]	12	[illegible]	3	[illegible]	[illegible]
62	[illegible]	1	FC20		11	[illegible]	1	[illegible]	
63	[illegible]	2	[illegible]	[illegible]	10	[illegible]	1	[illegible]	
60	[illegible]	1	[illegible]		15	[illegible]	3		
57	[illegible]	2	[illegible]		14	[illegible]	1	[illegible]	
56	[illegible]	1	FC20	PTFE	13	[illegible]	1	[illegible]	
55	[illegible]	1	[illegible]		28	[illegible]	1	[illegible]	
					29	[illegible]	1	FC20	
					24	[illegible]	1	PP4	
					25	[illegible]	1	[illegible]	
					26	[illegible]	1	PTFE	
					20	[illegible]	1	[illegible]	[illegible]

承認 APPROVED BY	検図 CHECKED BY	製図 DRAWN BY	尺度 SCALE 1:2
		中山	AUG 12 .1987

名称 TITLE (91298)-6"33" 外観図
型式 MODEL NFA-322FN4G
図番 DWG. No. BA33907
IWAKI CO.,LTD.

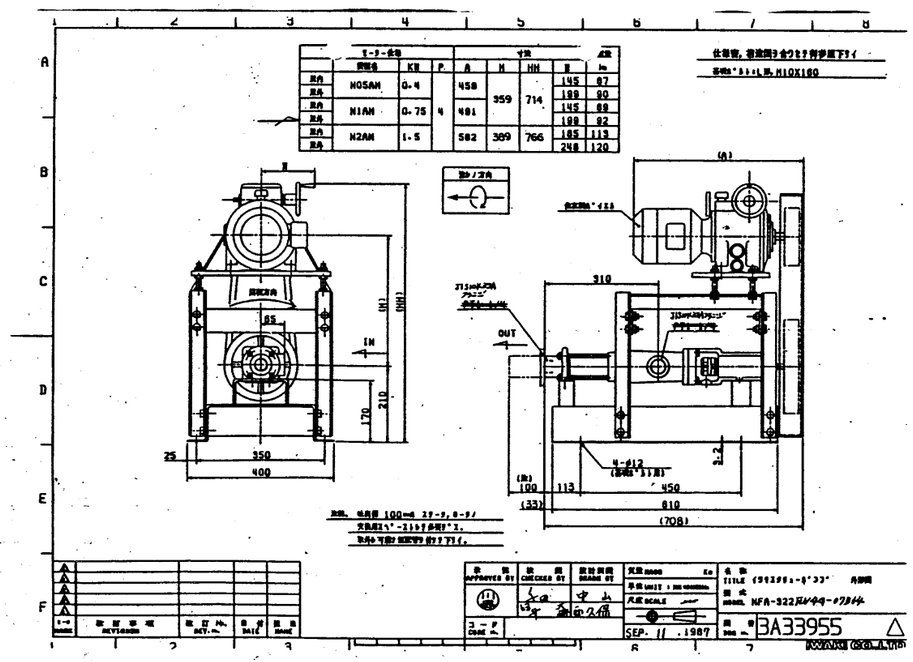

	型番	KW	P	A	H	HH	W	kg
既存	NOSAM	0.4	4	458	359	714	145	87
							199	90
既存	N1AM	0.75		481			145	89
							199	92
既存	N2AM	1.5		582	389	766	185	113
							248	120

仕様書, 寸法図等を合わせて参照下さい
基礎ボルト, ナット, 座金 M10X160

承認 APPROVED BY	検図 CHECKED BY	製図 DRAWN BY	尺度 SCALE
		中山	SEP. 11 .1987

名称 TITLE (91298)-6"33" 外観図
型式 MODEL NFA-322FN4G-07B6
図番 DWG. No. BA33955
IWAKI CO.,LTD.

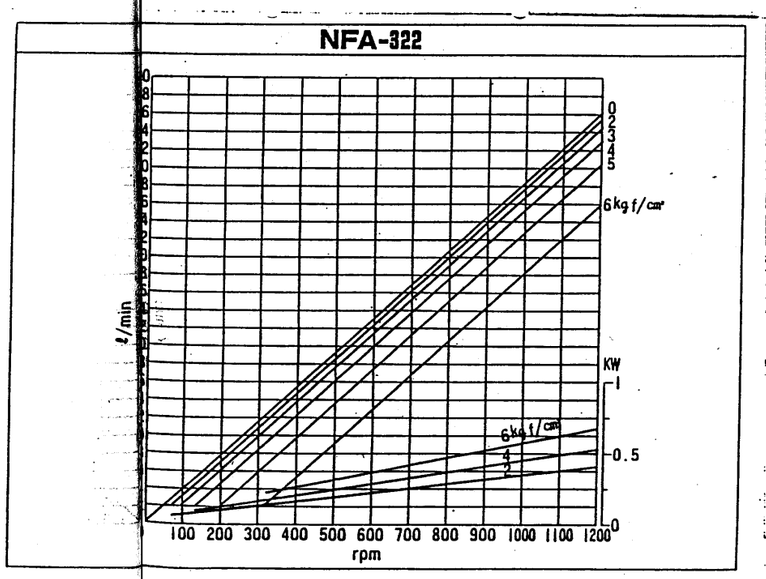

工事名 廿日市市ごみ処理施設建設工事	用途
図面管理 RH80241	発注先 廿日市市 殿
図名/	台/式 2
承認 / 担当 / 管理	設備用途 殿
株式会社荏原製作所	図名 3液噴霧ポンプ
	図番 C8RH80241-06-102

RH80241-18
廿日市市 ごみ

製作仕様書

（3液噴霧ポンプ用モータ）

SHI NO. GBDC2817B

ORDER NO. /	/
ITEM NO. /	/
/	/
/	/

1. 御注文主　　殿
2. 機器名称　　バイエル無段変速機
3. 台数　　2　台

4. 仕様

形式	NIAM			
変速範囲	0.20	～	0.80	
入力容量	0.4	kW ～	0.75	kW（最低速 ～ 最高速）
入力回転数	1800	rpm		
出力回転数	360	rpm ～	1440	rpm
電動機	三相誘導電動機 0.75 kW, 4 P, 220 V, 60 Hz, 1800 rpm E種絶縁; 連続定格 端子箱電線管式 PF3/4			
変速機	バイエル無段変速機 潤滑方式 油浴式潤滑			

5. 外形寸法&重量

外形寸法	外形図番	BF00756C
	キー	JIS B-1301-1976 平行キー
概略重量	33	kg

6. 注意事項
   1）停止中は変速操作をしないで下さい。

来歴　1）仕様変更

88年04月14日

承認	担当
橋原	長坂

OA-041400 ｴﾊﾞﾗｾｲｻｸｼｮ　殿

住友重機械工業株式会社

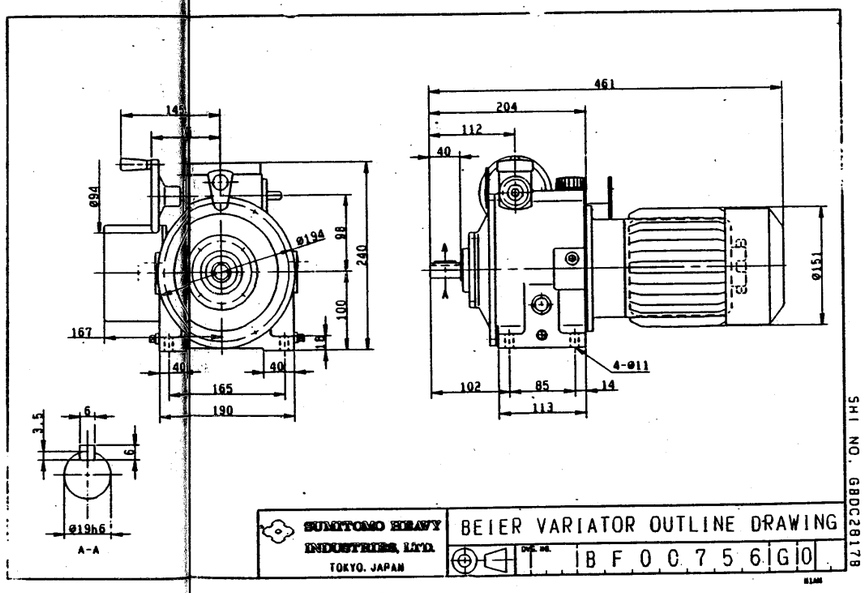

SUMITOMO HEAVY INDUSTRIES, LTD.
TOKYO, JAPAN

BEIER VARIATOR OUTLINE DRAWING

DWG. NO. BF00756G0

SHI NO. GBDC2817B

工事名	廿日市市ごみ処理施設建設工事
用途	
荏原製作所	RH80241
御注文主	廿日市市　殿
機名/	
設備用先	殿
承認	
係員	
製図	
機名	排水処理設備 3液噴霧ポンプ用 モータ
株式会社 荏原製作所	C8RH80241-06-103
図番	
REV	

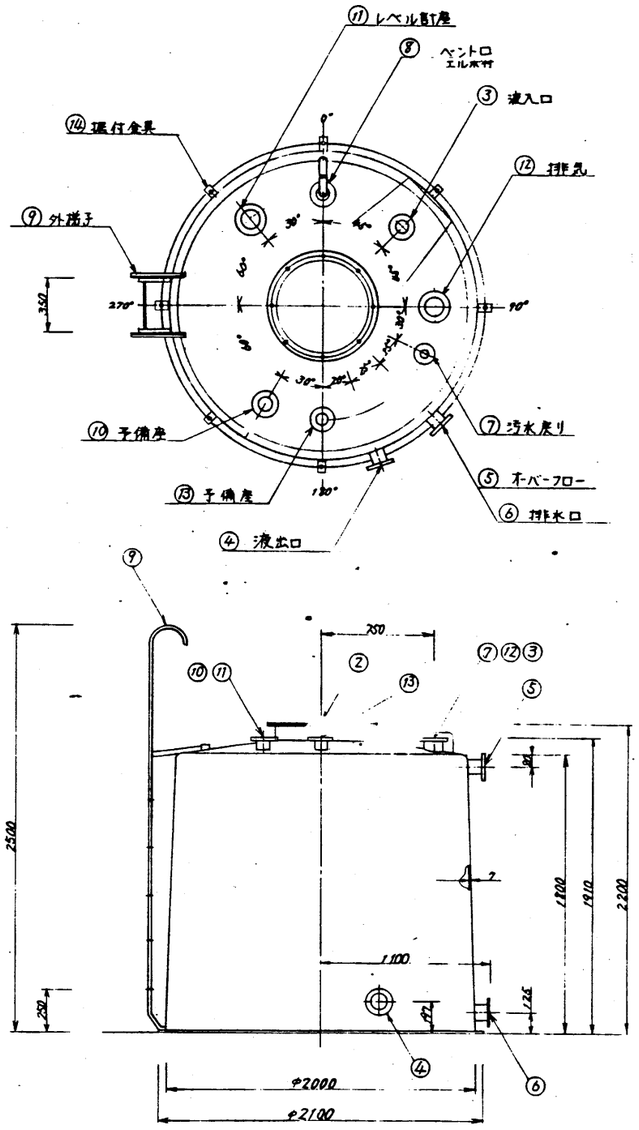

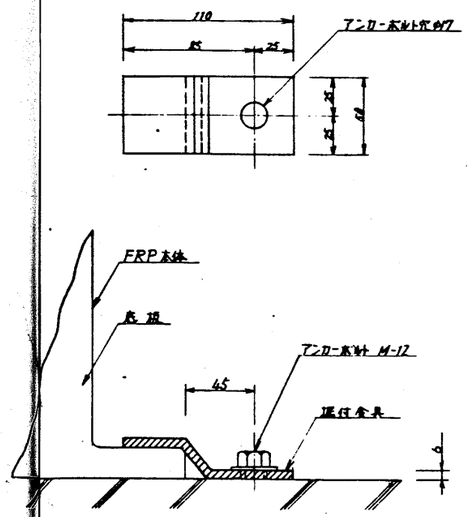

据付金具取付詳細図

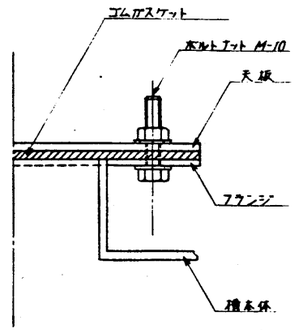

マンホール取付詳細図

外径 φ720
内径 φ600

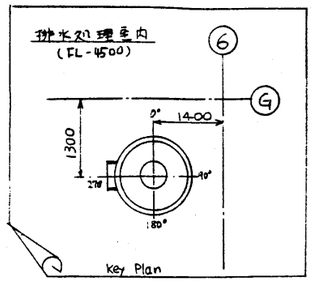

記号	訂正理由	日付	担当	承認

品番	品名	規格	材質	数量	備考
14	据付金具		SS41	8	M12 アンカーボルト金具付
13	予備座	50A	FRP	1	JIS10K フランジ(閉止フランジ)
12	排気	100A	FRP	1	JIS10K フランジ
11	レベル計座	100A	FRP	1	JIS10K フランジ
10	予備座	80A	FRP	1	JIS10K フランジ(閉止フランジ)
9	外ハシゴ		SGP	1	
8	ベントロ	50A	FRP	1	JIS10K フランジ
7	汚水戻り	25A	FRP	1	
6	排水口	80A	FRP	1	
5	オーバーフロー	65A	FRP	1	
4	液出口	65A	FRP	1	
3	流入口	50A	FRP	1	JIS 10K フランジ
2	マンホール	φ600	FRP	1	施錠用金具付
1	タンク本体	-	FRP	1	〃

納入先: 廿日市市ごみ処理施設建設工事殿

品名: FRP 3液貯留槽 単体構造

φ2000 × 2200H

本図	検図	設計	製図	尺度
	式井		Ryoco	1/20

機種: GT-5.0　仕様: 耐蝕仕様

ヒラタ協業組合

図番: RH80241-06

仕様

1) 形式 : FRP タンク
2) 数量 : 1 基
3) 主要項目
(1) 容量 5 m³
(2) 主要寸法 図示
(3) 材質 FRP

工事名: 廿日市市ごみ処理施設建設工事	用途:
荏原製作所: C5RH80241	発注文主: 廿日市市 殿
図名/:	枚/頁: 1
承認 / 作成 / 製図	図名: 排水処理設備 3液貯留槽
株式会社 荏原製作所	図番: C5RH80241-06-250

エバラBMS型水中渦巻ポンプ
EBARA SUBMERSIBLE PUMPS FOR WATER PIT. **BMS**

外形寸法図
DIMENSIONS

適用範囲 APPLICATION　口径 SIZE φ65

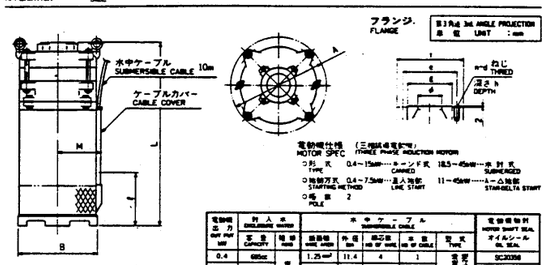

電動機仕様 (三相誘導電動機)
MOTOR SPEC (THREE PHASE INDUCTION MOTOR)
○形式 TYPE　0.4～7.5kW…キャンド式 CANNED　18.5～45kW…水封式 SUBMERGED
○始動方式 STARTING METHOD　0.4～7.5kW…直入始動 LINE START　11～45kW…Y-△始動 STAR-DELTA START
○極数 POLE　2

○軸封水位は、ポンプ高さ(L)と同一
○*は手動運転時の運転可能最低水位を示す。

電動機出力 motor output kW	吐入口 DISCHARGE NOZZLE 呼径 size	キャブタイヤケーブル TRANSPORTABLE CABLE 外径 mm	芯数 no. of cores	長さ length m	型式 type	電動機軸封 motor shaft seal オイルシール oil seal
0.4	685cc	1.25mm²	11.4	4	1	SC30368
0.75	880	1.25	11.4	4	1	SC30368
1.5	700	1.25	11.4	4	1	SC30368
2.2	705	1.25	11.4	4	1	SC30368
3.7	927	3.5	14.2	4	1	SC38438
5.5	933	3.5	14.2	4	1	SC38438
7.5	940	5.5	16.8	4	1	SC38438
11	1312	5.5	16.8 *15.5	4/3	1/1	SC32538
15	1320	5.5	16.8 *15.5	4/3	1/1	SC32538

プロペンシャフトコーキ付属 / 3 PHCT 60V 1.5KTキャブタイヤケーブル相当 / 2000フレキシブルケーブル相当

周波数 FREQUENCY Hz	口径 SIZE φ	機名 MODEL	出力 OUTPUT kW	段数 STAGE	ポンプ及び電動機 PUMP & MOTOR A	B	L	M	揚水口中心 L WL	ストレーナー STRAINER f	質量 WEIGHT kg	フランジ FLANGE φ	t	φ	g	n	d	h
50	65	65BMS 51.5	1.5	1	305	220	520	132	200	4	54	65	175	140	120	4	M12	20
		65BMS 52.2	2.2	1	305	220	540	132	200	4	57							
		65BMS 53.7	3.7	1	340	245	655	142	200	4	84							
		65BMS 2 55.5	5.5	2	305	245	775	142	200	4	95						M16	30
		65BMS 3 57.5	7.5	3	305	245	870	142	200	4	112							
		65BMS 4 511	11	4	330	275	945	159	250	4	146							
		65BMS 5 515	15	5	330	275	1040	159	250	4	171							
60	65	65BMS 61.5	1.5	1	305	220	520	132	200	4	54	65	175	140	120	4	M12	20
		65BMS 62.2	2.2	1	305	220	540	132	200	4	56							
		65BMS 63.7	3.7	1	305	245	610	142	200	4	73							
		65BMS 65.5	5.5	1	340	245	700	142	200	4	90							
		65BMS 2 67.5	7.5	2	305	245	815	142	200	4	102						M16	30
		65BMS 2 611	11	2	330	275	835	159	250	4	126							
		65BMS 3 611	11	3	330	275	880	159	250	4	135							
		65BMS 3 615	15	3	330	275	930	159	250	4	150							

標準附属品 STANDARD ACCESSORIES		特別附属品 SPECIAL ACCESSORIES		電動機 MOTOR		ポンプ仕様 PUMP SPEC
1 吐フランジ COPPER FLANGE	7	1		周波数 FREQUENCY	Hz	
2 自動空気抜き AUTOMATIC AIR VENT	8	2		電圧 VOLTS	V	
3 キャブタイヤケーブル CABTYRE CABLE	9	3		電流 CURRENT	A	
4 ケーブルバンド CABLE BAND	10	4		出力 OUTPUT	kW	
5 電圧銘板 NAME PLATE	11	5		形式 TYPE		※ポンプは○印付の仕様です。ご指定なきものはエバラ標準仕様となっております。
6	12	6		メーカ MAKER		

御注文主 FOR MESSRS		分類番号 ITEM NO					
(自動洗車用ポンプ)							
製造番号 MFG NO	機名 MODEL	吐出し量CAPACITY	全揚程 TOTAL HEAD	回転速度 SPEED	出力 OUTPUT	台数 QUANTITY
		500 l/min	102 m	3600 r.p.m	15 kW	1

株式会社 荏原製作所 EBARA CORPORATION　BMS D4-8707

エバラBMS型水中渦巻ポンプ
EBARA SUBMERSIBLE PUMPS FOR WATER PIT. **BMS**

断面図
SECTIONAL VIEW

適用範囲 APPLICATION　口径 SIZE φ32～φ50 (φ65)　多段ポンプ MULTI STAGE PUMPS

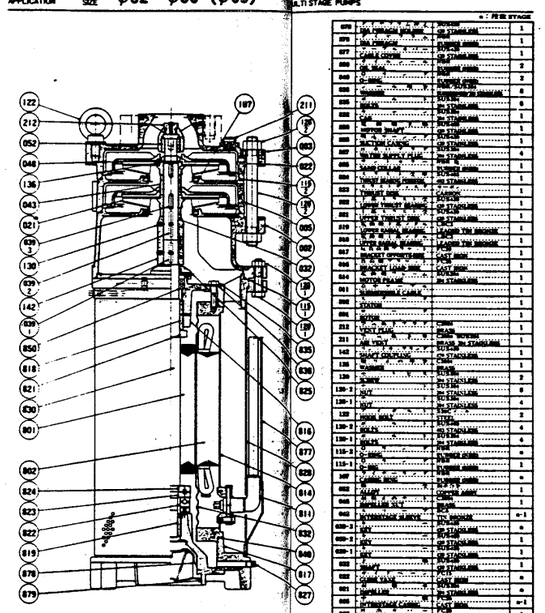

*φ65の場合、021 羽根車の材質がSCSに
107 ライナーリングの材質がSCSに
それぞれ変更になります。

部品番号 PART NO	部品名 PART NAME	材質 MATERIAL	個数 NO. OF PARTS
076	1st THROAT BUSH	CR STAINLESS	1
075	1st THROAT	CR STAINLESS	1
077	2nd THROAT BUSH	CR STAINLESS	1
078	2nd THROAT	CR STAINLESS	1
040	1st IMPELLER	BRONZE	2
041	2nd IMPELLER	BRONZE	2
042	3rd IMPELLER	BRONZE	2
043	4th IMPELLER	BRONZE	2
044	5th IMPELLER	BRONZE	2
045	6th IMPELLER	BRONZE	2
046	7th IMPELLER	BRONZE	2
047	8th IMPELLER	BRONZE	2
048	9th IMPELLER	BRONZE	2
049	10th IMPELLER	BRONZE	2
050	11th IMPELLER	BRONZE	2
051	12th IMPELLER	BRONZE	2
052	13th IMPELLER	BRONZE	2
053	14th IMPELLER	BRONZE	2
054	15th IMPELLER	BRONZE	2
055	16th IMPELLER	BRONZE	2
056	17th IMPELLER	BRONZE	2
057	18th IMPELLER	BRONZE	2
058	19th IMPELLER	BRONZE	2
059	20th IMPELLER	BRONZE	2
060	21st IMPELLER	BRONZE	2
061	22nd IMPELLER	BRONZE	2
062	23rd IMPELLER	BRONZE	2
063	24th IMPELLER	BRONZE	2
064	25th IMPELLER	BRONZE	2
065	26th IMPELLER	BRONZE	2
066	27th IMPELLER	BRONZE	2
067	28th IMPELLER	BRONZE	2
068	29th IMPELLER	BRONZE	2
069	30th IMPELLER	BRONZE	2
070	31st IMPELLER	BRONZE	2
071	32nd IMPELLER	BRONZE	2
072	33rd IMPELLER	BRONZE	2
073	34th IMPELLER	BRONZE	2
074	35th IMPELLER	BRONZE	2
079	1st DIFFUSER	CAST IRON	1
080	2nd DIFFUSER	CAST IRON	1
081	3rd DIFFUSER	CAST IRON	1
082	4th DIFFUSER	CAST IRON	1
083	5th DIFFUSER	CAST IRON	1
084	6th DIFFUSER	CAST IRON	1
085	7th DIFFUSER	CAST IRON	1
086	8th DIFFUSER	CAST IRON	1
087	9th DIFFUSER	CAST IRON	1
088	10th DIFFUSER	CAST IRON	1
089	11th DIFFUSER	CAST IRON	1
090	12th DIFFUSER	CAST IRON	1
091	13th DIFFUSER	CAST IRON	1
092	14th DIFFUSER	CAST IRON	1
093	15th DIFFUSER	CAST IRON	1
094	16th DIFFUSER	CAST IRON	1
095	17th DIFFUSER	CAST IRON	1
096	18th DIFFUSER	CAST IRON	1
097	19th DIFFUSER	CAST IRON	1
098	20th DIFFUSER	CAST IRON	1
099	21st DIFFUSER	CAST IRON	1
100	22nd DIFFUSER	CAST IRON	1
101	23rd DIFFUSER	CAST IRON	1
102	24th DIFFUSER	CAST IRON	1
103	25th DIFFUSER	CAST IRON	1
104	26th DIFFUSER	CAST IRON	1
105	27th DIFFUSER	CAST IRON	1
106	28th DIFFUSER	CAST IRON	1
107	29th DIFFUSER	CAST IRON	1
108	30th DIFFUSER	CAST IRON	1
109	31st DIFFUSER	CAST IRON	1
110	32nd DIFFUSER	CAST IRON	1
111	33rd DIFFUSER	CAST IRON	1
112	34th DIFFUSER	CAST IRON	1
113	35th DIFFUSER	CAST IRON	1
114	1st DISCHARGE COVER	CAST IRON	1
115	2nd DISCHARGE COVER	CAST IRON	1
116	3rd DISCHARGE COVER	CAST IRON	1
117	4th DISCHARGE COVER	CAST IRON	1
118	5th DISCHARGE COVER	CAST IRON	1
119	6th DISCHARGE COVER	CAST IRON	1
120	7th DISCHARGE COVER	CAST IRON	1
121	8th DISCHARGE COVER	CAST IRON	1
122	9th DISCHARGE COVER	CAST IRON	1
123	10th DISCHARGE COVER	CAST IRON	1
124	11th DISCHARGE COVER	CAST IRON	1
125	12th DISCHARGE COVER	CAST IRON	1
126	13th DISCHARGE COVER	CAST IRON	1
127	14th DISCHARGE COVER	CAST IRON	1
128	15th DISCHARGE COVER	CAST IRON	1
129	16th DISCHARGE COVER	CAST IRON	1
130	17th DISCHARGE COVER	CAST IRON	1
131	18th DISCHARGE COVER	CAST IRON	1
132	19th DISCHARGE COVER	CAST IRON	1
133	20th DISCHARGE COVER	CAST IRON	1
134	21st DISCHARGE COVER	CAST IRON	1
135	22nd DISCHARGE COVER	CAST IRON	1
136	23rd DISCHARGE COVER	CAST IRON	1
137	24th DISCHARGE COVER	CAST IRON	1
138	25th DISCHARGE COVER	CAST IRON	1
139	26th DISCHARGE COVER	CAST IRON	1
140	27th DISCHARGE COVER	CAST IRON	1
141	28th DISCHARGE COVER	CAST IRON	1
142	29th DISCHARGE COVER	CAST IRON	1
143	30th DISCHARGE COVER	CAST IRON	1
144	31st DISCHARGE COVER	CAST IRON	1
145	32nd DISCHARGE COVER	CAST IRON	1
146	33rd DISCHARGE COVER	CAST IRON	1
147	34th DISCHARGE COVER	CAST IRON	1
148	35th DISCHARGE COVER	CAST IRON	1
149	SUCTION CASING	CAST IRON	1

ポンプ仕様　　特記なき場合はエバラ標準仕様

御注文主 FOR MESSRS		分類番号 ITEM NO.					
製造番号 MFG. NO.	機名 MODEL	吐出量CAPACITY	全揚程 TOTAL HEAD	回転速度 SPEED	出力 OUTPUT	台数 QUANTITY
		/min	m	r.p.m.	kW	

株式会社 荏原製作所 EBARA CORPORATION　BMS S2-8603

エバラBMS型水中渦巻ポンプ
EBARA SUBMERSIBLE PUMPS FOR WATER PIT. **BMS**

特性曲線
CHARACTERISTIC CURVE

機名 MODEL　65BMS 3615　周波数 FREQUENCY 60 Hz　出力 OUTPUT 15 kW

標準要項 RATING

吐出量 Capacity	m³/min	0.230	0.300	0.730
全揚程 Total Head	m	113.0	102.0	76.0

承認者 Approved by　検査者 Tested by

モータ定格 MOTOR RATING　300 V　39.4 A　3520 r.p.m.　400 V　29.7 A　3520 r.p.m.　15 kW　メーカ MAKER エバラ EBARA　形式 TYPE キャンド式 CANNED

番号 Test No.	ポンプ Pump 吐出量 Capacity m³/min	全揚程 Total Head m	軸動力 Water H.P. kW	効率 Eff. %	モータ Motor 電圧 Volts 200V 電流 Current A	入力 Input kW	効率 Eff. %	電圧 Volts 400V 電流 Current A	入力 Input kW	効率 Eff. %	出力 Output kW
1	0.000	118.00	0.000	0.00	33.73	10.413	69.7	16.86	10.413	69.7	7.261
2	0.230	113.00	4.686	44.87	43.61	13.941	74.9	21.81	13.941	74.9	10.445
3	0.300	102.00	8.313	63.90	52.18	16.873	77.1	26.09	16.873	77.1	13.009
4	0.730	76.00	9.291	64.30	57.23	18.557	77.9	28.62	18.557	77.9	14.430
5	0.900	54.00	7.922	54.73	57.34	18.586	77.9	28.67	18.586	77.9	14.473

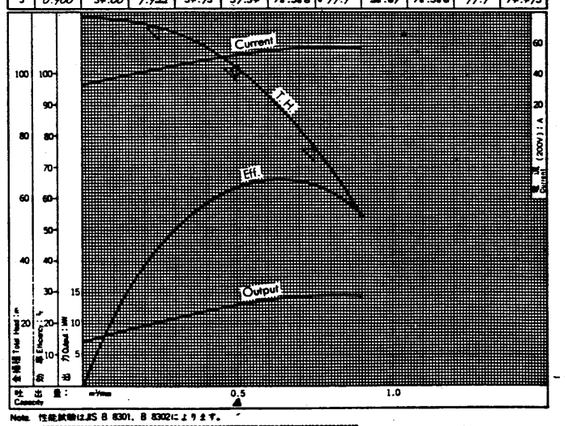

Note. 性能試験はJIS B 8301, B 8302によります。
This curve is based on JIS testing code (B8301, B8302)

御注文主 FOR MESSRS		分類番号 ITEM NO					
製造番号 MFG. NO	機名 MODEL	吐出量CAPACITY	全揚程 TOTAL HEAD	回転速度 SPEED	出力 OUTPUT	台数 QUANTITY
		/min	m	r.p.m.	kW	

株式会社 荏原製作所 EBARA CORPORATION　BMS C626-8603

工事名	廿日市市ごみ処理施設建設工事
荏原製作所	RHS0241
御注文主	廿日市市 殿
機名	洗車装置 自動洗車装置 ポンプ
株式会社 荏原製作所	CSRHS0241-06-114

年月日	記号	訂正理由	訂正者	検図
63-6-21		*機位置変更		

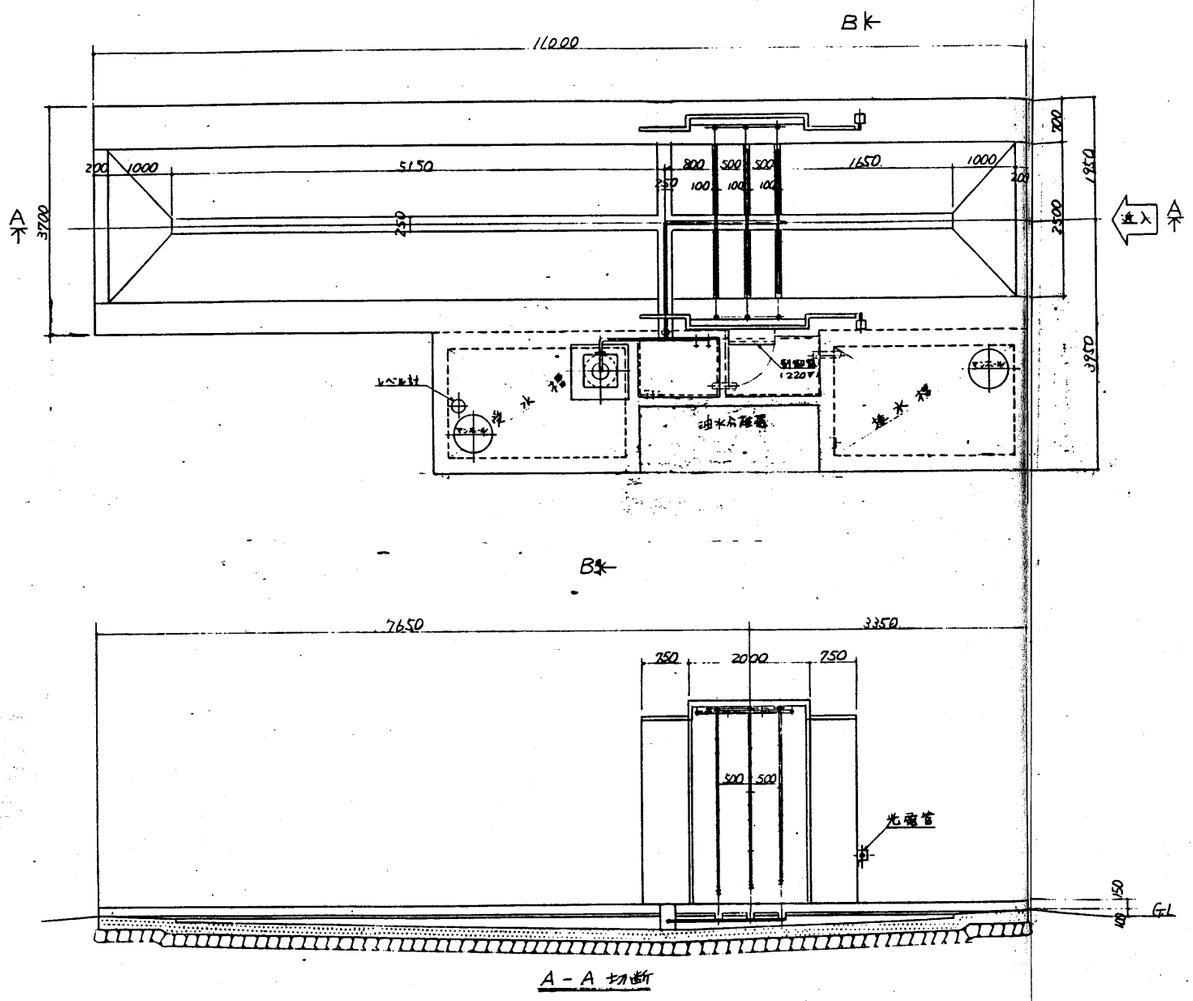

A－A 切断

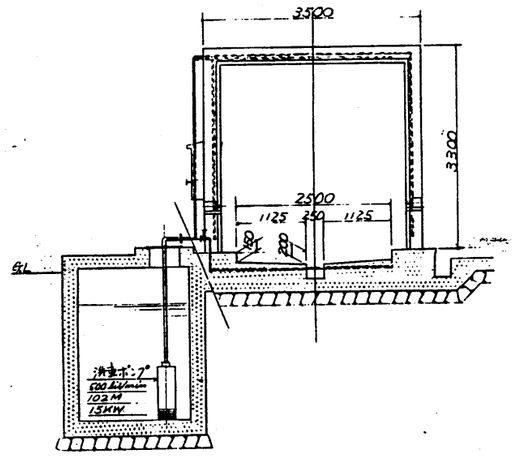

B－B 切断

仕様

1) 形式 ：自動門型スプレー式
2) 数量 ：1 基
3) 操作方式：光電感式
4) 主要寸法：図示の通り
5) 主要機器：ポンプ 500ℓ/min×102m×15kW

符号	品名	材質	仕様	製作数量	備考
御注文先	廿日市市 殿			設計	
名称	自動洗車装置			検図	
	全体組立図			尺度	1/50
作図	昭和 63 年 5 月 7 日				

日本車輌洗滌機株式会社　図番 1000

工事名	廿日市市ごみ処理施設建設工事
注番製番	RH80241
御注文主	廿日市市 殿
御使用先	殿
名称	雑設備 自動洗車装置
図番	C8RH80241-06-105
REV.	1

株式会社 荏原製作所

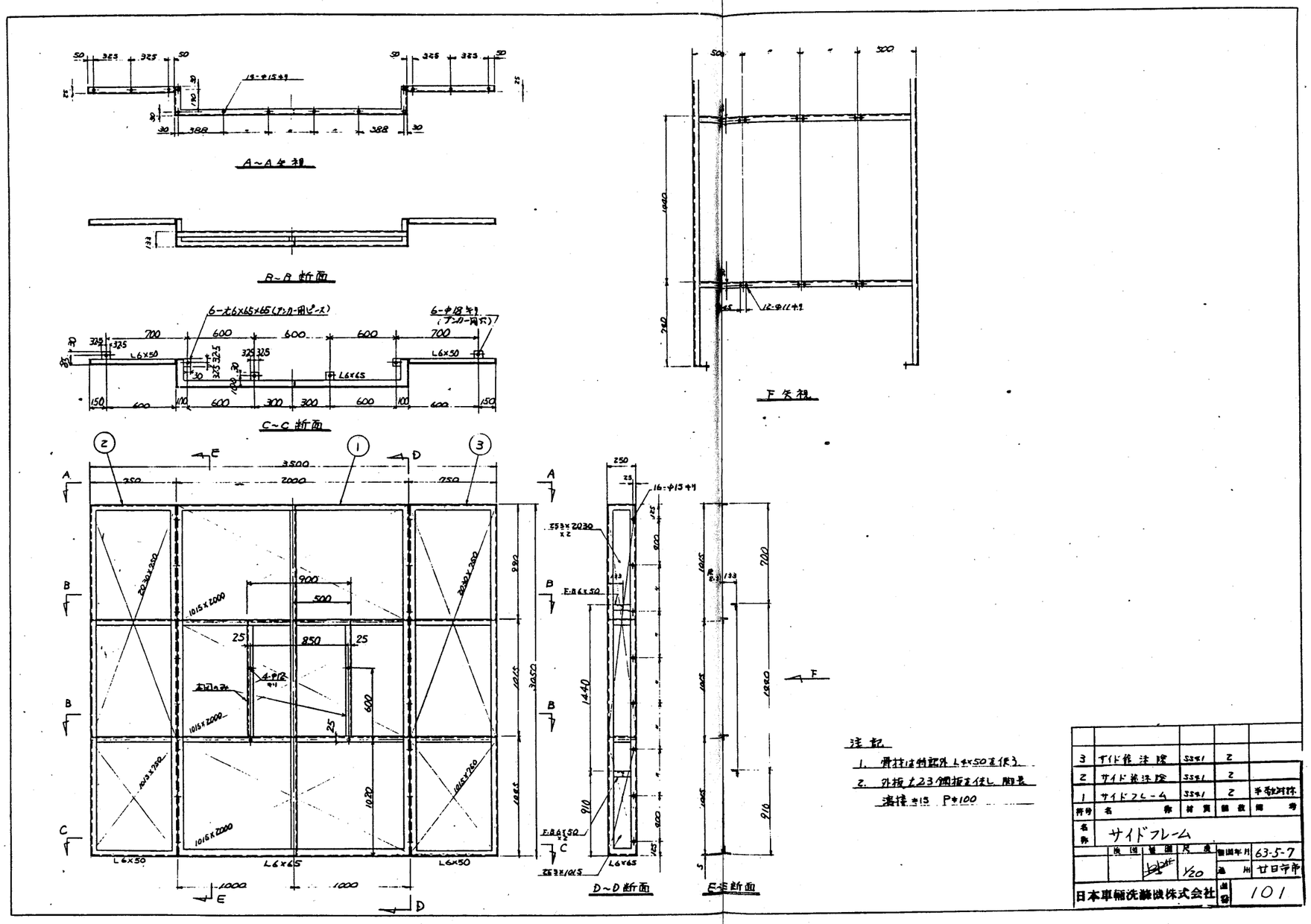

注記

1. 骨材は特記外 L4×50を使う。
2. 外板と23個板を使し、脚長 溶接 ≒15 P≒100

符号	名称	材質	個数	備考
3	サイド能法除	SS41	2	
2	サイド流法除	SS41	2	
1	サイドフレーム	SS41	2	手動対称

名称	サイドフレーム			
検図	製図	尺度	製図年月	63-5-7
		1/20	通州	廿日市市
日本車輌洗滌機株式会社			通番	101

工事名	廿日市市ごみ処理施設建設工事
用途	
基本機種	RH80241
構造文字	廿日市市 殿
機名/	
台/式	1
御使用先	殿
図名	機設備 自動洗車装置 サイドフレーム
図番	C8RH80241-06-107
株式会社 荏原製作所	

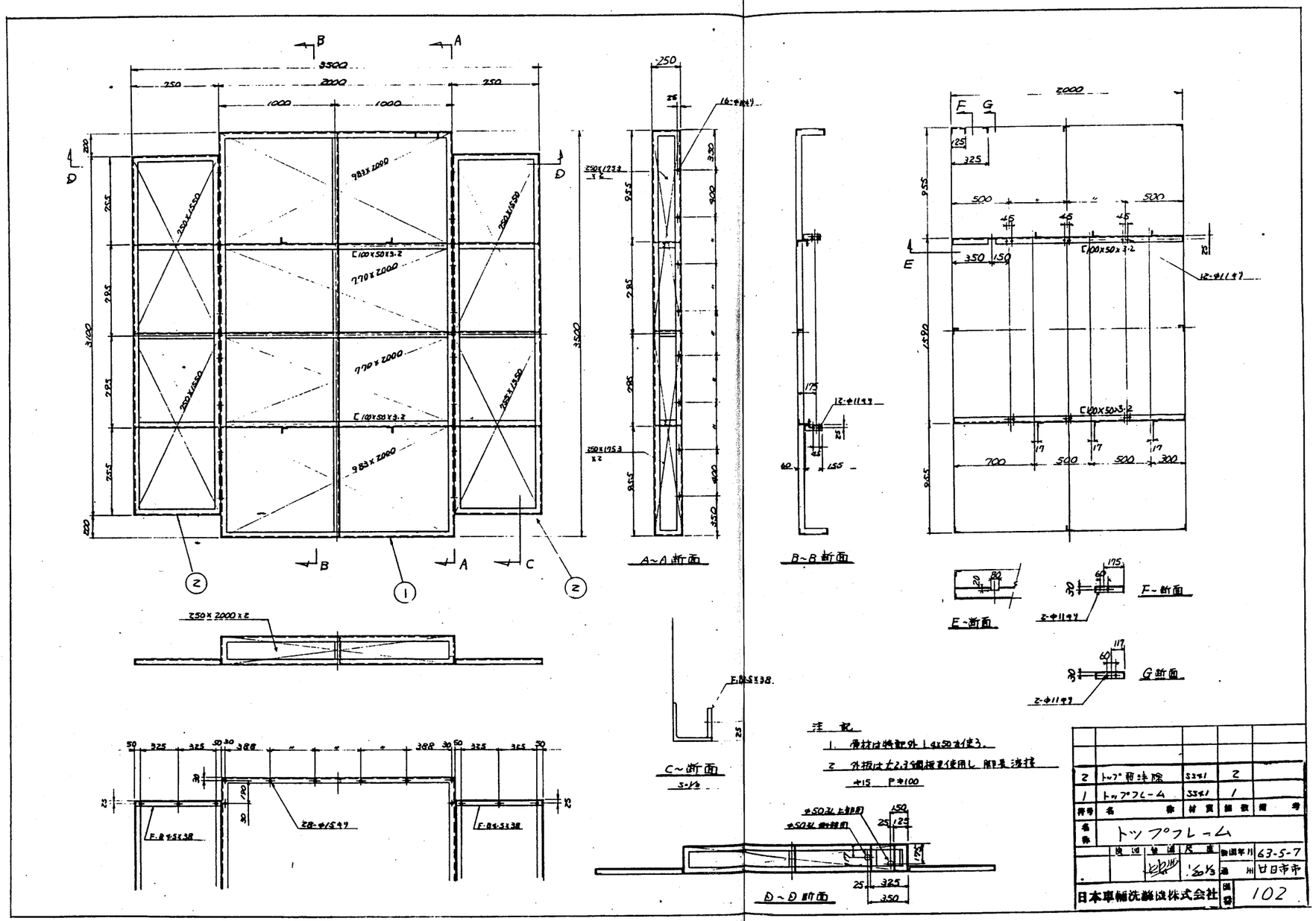

注記

1. 骨材は特記外 L4×50 を使う。
2. 外板は大2.3個板を使用し 脚長 溶接 ≠15 P≠100

符号	名称	材質	個数	備考
2	トップ管洗除	SS41	2	
1	トップフレーム	SS41	1	

名称 トップフレーム

検図	製図	尺度	製図年月	63-5-7
		1/20 1/3	通州	廿日市市

日本車輌洗滌機株式会社 図番 102

工事名	廿日市市ごみ処理施設建設工事
用途	
産業機器	RH80241
注文主	廿日市市 殿
機名/	
出/式	1
設定用先	殿
承認	
製図	
製名	雑設備 自動洗車装置 トップフレーム
株式会社 荏原製作所	
図番	C3RH80241-06-108

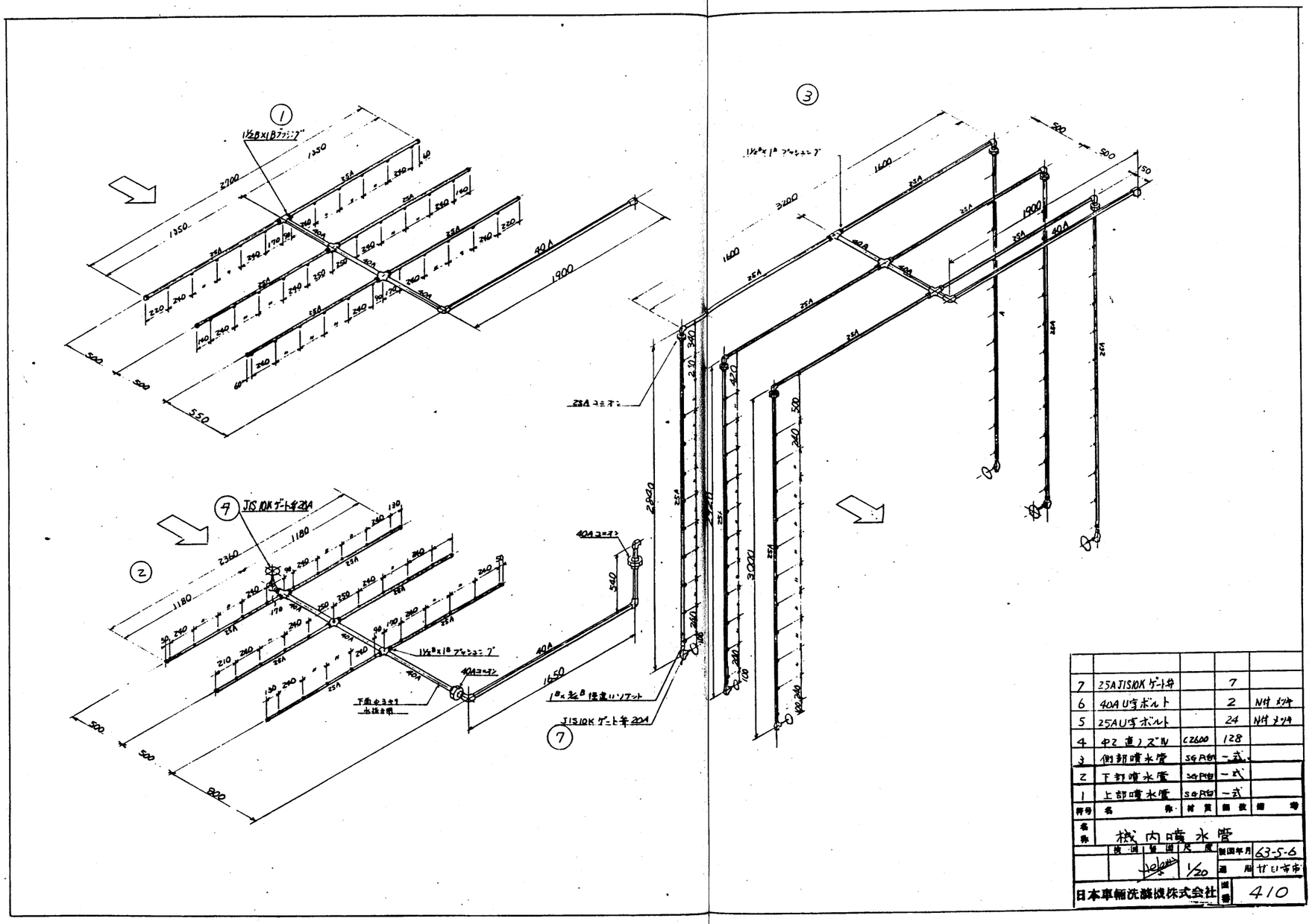

7	25A JIS10K ゲート弁		7	
6	40A U字ボルト		2	N付 メッキ
5	25A U字ボルト		24	N付 メッキ
4	φ2 直ノズル	C2600	128	
3	側部噴水管	SGP白	一式	
2	下部噴水管	SGP白	一式	
1	上部噴水管	SGP白	一式	
符号	名称	材質	個数	備考

名称: 機内噴水管

検図	製図	尺度	製図年月	63-5-6
		1/20	適用	廿日市市

日本車輌洗滌機株式会社 図番 410

工事名	廿日市市ごみ処理施設建設工事
用途	
資料番号	RH80241
発注文主	廿日市市 殿
図名/	
台/式	1
設置用先	殿
図名	雑設備 自動洗車装置 機内噴水管
図番	C8RH80241-06-109
株式会社 荏原製作所	

年月日	記号	訂正理由	訂正者	検図

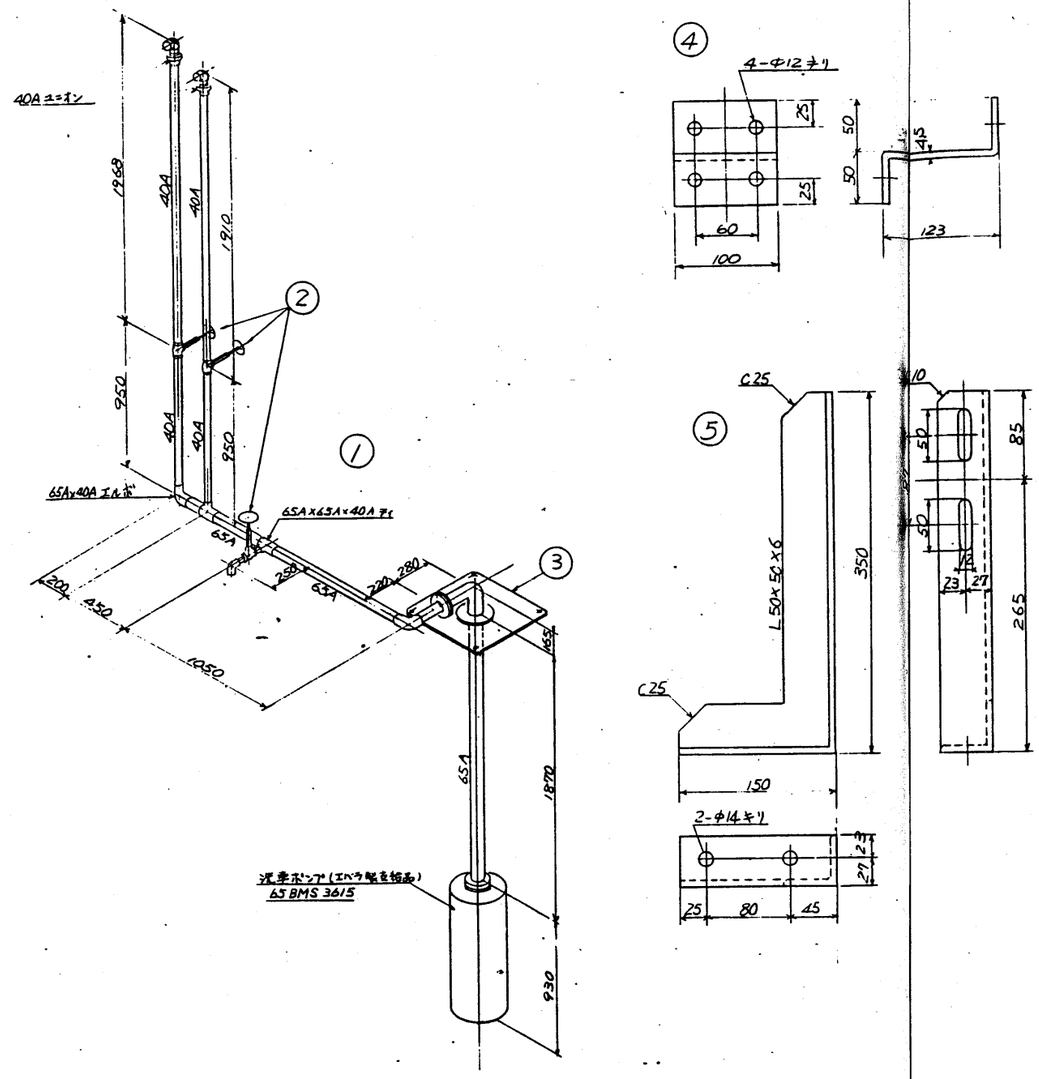

符号	品名	材質	一台分数量	製作数量	備考
7	65A用U字ボルト	SS41		N付	メッキ
6	40A用U字ボルト	SS41	2	N付	メッキ
5	サポート	SS41	1		
4	ブラケット	SS41	2		
3	台板(曲管)	SS41	1組	65BMS用	
2	40A JIS 10K ゲート弁		3		
1	機外配管	SGP(白)	1式		

御注文先	廿日市市 殿	設計	[illegible]
名称	機外配管	検図	
		尺度	1/20 1/3
作図	昭和 63 年 6 月 21 日		

日本車輌洗滌機株式会社 図番 .420

工事名	廿日市市ごみ処理施設建設工事
用途	
道路製図	RH80241
御注文主	廿日市市 殿
機名/	台/式 1
御使用先	殿
承認	係員
製図	株式会社 荏原製作所
図名	雑設備 自動洗車装置 機外配管
図番	C8RH80241-06-110
尺度	1
REV.	

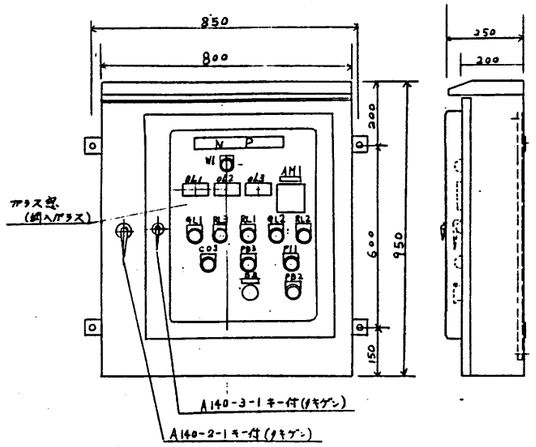

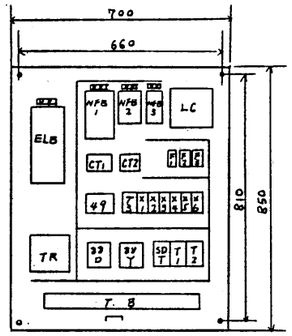

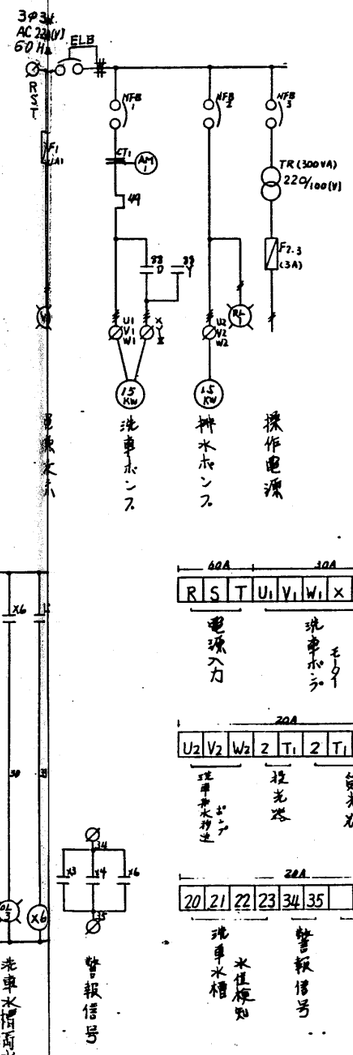

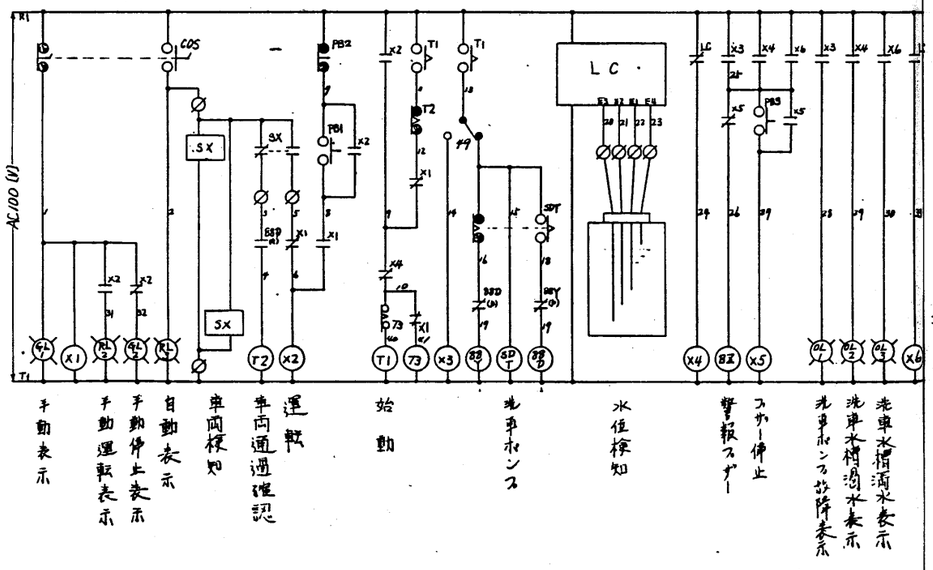

記号	型式	メーカー	名称
NP		日車	洗車装置制御盤
ELB	LE225C 3P125A 100/200mA	東芝	電源
NFB1	E100C 3P100A	〃	洗車ポンプ
NFB2	E30B 3P15A	〃	洗車排水排出ポンプ
NFB3	E30B 2P5A	〃	操作電源
49	TR-3N	富士	洗車ポンプ
88Y	SC-1N	〃	洗車ポンプ起動
88D	SC-2N	〃	洗車ポンプ運転
SDT	DSP-H 30S 0-100A	富士	スターデルタタイマー
AM1	PSK-80	第一	洗車ポンプ
CT1	CW-5L 100AT	三菱	洗車ポンプ
WL	APN113 (R)	和泉	電源
GL1	〃 (G)	〃	手動
RL3	〃 (R)	〃	自動
RL1	〃 (R)	〃	洗車排水排出ポンプ運転
GL2	〃 (G)	〃	停止
RL2	〃 (R)	〃	手動運転
OL1	SL-48	〃	洗車ポンプ故障
OL2	〃	〃	洗車水槽水位低
OL3	〃	〃	洗車水槽水位高
PB1	ABN110	〃	運転
PB2	ABN101	〃	停止
PB3	ABN110	〃	ブザー停止
COS	ASN311	〃	手動↔自動
BZ	AZ-11	〃	警報ブザー
LC	61F-G2	富士	水位検知
T1~3	H3BA	〃	制御タイマー
X1~6	MY4	〃	制御リレー
F1	F7111	サトウ	ガラス管ヒューズ
F2.3	AFC-3	富士	樹脂ヒューズ
TR	TSD-33	東芝	変圧器
SX	SX-L1-3	サンクス	光電スイッチ

符号	名称	材質	個数	備考
名称	制御盤・結線・端子明細図			
機図	製図	尺度 1/10	製図年月	63-5-7
			納入	廿日市市
日本車輌洗浄機株式会社			図番	500

工事名 廿日市市ごみ処理施設建設工事	用途
図面管理 RH80241	発注文主 廿日市市 殿
機名/	図面/区 1
	図番 殿
承認 / 係員 / 製図	図名 樹脂設備 自動洗車装置 制御盤・結線・端子明細図
株式会社 荏原製作所	図番 C8RH80241-06-111

年月日	記号	訂正理由	訂正者	検図

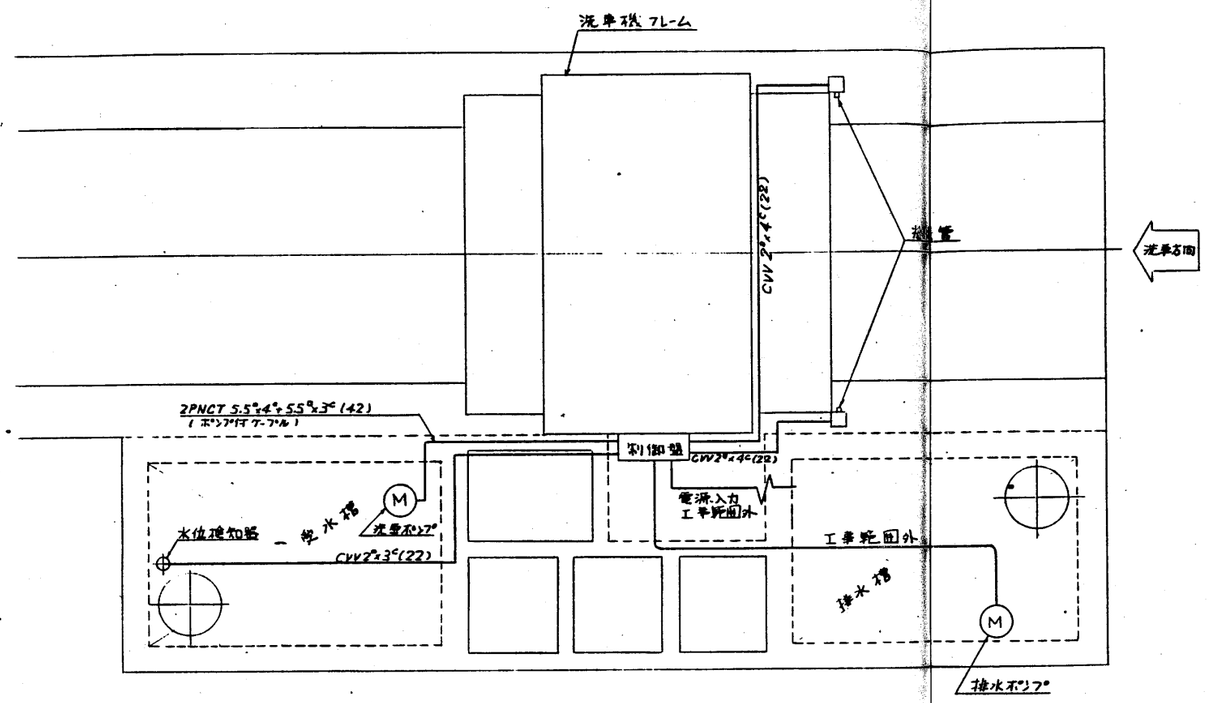

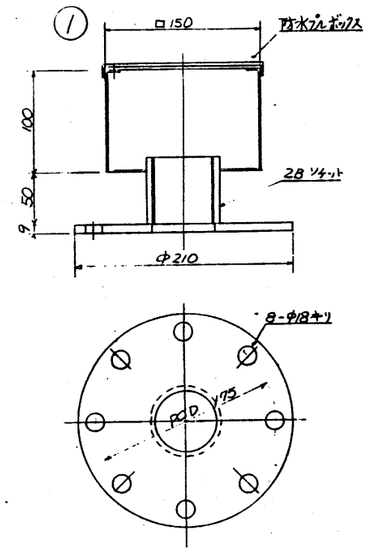

1	水位計取付台	SS	1		
符号	品名	材質	数量	製作数量	備考

御注文先	廿日市市 殿	設計	
名称	自動洗車装置	検図	
	電気配線図	尺度	— —
作図	昭和63年5月7日		

日本車輛洗滌機株式会社 図番 570

工事名	廿日市市ごみ処理施設建設工事
用途	
首都製品	RH80241
御注文主	廿日市市 殿
製名/	
台/式	1
御使用先	殿
製名	雑設備 自動洗車装置 電気配線図
株式会社	荏原製作所
図番	C8RH80241-06-112

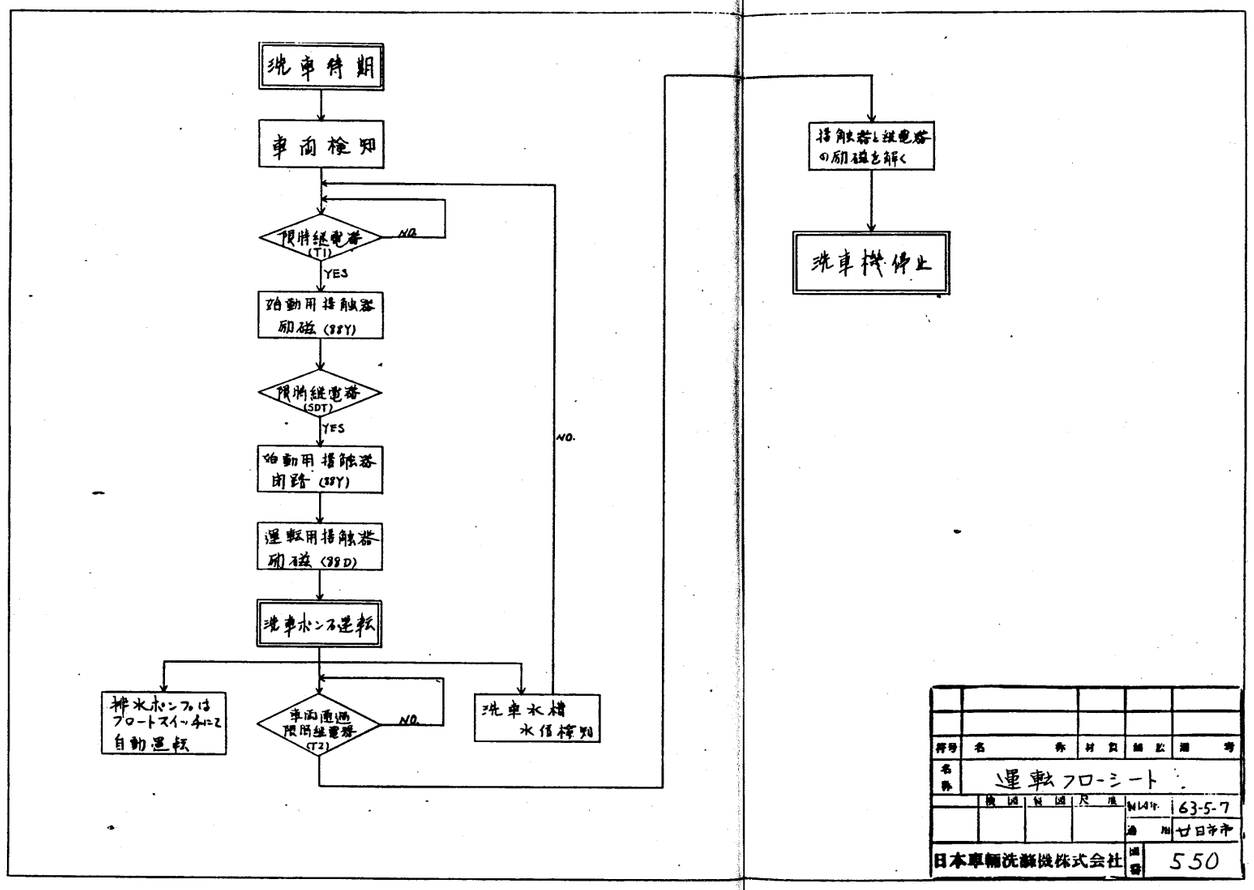

符号	名称	材質	細図	備考
名称	運転フローシート			
	検図	製図	尺度	製図年 63-5-7
				適用 廿日市市
日本車輌洗滌機株式会社				図番 550

工事名	廿日市市ごみ処理施設建設工事
用途	
荏原製作所	RH80241
建注文主	廿日市市 殿
機名/	
台/式	
動使用先	殿
承認	
係員	
製図	
機名	搭設備 自動洗車装置 運転フローシート
図番	C8RH80241-06-113
株式会社 荏原製作所	

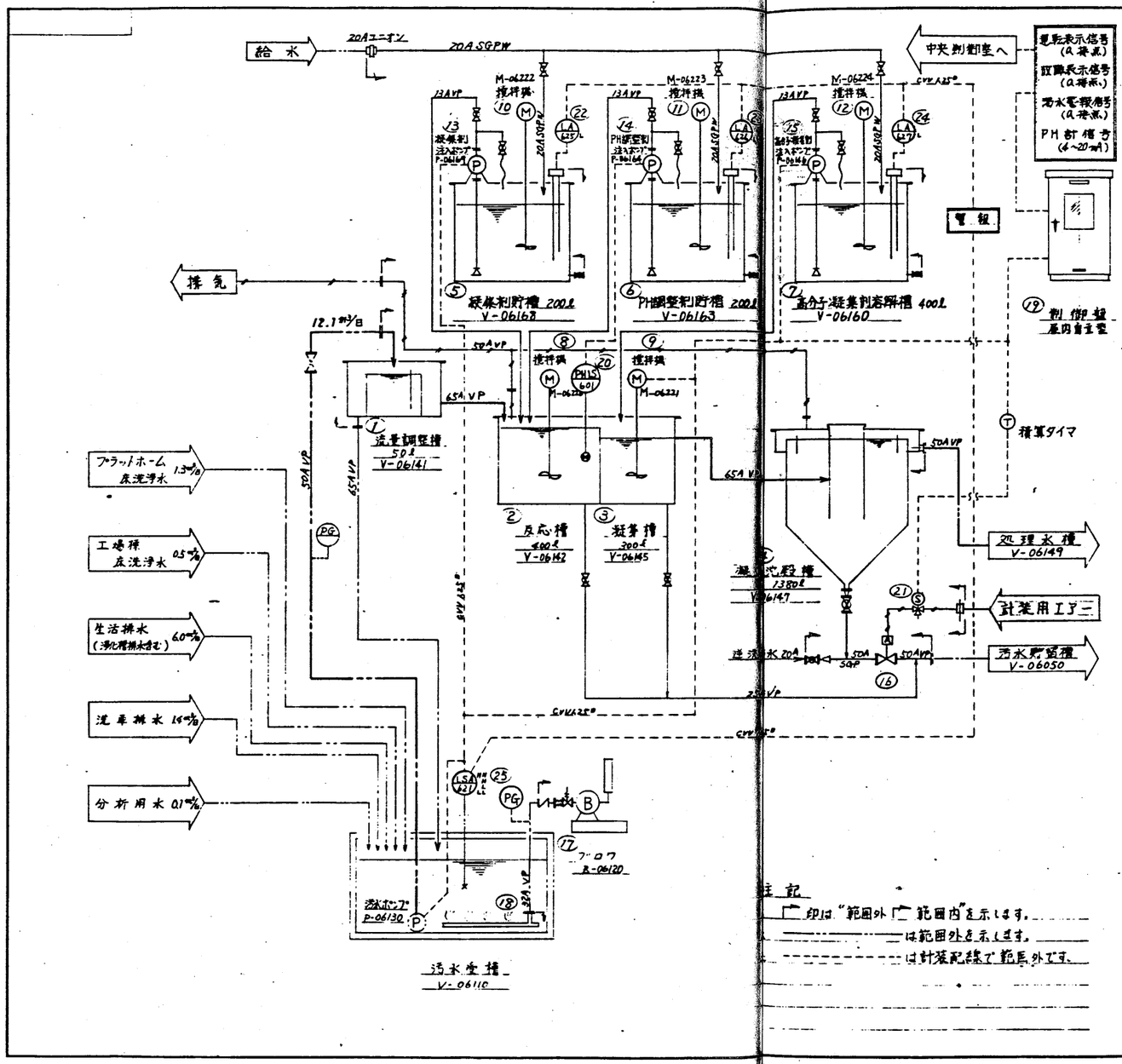

注記

印は"範囲外 範囲内"を示します。

は範囲外を示します。

は計装配線で範囲外です。

仕様				
NO	TAG.NO	名称	備考	
1	V-06141	流量調整槽	300×450×500H	SS41 50ℓ
2	V-06142	反応槽	600×800×1100H	SS41 400ℓ
3	V-06145	凝集槽	600×600×1100H	SS41 300ℓ
4	V-06147	凝集沈殿槽	φ1140×1150SH	SS41 1380ℓ
5	V-06168	凝集剤貯槽	400×800×750H 200ℓ	SS41 PVCライニング
6	V-06163	PH調整剤貯槽	〃 〃	SS41
7	V-06160	高分子凝集剤溶解槽	800×800×750H 400ℓ	SS41
8	M-06220	反応槽撹拌機	MCS-10H 接液部SUS	200V×0.1kW
9	M-06221	凝集槽 〃	〃 〃	〃 〃 〃
10	M-06222	凝集剤貯槽 〃	MBH-10H 〃	〃 〃 〃
11	M-06223	PH調整剤貯槽 〃	〃 〃	〃 〃 〃
12	M-06224	高分子凝集剤溶解槽 〃	MBH-20H 〃	〃 200V×0.2kW
13	P-06169	凝集剤注入ポンプ	CR-2H 〃	PVC 200V×0.1kW
14	P-06164	PH調整剤 〃	〃 〃	〃 〃
15	P-06146	高分子凝集剤 〃	〃 〃	〃 〃
16		汚汚引抜弁	HO-140IN-CR. 50A	
17	B-06120	ブロワ	BS-32	FC 200V×0.75kW
18		散気管	65A VP	接続32A
19		制御盤	鋼板製屋内閉鎖自立形	
20	PHIS-601	P・H検出器	PK-50F + 8014	
21		電磁弁	MVW-1 8A	
22	LA-625	レベルスイッチ	PS-3S SUS-316	AC24V
23	LA-626	〃	〃 SUS-201	〃
24	LA-627	〃	〃 〃	〃
25	LA-621	〃	フロートスイッチ (H.H用)	
〃	LS-621	〃	フロートスイッチ (H.L用)	
〃	LA-621	〃	フロートスイッチ (LL.用)	

客先名	株式会社荏原製作所殿 基由 廿日市市ごみ処理施設 殿
承認 検図 作図 設計 尺度	排水処理設備
高田 高田 NOT	フローシート
エレポン化工機株式会社	図面番号 62111801001 変番 3

工事名	廿日市市ごみ処理施設建設工事
名称	RH80241
株式会社 荏原製作所	株式会社荏原製作所
発注文生	廿日市市 殿
設置	プラント排水処理設備 フローシート
図番	CSRH80241-06-201

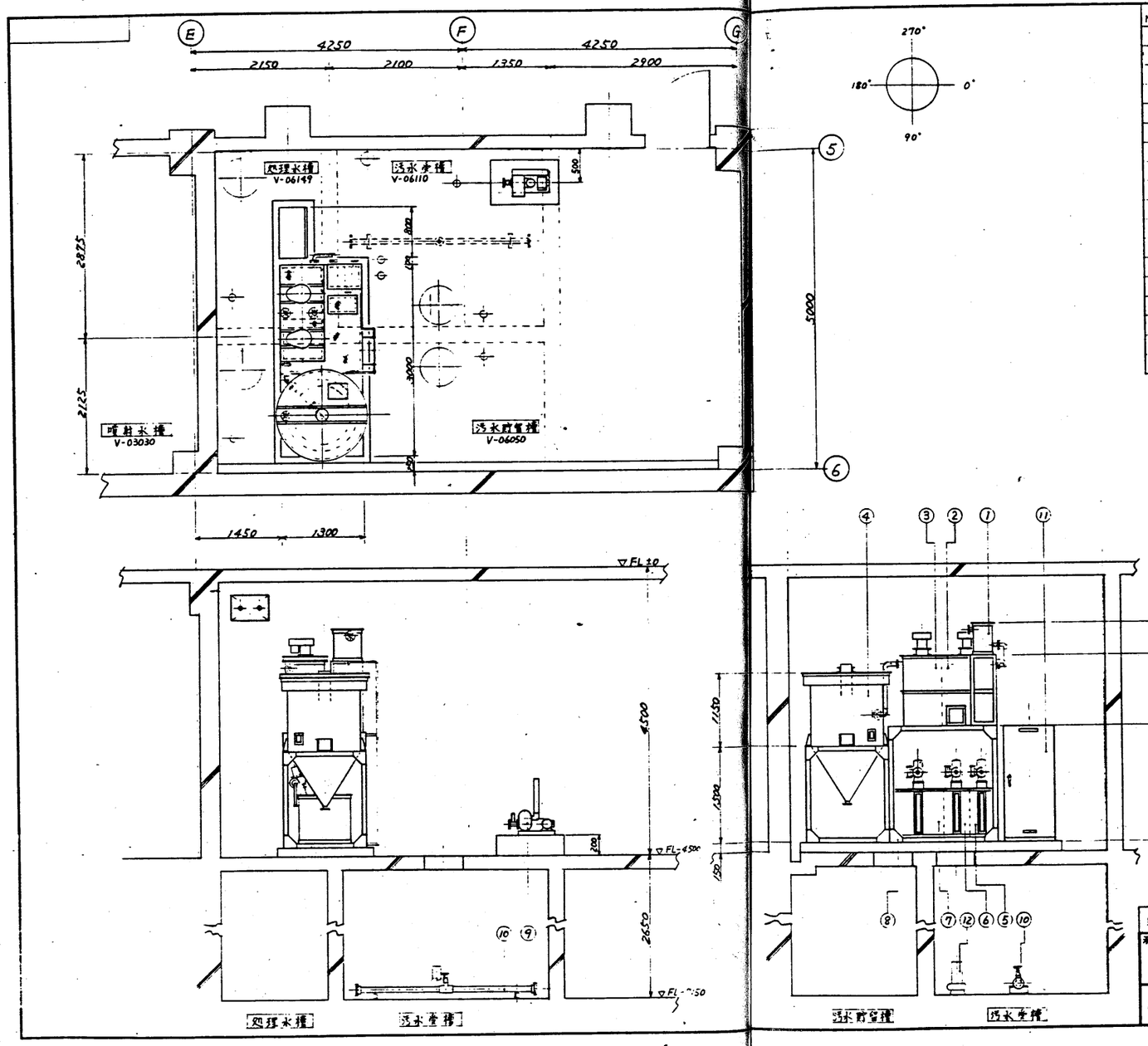

No.	TAG.No	名称	備考
1	V-06141	流量調整槽	300 × 450 × 500H, 50ℓ
2	V-06142	反応槽	600 × 800 × 1100H, 400ℓ
3	V-06145	凝集槽	600 × 600 × 1100H, 300ℓ
4	V-06147	凝集沈澱槽	φ1140 × 1150SH, 1380ℓ
5	V-06168	凝集剤貯槽	400 × 800 × 750H, 200ℓ
6	V-06163	PH調整剤貯槽	400 × 800 × 750H, 200ℓ
7	V-06160	高分子凝集剤溶解槽	800 × 800 × 750H, 400ℓ
8		点検管理架台	1300 × 1700 × 1800H
9	B-06120	ブロワ	BS-32
10		散気管	65A, PVC
11		制御盤	450 × 800 × 1800H
12	P-06130	汚水ポンプ	

仕様

(1) 形式 : ユニット一体形
(2) 処理方法 : 凝集 沈澱処理法
(3) 処理量 : 9.2 m³/B
(生活排水, 沈車排水
工場棟洗浄排水)
(4) 構成機器 : 上記

客先名	株式会社荏原製作所殿 至古 廿日市市ごみ処理施設殿				
承認	検図	作図	設計	尺度	排水処理設備
			高田	1/40	配置図
エレポシイ工機株式会社					図面番号 62111802001 / 変番 3

工事名	廿日市市ごみ処理施設建設工事
荏原製作	RN80241
株式会社	荏原製作所
株式会社	廿日市市 殿
図名	プラント排水処理設備 配置/外形図
図番	CSRN80241-06-202

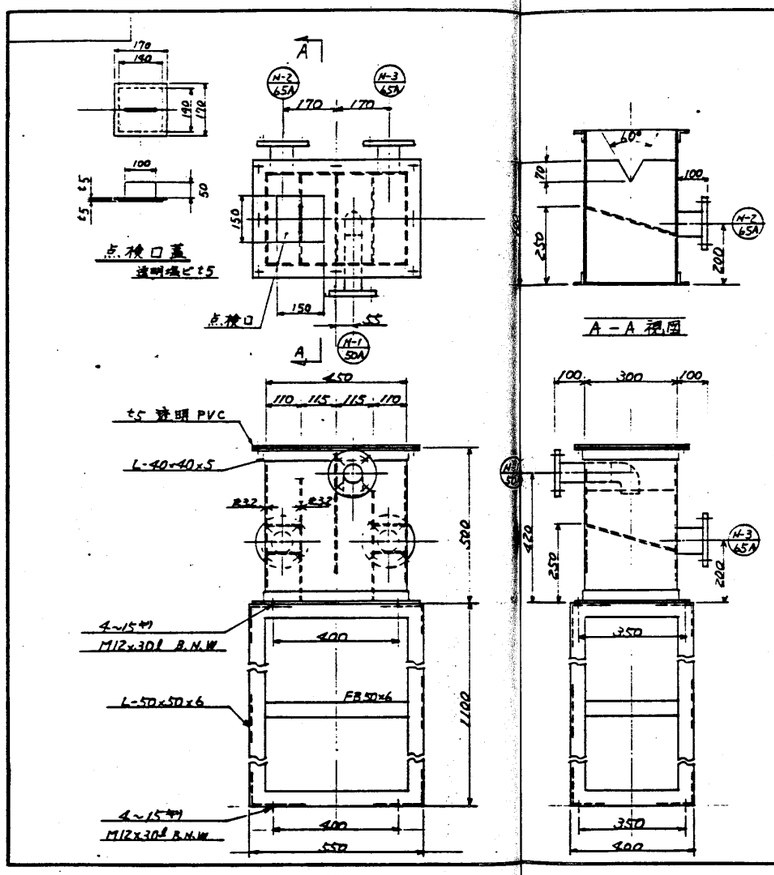

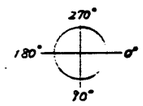

ノズルリスト			
	名称	接続部	接続配管
N-1	排水入口	50A 10KF	50A VP
N-2	排水出口	65A 〃	65A 〃
N-3	リターン水出口	65A 〃	65A 〃

仕様			
容量	50 l		
材質	SS41 (上蓋のみPVC)。		
塗装	素地調整	2種ケレンA	
	槽内面	タールエポキシ樹脂塗料	3回
	外面	錆上	ジンクロメート防錆塗料 2回
		仕上	フタル酸系樹脂塗料 2回
		仕上色	シルバー

客先名	株式会社荏原製作所殿 経由 廿日市市ごみ処理施設殿				
承認	検図	作図	設計 高田	尺度 1/10	排水処理設備 流量調整槽 仕様図
エレジン化工機株式会社				図面番号 62111803001	図番 2

工事名 廿日市市ごみ処理施設建設工事	用途
基礎物語 RN80241	建設文字 廿日市市 殿
機名/ 台/式	御使用先 殿
承認 / 係員 / 製図	図名 プラント排水処理設備 流量調整槽
株式会社 荏原製作所	図番 CSRN80241-06-203

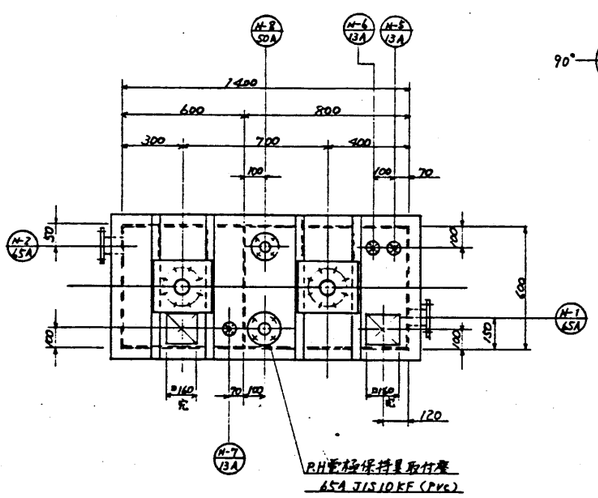

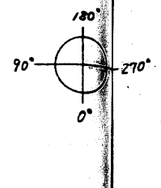

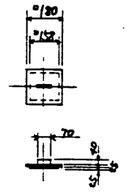

反応槽 凝集槽上蓋 詳細（数量2）
（材質 透明 PVC）

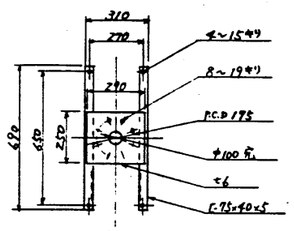

攪拌機架台詳細（数量2）

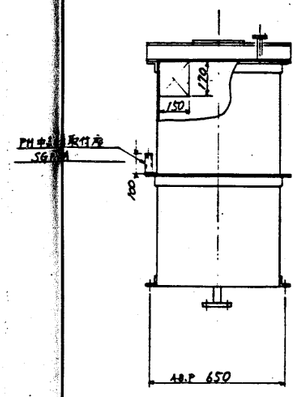

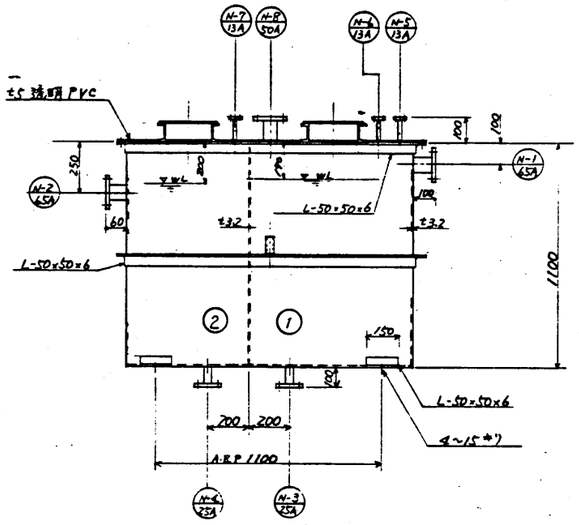

ノズルリスト			
記号	名称	接続部	接続配管
N－1	排水入口	65A JIS10KF	65A VP
N－2	〃 出口	65A 〃	65A 〃
N－3	反応槽ドレン	25A 〃	25A 〃
N－4	凝集槽 〃	25A 〃	25A 〃
N－5	凝集剤入口	13A 〃	13A 〃
N－6	PH調整剤 〃	13A 〃	13A 〃
N－7	高分子凝集剤 〃	13A 〃	13A 〃
N－8	排気口	50A 〃	50A 〃

仕様			
容量	① 反応槽	400 ℓ	
	② 凝集槽	300 ℓ	
材質	SS41, SGP, 透明PVC（上蓋）		
塗装 外面	素地調整	2種ケレンA	
	錆止	ジンクロメート防錆塗料	2回
	中塗	フタル酸系樹脂塗料	1回
	上塗	〃	1回
	塗装色	シルバー	
塗装 内面	素地調整	2種ケレンA	
	上塗	タールエポキシ樹脂塗料	3回

客先名	株式会社荏原製作所殿	並び 廿日市市ごみ処理施設殿			
承認	検図	作図	設計	尺度	排水処理設備
山			高田	1/15	反応・凝集槽仕様図
エレポシ化工機株式会社					図面番号 621118-03002 / 変番 2

工事名	廿日市市ごみ処理施設建設工事
注文番号	RB80241
注文文言	廿日市市 殿
名称	プラント排水処理設備 薬品混合槽
図番	C3RB80241-06-204
株式会社 荏原製作所	

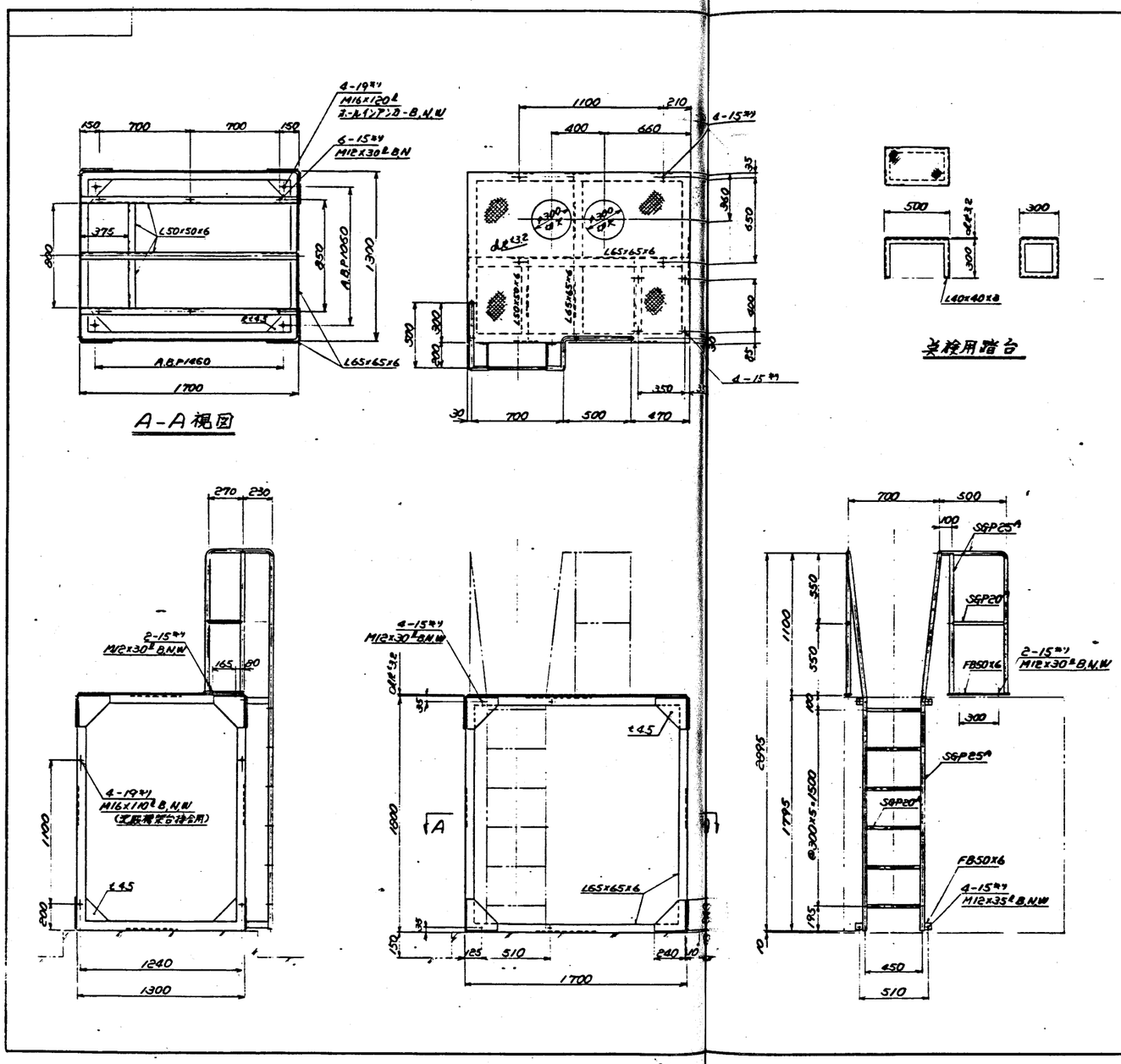

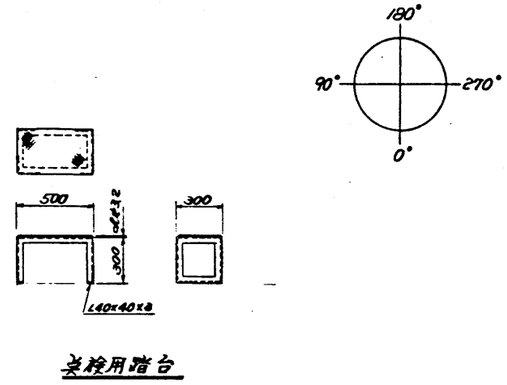

点検用踏台

仕様			
材質	SS41, SGP		
塗装	素地調整	2種ケレンA	
	錆止	ジンクロメート防錆塗料	2回
	中塗	フタル酸系樹脂塗料	1回
	上塗	〃	1回
	塗装色	シルバー	

客先名	株式会社 荏原製作所殿	委由	廿日市市ごみ処理施設殿
承認	検図 作図	設計 高田	尺度 1/20
エレポン化工機株式会社			排水処理設備 点検架台仕様図
		図面番号	62111803003
		変番	2

工事名	廿日市市ごみ処理施設建設工事
用途	
荏原製作所	RN80241
株式会社	荏原製作所
株式会社	廿日市市 殿
株式会社	殿
図名	プラント排水処理設備 点検架台
図番	CSRN80241-06-205

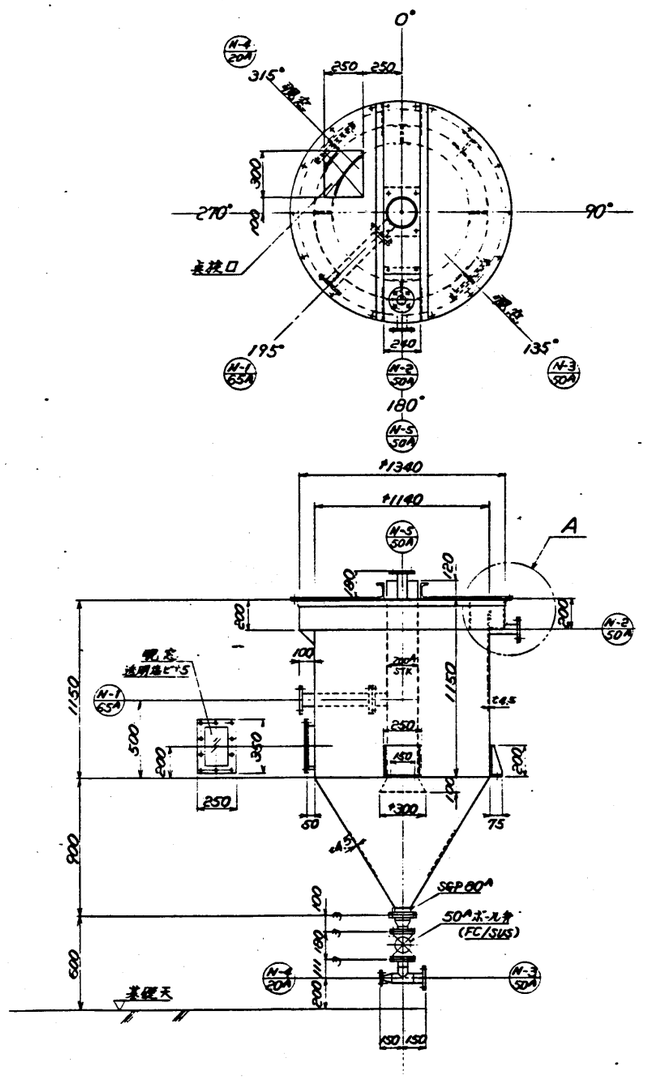

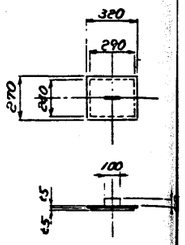

点検口蓋
透明塩ビ t5

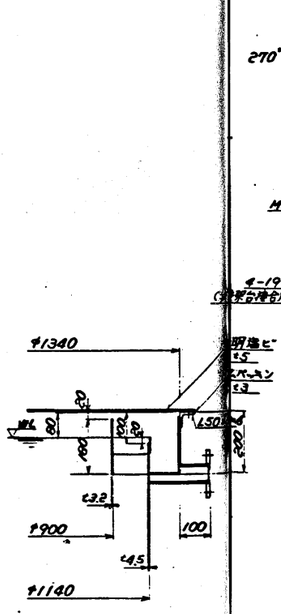

A 部詳細 S=1/10

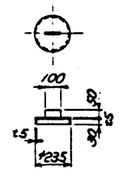

フィードウェル蓋
透明塩ビ t5

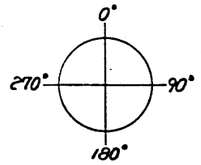

ノズルリスト				
記号	名称	接続部	接続配管	
N-1	原水入口	65A	JIS10KF	65A VP
N-2	処理水出口	50A	〃	50A 〃
N-3	汚泥引抜口	50A	〃	50A自動弁→50A VP
N-4	逆洗水入口	20A	〃	20A手動弁→20A SGPW
N-5	排気口	50A	〃	50A VP

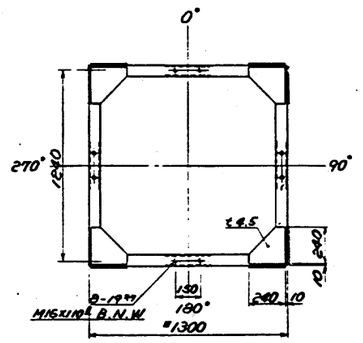

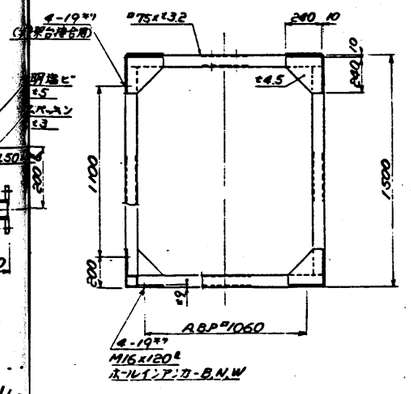

仕様			
容量		1380L	
材質		SS41, SGP, 透明塩ビ(上蓋), STK	
塗装	外面	素地調整	2種ケレンA
		錆止	ジンクロメート防錆塗料 2回
		中塗	フタル酸樹脂塗料 1回
		上塗	〃 1回
		塗装色	シルバー
	内面	素地調整	2種ケレンA
		上塗	タールエポキシ樹脂塗料 3回

客先名	株式会社荏原製作所殿経由 廿日市市 ごみ処理施設殿				
承認	検図	作図	設計	尺度	排水処理設備 沈澱槽仕様図
			高田	1/20 1/10	
エレポンプ化工機株式会社				図面番号 6211R03004	変番 2

工事名 廿日市市ごみ処理施設建設工事	用途
注番 R03241	発注文書 廿日市市 殿
品名/	台/式 御使用先 殿
承認 / 審査 / 製図	品名 プラント 排水処理設備 疑集沈殿槽
株式会社 荏原製作所	図番 CSR03241-06-206

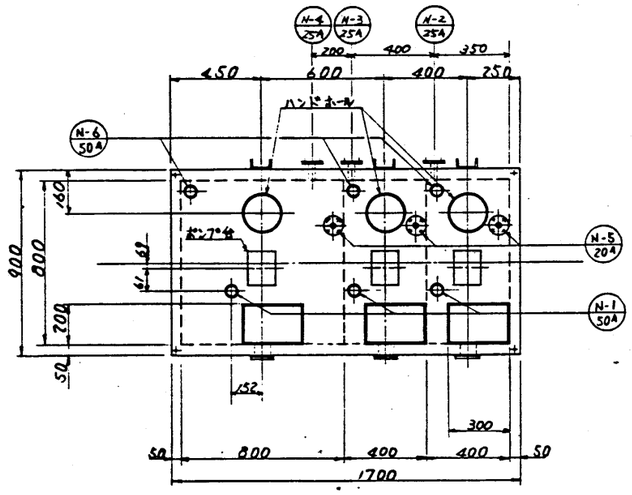

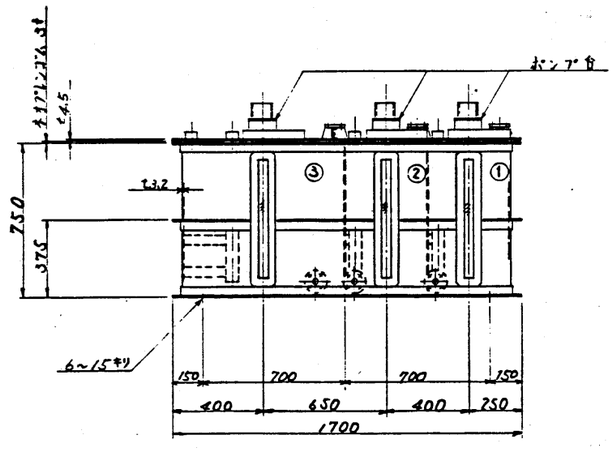

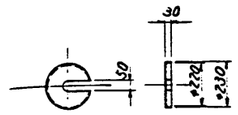

ハンドホール上アク図

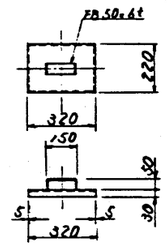

投入口上アク図

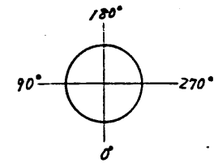

ノズルリスト			
	名称	接続部	接続配管
N-1	サクション	VP-50A	
N-2	ドレン	25A 10KF	25A ボール弁付キリ
N-3	ドレン	25A 10KF	25A ボール弁付キリ
N-4	ドレン	25A 10KF	25A ボール弁付キリ
N-5	給水口	20A 10KF	SGPW-20A
N-6	レベル取付座	50A キシフート	

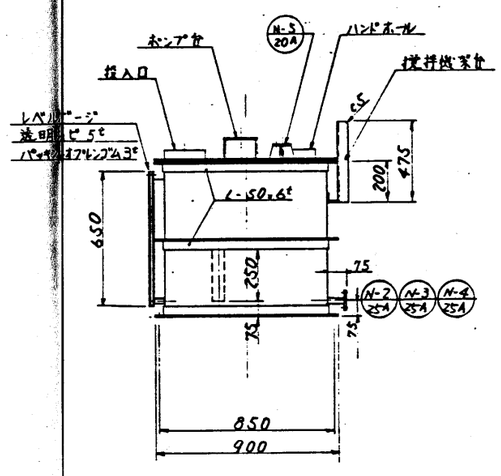

仕様		
容量	① 硫酸アルミ槽	200ℓ
	② 苛性ソーダ槽	200ℓ
	③ 高分子凝集剤槽	400ℓ
材質	SS-41	
	①槽内面 P.V.C ライニング 2t	
	表地調整 2種ケレン A	
	錆止 ジンクロメート防錆塗料	2回
塗装	槽内面 ②槽 無塗装	
	③槽 タールエポキシ樹脂塗料	2回
	仕上 フタル酸系樹脂塗料	2回
	仕上色 シルバー	

客先名	株式会社荏原製作所	廃棄物処理施設殿			
承認	検図	作図	設計	尺度	排水処理設備
4/4			高田	1/15	薬液槽 仕様図
エレボシ化工機株式会社					図面番号 6211103005 / 変番 2

工事名	廿日市市ごみ処理施設建設工事
発注文書	廿日市市 殿
図番	KUB0241
図名	アラント 排水処理設備 薬品貯槽
作成	株式会社荏原製作所
図番	C3KUB0241-06-207

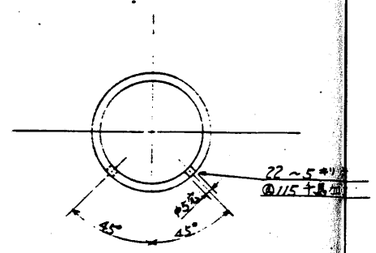

65A散気管穴加工詳細 s=1/2

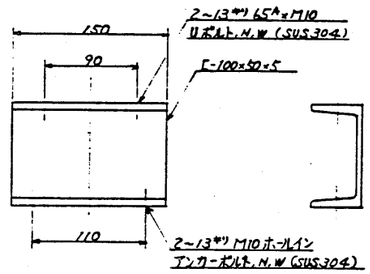

サポート詳細 s=1/2 数量2

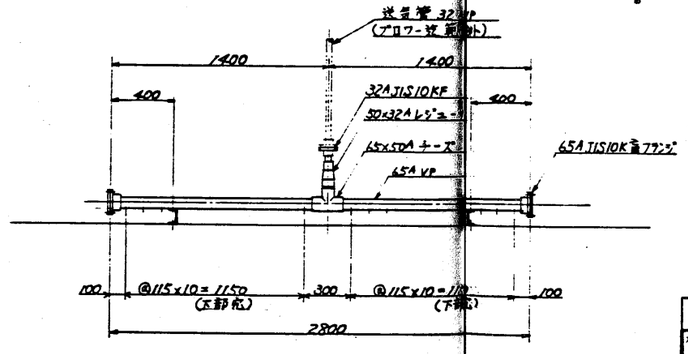

記事

1. 配管及び継手材質は VP, PVC とする。
2. サポート材質は SS41 (タールエポ塗装) とする。
3. 水槽内ボルト類は 全て SUS304 とする。

客先名	株式会社荏原製作所殿	廿日市市ごみ処理施設殿			
承認	検図	作図	設計	尺度	排水処理設備
			高田	1/20 1/2 1/3	散気管仕様図
エレポン化工機株式会社				図番号 62111803006	変番 2

工事名	廿日市市ごみ処理施設建設工事
荏原物件	RN80241
株式会社	荏原製作所
発注又主	廿日市市 殿
設備	プラント排水処理設備
図番	散気管
図番	CSRN80241-06-208

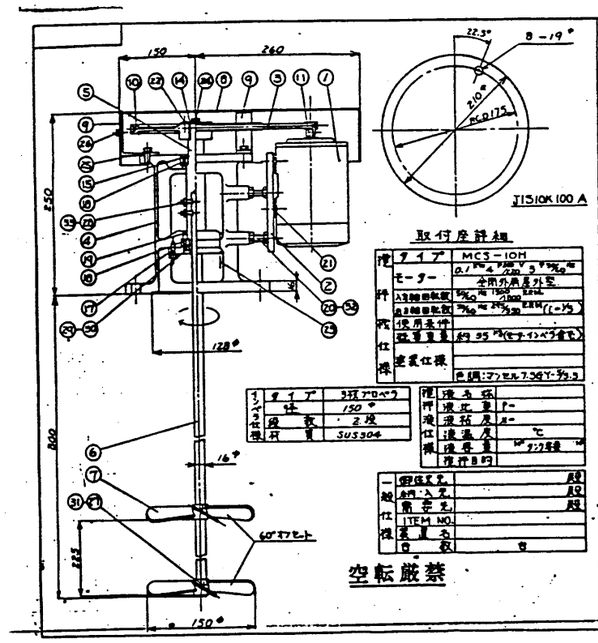

取付座詳細

種類	タイプ	MCS-10H
特殊仕様	モーター	0.1 kW 4 P 200 V 3 φ 50/60 Hz 全閉外扇屋外型
	入力軸回転数	50/60 Hz 1500/1800 r.p.m.
	出力軸回転数	50/60 Hz 250/300 r.p.m.((1-15)
	使用長サ	
	概算重量	約 95 kg(モータ・インペラ重量)
	塗装仕様	色調:マンセル7.5BY-3/3.5

インペラ仕様	タイプ	3枚アロペラ
	径	150φ
	段数	2段
	材質	SUS304

種類特殊仕様	槽名称	
	槽比重	1-
	槽粘度	2-
	槽温度	℃
	槽容量	m³ タンク容量 m³
	槽許容圧	

一般仕様	溶接検査	殿
	材料入荷	殿
	最終検査	殿
	ITEM NO.	
	装置名	
	台数	台

品番	品名	材質	規格	個数
33	六角ナット	M8	SS41	2
32	六角ナット	M10	SS41	8
31	六角ナット	M8	SUS304	2
30	ベアリングナット	AN06	S20C	1
29	ベアリングワッシャ	AW06	SPMA	1
28	セットスクリュ	M8	SCM	2
27	セットスクリュ	M8	SUS304	2
26	六角ボルト	M6	SS41	3
25	六角ボルト	M6	SS41	3
24	六角ボルト	M8	SS41	1
23	六角ボルト	M6	SS41	4
22	六角ボルト	M4	SS41	1
21	六角ボルト	M6	SS41	4
20	皿ボルト	M10	SS41	4
19	オイルシール	V35355	NBR	1
18	ボールベアリング	6204 DDU	SUJ3	2
17	ベアリング押え		SS41	1
16				
15	スプラッシュリング	φ30	SK5	1
14	スラストプレート	-	SS41	1
13				
12				
11	ホアーリー	2"	FC20	1
10	スアーリー	10"	FC20	1
9	カバーアーム	〃	SS41	3
8	ベルトカバー		SS41	1
7	インペラ		SUS304	2
6	アジテータシャフト		SUS304	1
5	シャフトスリーブ		S45C	1
4	ボディ		FC20	1
3	Vベルト	A-34	JIS	1
2	モーターベース		SS41	1
1	モーター			1

品名	品名	材質	規格	個数
承認	検図	作図	製図	尺度
		石谷	上田次	Free

MCS-10H 仕様図

エレポシイ化工機株式会社

図面番号 M-53211

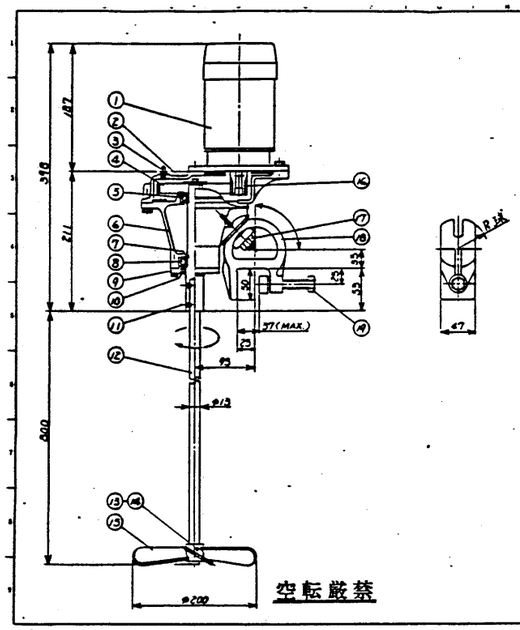

品番	品名	材質	規格	個数	備考
1	モーター			1	
2	マアーケース	FC20		1	
3	アジャスタブル	SS41		1	A-FT78
4	マター	WCMT		1	
5	ベアリングア	UCF21		1	6206ZZ
6	ボディ	FC20		1	
7	スプラッシュリング	SK5		1	※25 軸長C型より軸
8	ベアリングア	UCF21		1	6206ZZ
9	ベアリング押え	SS41		1	
10	オイルシール	NBR		1	VC30456
11	セットスクリュー	SCM41		2	M6
12	アジテータシャフト	SUS304		1	
13	セットボルト	SCM41		1	M6
14	六角ナット	SCM41		1	M6
15	インペラ	SUS304		1	
16	ピニオン	S45C		1	
17	六角ナット	SS41		1	M12
18	ラジアルボディ	FC20		1	
19	ラジアルボルト	SS41		1	M10
20					
21					
22					
23					
24					
25					
26					
27					

本体仕様

タイプ: ブロー
モーター: 0.1 kW 4 P 1400/1680 RPM 200 V 50/60 Hz 3 φ
モーター設置: 一般屋内用 電線直接接続
出力軸回転数: 200/240 RPM 減速比: 1/5 出力軸回転方向: 減速機側より見て 時計方向
概算重量: 17 kg(モーター重量)
塗装: マンセル5.5BY-3/3.5

インペラ仕様

タイプ: 3枚アロペラ 材質: SUS304
インペラ径: φ250 ブレード数: 3 段数: 1

タンク&攪拌部仕様

タンク寸法: 容積約:
タンク材質: M' 攪拌軸材質: M'
槽直径: 槽深: 槽長寸: 槽幅寸:

機械文字: 色
塗装色: 色
ITEM NO.: 槽番号:
台数:

概算総重量: 18 kg

承認	検図	作図	製図	尺度	表題
向村	岡本	石谷		Free	高速攪拌機 仕様図 MBH-10H

エレポシイ化工機株式会社 図面番号 M-53211 図番 1

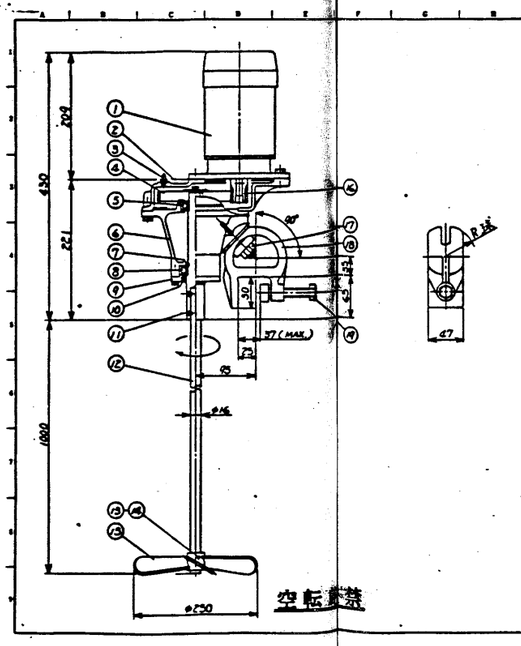

品番	品名	材質	規格	個数	備考
1	モーター			1	
2	マアーケース	FC20		1	
3	アジャスタブル	SS41		1	A-FT78
4	マター	WCMT		1	
5	ベアリングア	UCF21		1	6206ZZ
6	ボディ	FC20		1	
7	スプラッシュリング	SK5		1	※25 軸長C型より軸
8	ベアリングア	UCF21		1	6206ZZ
9	ベアリング押え	SS41		1	
10	オイルシール	NBR		1	VC30456
11	セットスクリュー	SCM41		2	M6
12	アジテータシャフト	SUS304		1	
13	セットボルト	SCM41		1	M6
14	六角ナット	SCM41		1	M6
15	インペラ	SUS304		1	
16	ピニオン	S45C		1	
17	六角ナット	SS41		1	
18	ラジアルボディ	FC20		1	
19	ラジアルボルト	SS41		1	
20					
21					
22					
23					
24					
25					
26					
27					

本体仕様

タイプ: ブロー
モーター: 0.2 kW 4 P 1400/1680 RPM 200 V 50/60 Hz 3 φ
モーター設置: 一般屋内用 電線直接接続
出力軸回転数: 200/240 RPM 減速比: 1/5 出力軸回転方向: 減速機側より見て 時計方向
概算重量: 17 kg(モーター重量)
塗装: マンセル5.5BY-3/3.5

インペラ仕様

タイプ: 3枚アロペラ 材質: SUS304
インペラ径: φ250 ブレード数: 3 段数: 1

タンク&攪拌部仕様

タンク寸法: 容積約:
タンク材質: M' 攪拌軸材質: M'
槽直径: 槽深: 槽長寸: 槽幅寸:

機械文字: 色
塗装色: 色
ITEM NO.: 槽番号:
台数:

概算総重量: 20 kg

承認	検図	作図	製図	尺度	表題
向村	岡本	石谷		Free	高速攪拌機 仕様図 MBH-20H

エレポシイ化工機株式会社 図面番号 M-53213 図番 1

工事名	廿日市市ごみ処理施設建設工事
用途	
荏原物番	RU80241
発注文主	廿日市市 殿
機名/	仕/宛
御使用先	殿
承認 / 検図 / 作図 / 製図	
名称	プラント 排水処理設備 攪拌機
図番	C3RU80241-06-209
尺度	1:-
REV	

株式会社 荏原製作所

アンレフトルーツブロワー

No. 630548

製作 63年 6月 16日

BS32

ブロワー		電動機	
吸気量	0.54 m³/min	型式	全閉屋外
吐出圧力	2000 mmAq	出力/極数	0.75kW 4 P
回転数	1900 r.p.m	電源	3φ 200 V 50Hz
消費電流	7.5A/5.5/2	メーカー	
重量	組合せ質量 56 kg	重量	(14.7) kg

共通ベース
ベルトカバー
基礎ボルト
吸込サイレンサー
安全弁
圧力計（吸管、コネクタ付）
プロテクターリー
モータープーリー
Vベルト

特記事項
ACチャルキ
仕切弁（ネジ込）
内部スチールイット
予備品 Vベルト

外形寸法図

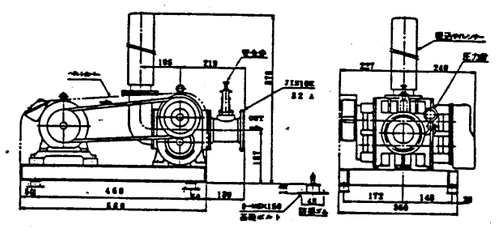

内部構造図

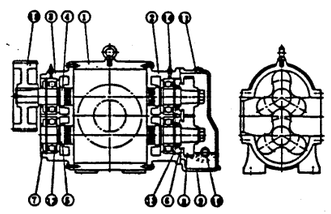

B

番号	部品名称	材質
1	ケーシング	FC20
2	ヘウジングR	FC20
3	ヘウジングL	FC20
4	ローターシャフトA	FCD50
5	ローターシャフトB	FCD50
6	油止カラーR	FCD50
7	サイレール	NBR
8	タイミングギヤ	SCM15
9	ギヤカバー	FC20
10	オイルレベルゲージ	
11	オイルカップ	
12	ベアリング	SUJ2
13	オイルシール	NBR
14	グリスニップル	S25C
15	ストレーナー	FC20

ANLET 株式会社 アンレット

検図 ハ.6.16 戸谷

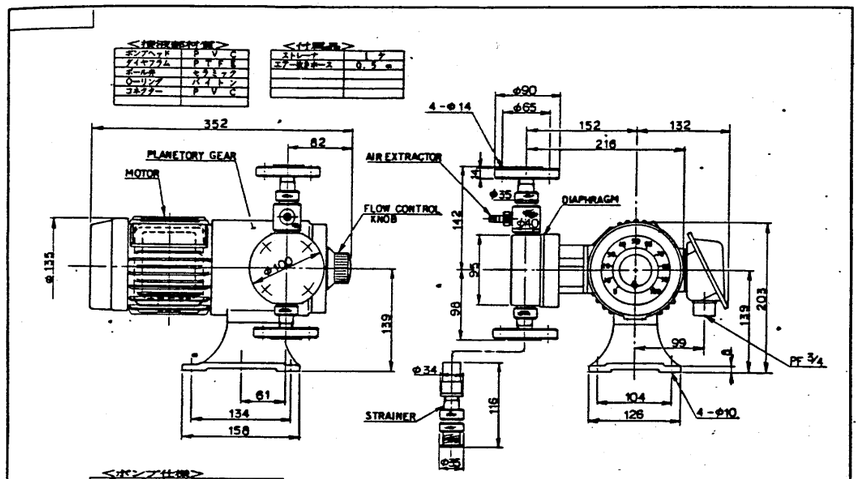

ポンプヘッド	PVC	
インペラ	PTFE	
ボールボ	セラミック	
Oーリング	バイトン	
ストレーナー	PVC	

ストレーナ		
エアー抜きホース	0.5 m	

ポンプ仕様

型式	CR-2N (PVC)
最大吐出量 (at0.7kg/cm²)	冷水: 270ℓ/min 温水: 330ℓ/min
最大吸込圧	10 m/cm²
最大ストローク	4 mm
最大吸込高さ	-1.5 m
駆動方式	直結 ダイヤフラム
口径及び接続方式	JIS 10kg/cm² 15A フランジ接続
耐薬品材質及び構造	接液部材質 PVC 接液部 L/40
重量	21 kg
電動機	マンセル 5.5/3.5

電動機仕様

型式	全閉防滴形三相誘導電動機	
電圧	200 V	
出力	0.75 KW	
周波数	50Hz	60Hz
電流	0.68 A	0.62 A
回転数	1410 rpm	1700 rpm
絶縁種	マンセル	N-7

承認	検図	作図	設計	尺度 FREE	CR-2N FLANGE (PVC) 仕様図
エルボシイエ工業株式会社				図面番号 R-530226	改番 2

工事名	廿日市市ごみ処理施設建設工事
用途	
注番	RJ80241
発注元	廿日市市 殿
機名/	台/式
設定用途	殿
承認 / 検図 / 製図	
機名	プラント排水処理設備 曝気ブロワー 薬液ポンプ
図番	C80J80241-06-210
尺度	1:-
REV	

株式会社 荏原製作所

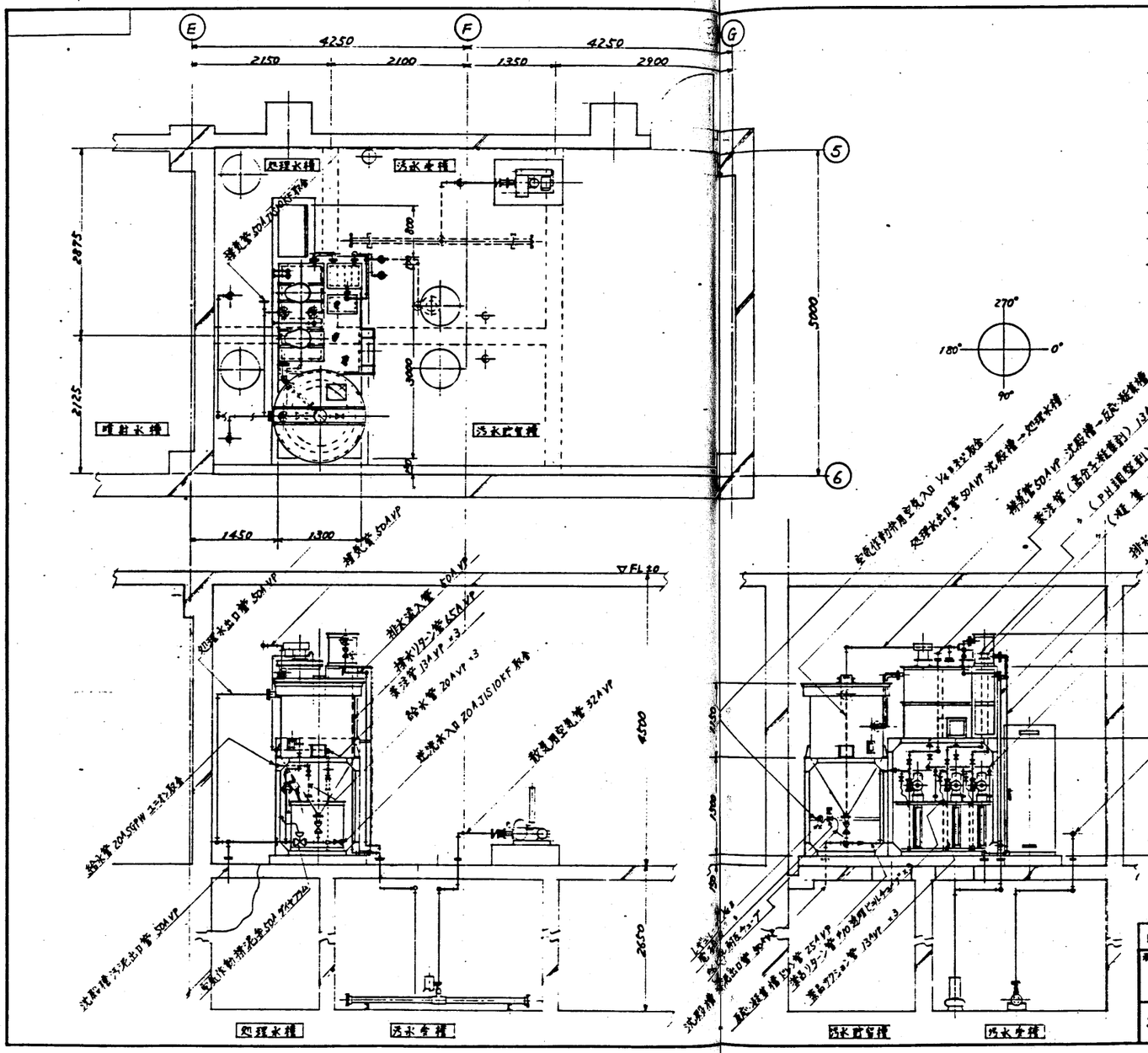

記　事

1. 使用材料・VP管（JISK-6741）
　　・SGP管（JISG-3452）
　　・SGPW管（JISG-3442）
2. フランジは全てJIS 10K3/cm²とする。
3. パッキンはネオプレンゴム±3以上とする。
4. 薬液槽ドレンはPVC 25Aボール弁止めとする。
5. 水槽内配管廻りボルト類はSUS 304とする。
6. 配管施工範囲は、フローシートに示す通りとする。

宛先名	株式会社荏原製作所殿	長由	廿日市市ごみ処理施設殿		
承認	検図	作図	設計	尺度	排水処理設備
4A			高田	1/40	配管計画図
エレポシイ化工機株式会社				区図番号 62111804001	変番 2

工事名 廿日市市ごみ処理施設建設工事	用途
荏原物語 RNS0241	発注文主 廿日市市 殿
機名/ 台/文	御使用先 殿
承認 / 係員 / 製図	図名 プラント排水処理設備 配管計画図
株式会社荏原製作所	図番 CSRNS0241-06-211

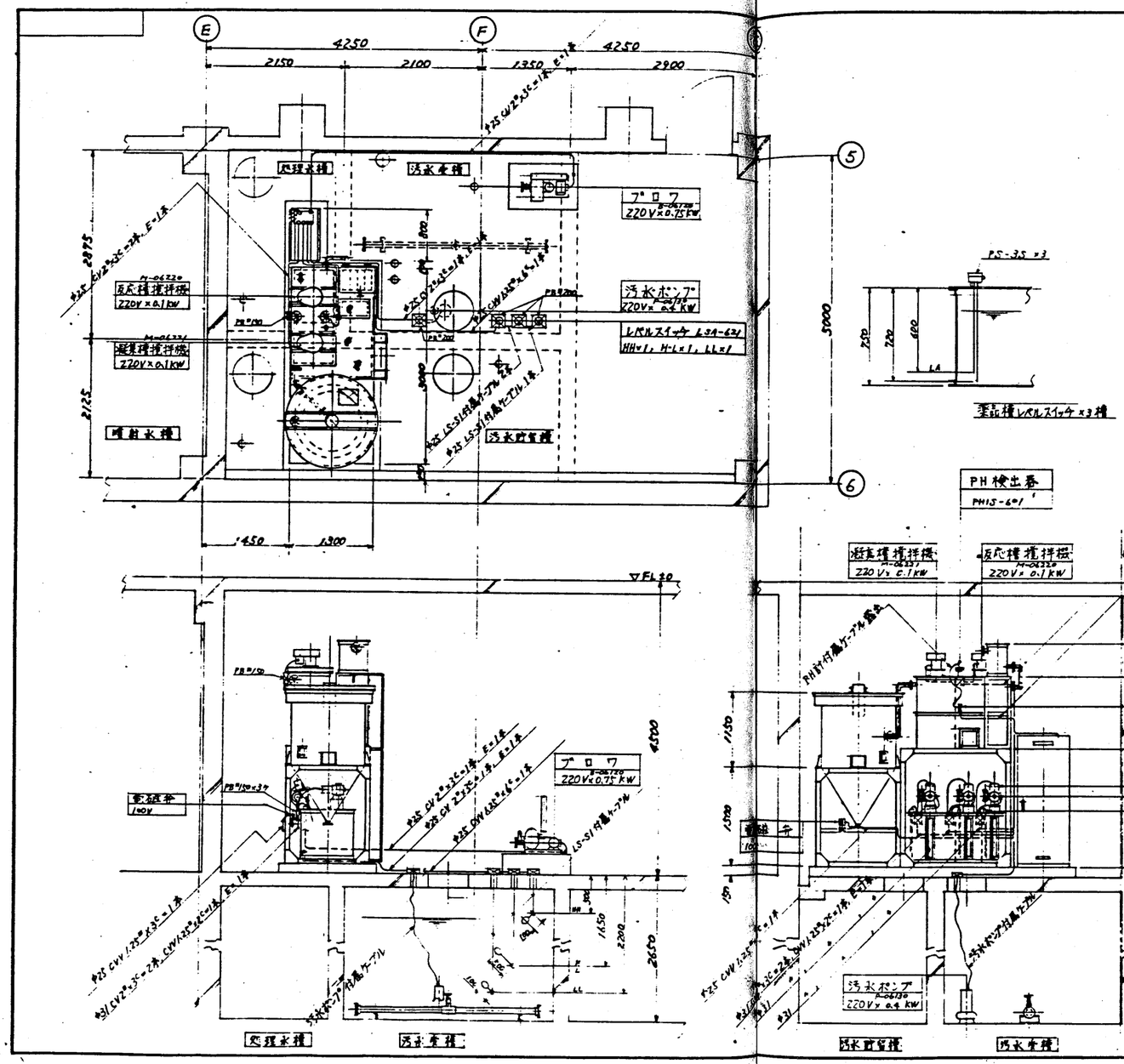

薬品槽レベルスイッチ ×3槽

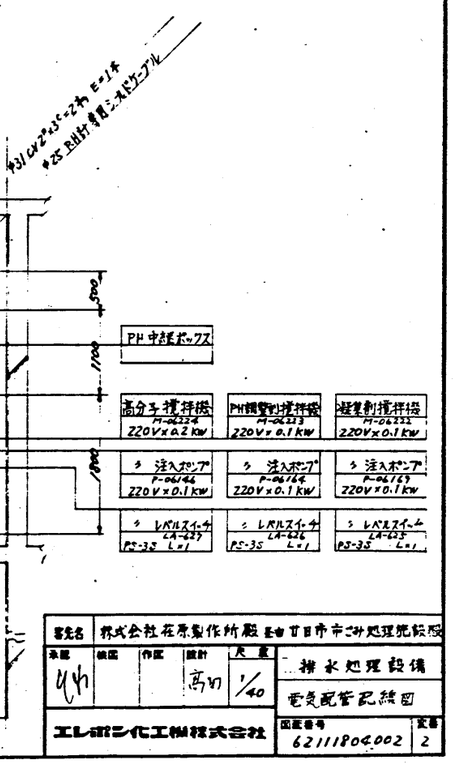

記事

1. 電線管は薄鋼電線管 JIS C-8305 使用。
2. 電線材料は下記の通り。
   - 動力用　CV 線　JIS C-3605
   - 制御用　CVV 線　JIS C-2401
   - PH計用　専用シールドケーブル
   - アース線(E)　IV線　JIS C-3307 IV2°
3. PH用シールドケーブルは単独配管とする。
4. 汚水受槽の LS-51 3個は からまない適当な間隔をあけること。
5. 配管 配線工事は全て範囲外とする。

発注者	株式会社荏原製作所殿 廿日市市ごみ処理施設				
本図	検図	作図	設計	尺度	排水処理設備
中			高切	1/40	電気配管配線図
エレポンプ化工機株式会社				図面番号 6211180C002	変番 2

工事名 廿日市市ごみ処理施設建設工事	用途
地図整番 RUS0241	発注文主 廿日市市 殿
機名/ 台/式	設計担当 殿
承認 作成 検図	図名 プラント 排水処理設備 電気配管計画図
株式会社荏原製作所	図番 CSRUS0241-06-212

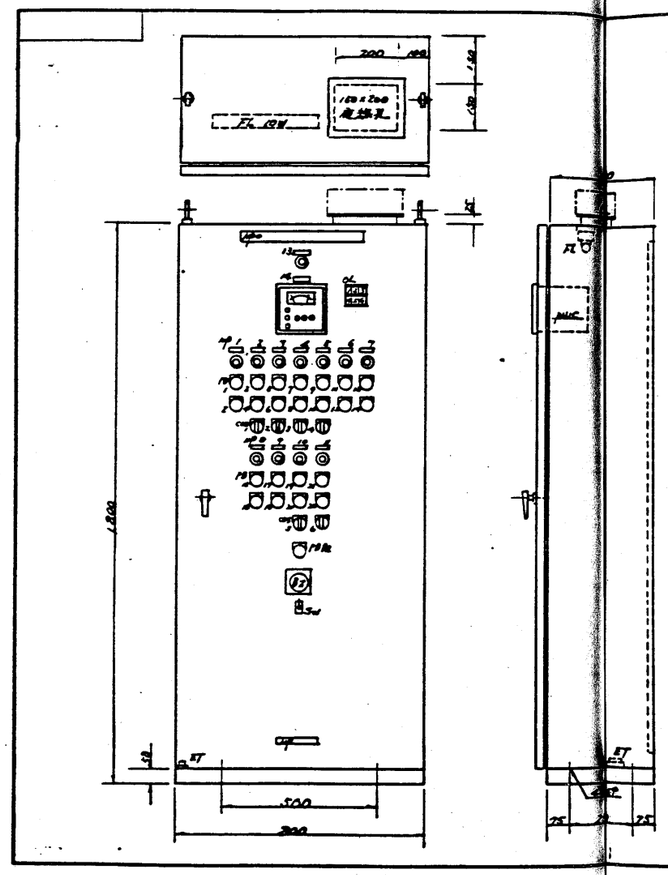

名称及表

記号	記入文字
MPO	排水処理装置制御盤
1	B-06120 ブロワー
2	P-06130 汚水ポンプ
3	P-06169 薬液注入ポンプ
4	P-06168 pH調整剤ポンプ
5	P-06166 高分子凝集剤ポンプ
6	M-06222 薬液攪拌用電動機
7	M-06223 pH調整剤 〃
8	M-06225 高分子凝集剤 〃
9	M-06220 原水槽 〃
10	M-06221 凝集槽 〃
11	液面計 〃
欠番	
13	電源
16	MM3 pH指示計
OL1	LA-121 汚泥槽 他水位
2	LA-124 〃 原水位
3	LA-125 凝集槽 他水位
4	LA-126 pH調整槽 〃
5	LA-127 高分子凝集槽 〃
6	運転所
PB 1~11	入
〃 21~22	切
〃 21	開
〃 22	閉
PB 23	ブザー停止
PS1~6	手動-切-自動
SW	スイッチ
MP	エレポン化工機株式会社

塗装 外面・内面

鋼板：SS400

：内 SS400

塗装色

外面：ライトグレイ (チャコ)

内面：〃 (〃)

配線

主回路 IV 3.5° 2°本白黄

絶縁&シャフト

制御回路 IV 1.25° 黄

圧着端子

機器の指標

1. 名称 アクリル樹脂

2. 字体 ブロジェクト体

3. 文字入れ方法 裏面刷り

4. 色 白黒 黒文字

5. 取付方法 ビス止め

6. 銘板

予備品

1. ヒューズ 横型ヒューズ用端子

2. ランプ球 E12 12V 1.5W 18φ

株式会社荏原製作所殿					廿日市市ごみ処理施設 殿
承認	検図	作図	設計	R 版	排水処理設備
			高田	1/10	制御盤・外形図
エレポン化工機株式会社				図面番号 6211180500 1	図番 2

工事名 廿日市市ごみ処理施設建設工事	用途
荏原物番 RH80241	発注文主 廿日市市 殿
品名/ 部/室	御使用先 殿
会長 / 専務 / 部長	品名 プラント排水処理設備 制御盤・外形図
株式会社荏原製作所	図番 CSKH80241-06-213

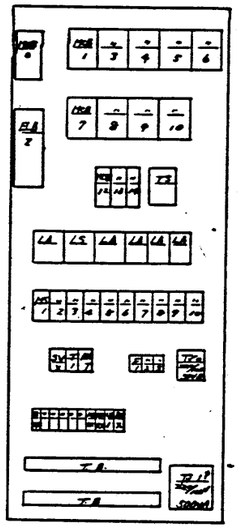

部品明細表

記号	品名	数量	型式	メーカー
MC1	電磁開閉器	1	SK13	日本
MC2	〃 〃	9	SK13	〃
MC11	電磁開閉器	3	SK13	日本
TR1	油用 〃	1	EX13	〃
MC3	制御用電磁	1	SK13M-AC	富士
〃	〃	1	〃 〃	〃
〃	〃	7	〃 〃	〃
〃	〃	1	〃 〃	〃
SV1	電磁開閉器	1	SK-SK1-0 100V	富士
FV1	電磁ヒューズ	3	LFC-3 3A	〃
TB1	端子	1	YY-60	日東
TB2	〃	1	YY-100	〃
BS1	ドアスイッチ	1	Z-1100-R	北辰
TM1	タイムスイッチ	1	H2E 100V 30A	〃
TR1	ライター	2	1100A-3 100V	〃
LA1	運転ランプ	3	6/12V 〃	〃
LA2	〃	3	EL	北辰

記号	品名	数量	型式	メーカー
TRX1 TRX2 TRX3 CR	補助リレー	10	MY-4N 100V	北辰
T.B.	端子台	1	TB30-19 TB30-19P TB30-19P	日本
WL	表示灯	1	AH-113-W	北辰
SZ1 SZ2~SZ10	〃	11	- - - -R	〃
PB1~21	押釦スイッチ	11	AH-110-R	〃
〃 22~32	〃	11	- -110-G	〃
PB33	〃	1	- -110-Y	〃
MCS1~6	セルスイッチ	6	ASH-111	〃
BZ	ブザー	1	HA-40118	北辰
SW1	スライドスイッチ	1	S-21A	日南
AL1~2	警告灯	2	3143-3122-0	北辰
PB15	押釦灯	1	BPC-1	北辰

株式会社荏原製作所殿					廿日市 ごみ処理施設 殿
承認	検図	作図	設計	R 度	排水処理設備
北			高口		制御 盤 内部配置図 部品表
エレ総シイエ工機株式会社					図面番号 621118-05002 / 変番 2

工事名 廿日市市ごみ処理施設建設工事	用途
荏原整番 RU30241	発注先 廿日市市 殿
物名/	仕/宛 / 納品先 殿
承認 / 係員 / 製図	図名 プラント排水処理設備 制御盤 内部回路 部品表
株式会社 荏原製作所	図番 C30U30241-06-214 / REV

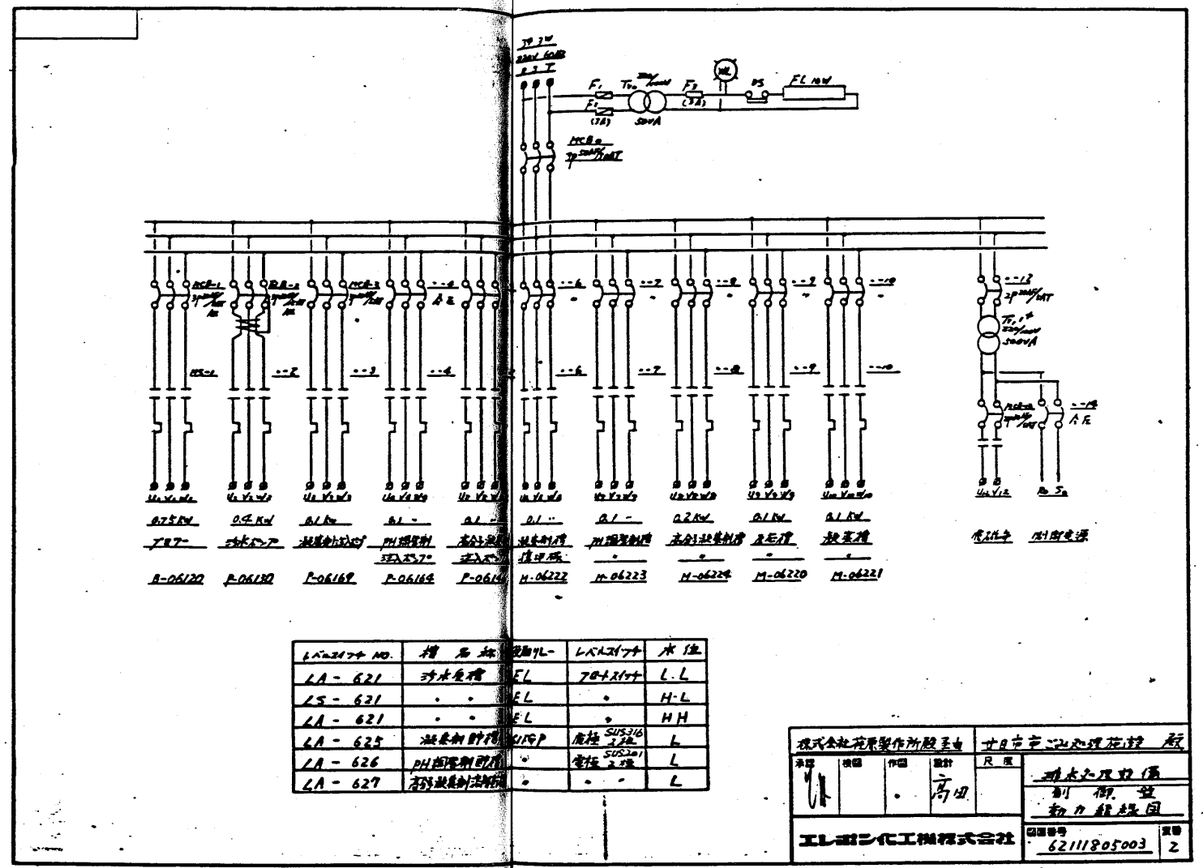

レベルスイッチ NO.	槽 名 称	検出サレ	レベルスイッチ	水位
LA-621	汚水受槽	FL	フロートスイッチ	L-L
LS-621	〃	FL	〃	H-L
LA-621	〃	FL	〃	HH
LA-625	凝集剤貯槽	U/PP	本体 SUS316 2次	L
LA-626	pH調整剤貯槽	〃	電極 SUS304 2次	L
LA-627	汚泥濃縮槽	〃	〃 〃	L

株式会社荏原製作所殿より					廿日市市ごみ処理施設 殿
承認	検図	作図	設計	尺度	排水処理系統
			高田		制御盤 動力結線図
エレボシ化工機株式会社					図面番号 621118O5003 / 図番 2

工事名	廿日市市ごみ処理施設建設工事	用途	
荏原製番	RR30241	御注文主	廿日市市 殿
御名/		御使用先	殿
承認	検図	作図	名称 プラント排水処理系統 制御盤 動力結線図
株式会社 荏原製作所			番号 C0RR30241-06-215 REV

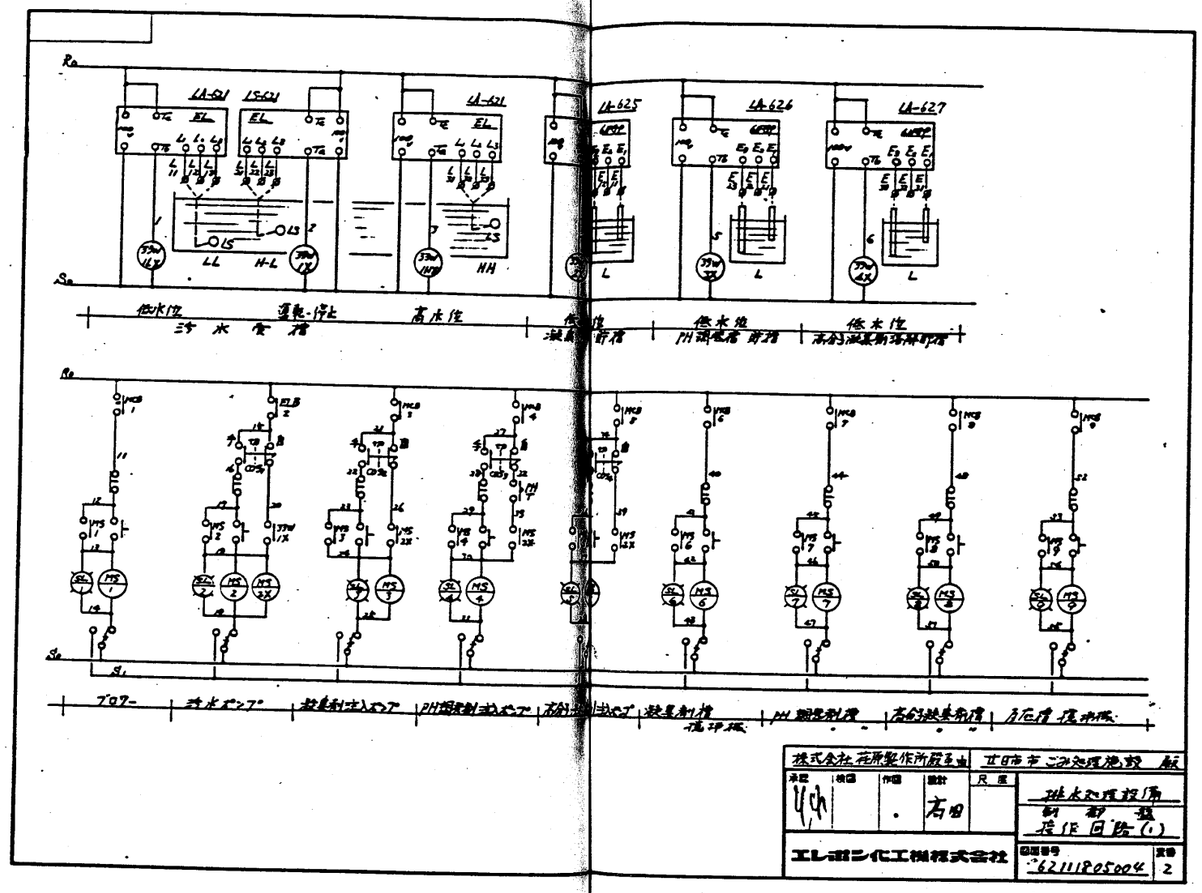

株式会社 荏原製作所殿事由 | 廿日市市ごみ処理施設 殿

承認	検図	作図	設計	尺度
			高田	

排水処理設備
制御盤
操作回路(1)

エレポン化工機株式会社

図面番号 62111805004 | 変番 2

工事名	廿日市市ごみ処理施設建設工事
用途	
荏原製作所	RN80241
発注文主	廿日市市 殿
機名/	
台/式	
特定用途	殿
図名	プラント排水処理設備 制御盤 操作回路(1)
図面番号	CSRN80241-06-216
株式会社 荏原製作所	

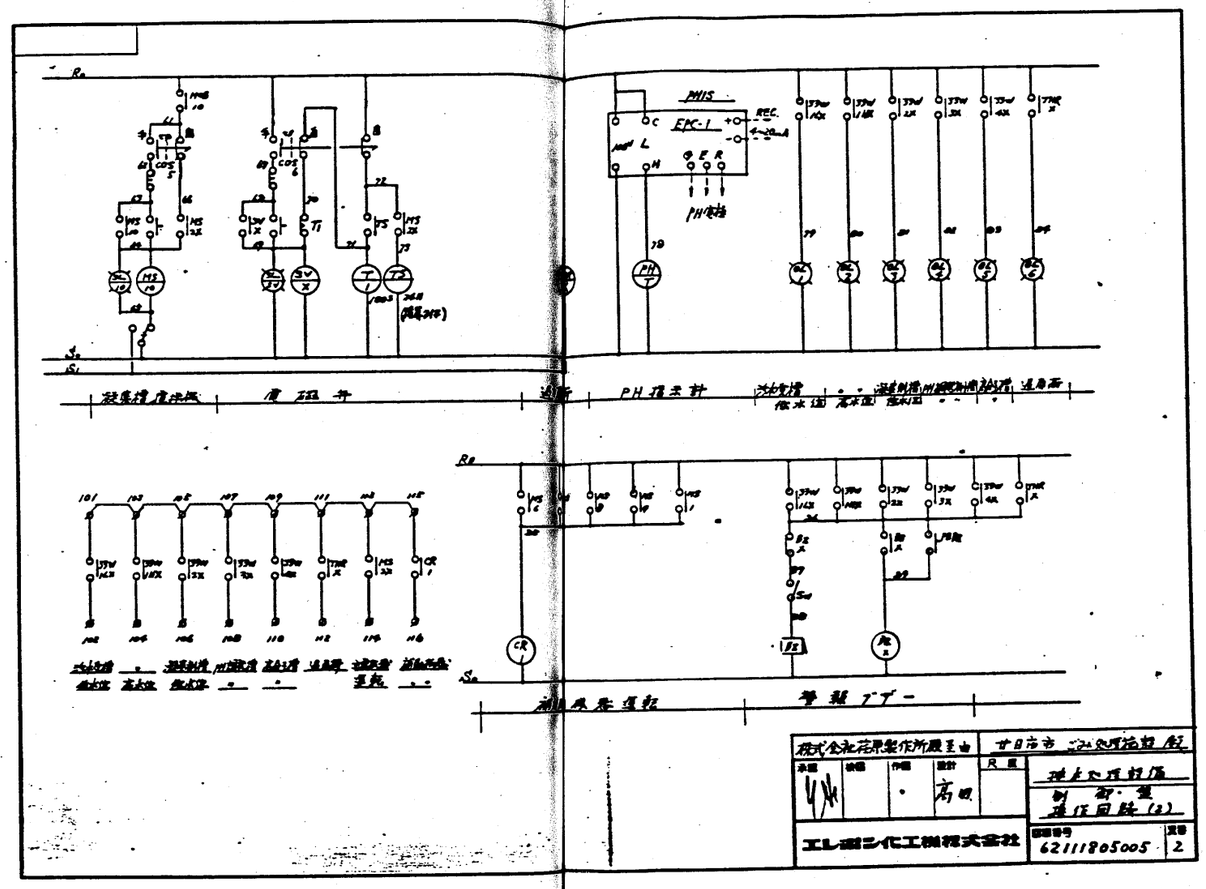

株式会社荏原製作所殿至由

廿日市市ごみ処理施設殿

承認	検図	作図	設計	尺度
			高田	

理水処理設備
制御・盤
操作回路(2)

エレコンイ化工機株式会社

図面番号	図番
62111805005	2

工事名	廿日市市ごみ処理施設建設工事
荏原製作	RN80241
株式会社	荏原製作所
発注文字	廿日市市 殿
図名	プラント 排水処理設備 制御盤 操作回路(2)
図番	CSRN80241-06-217

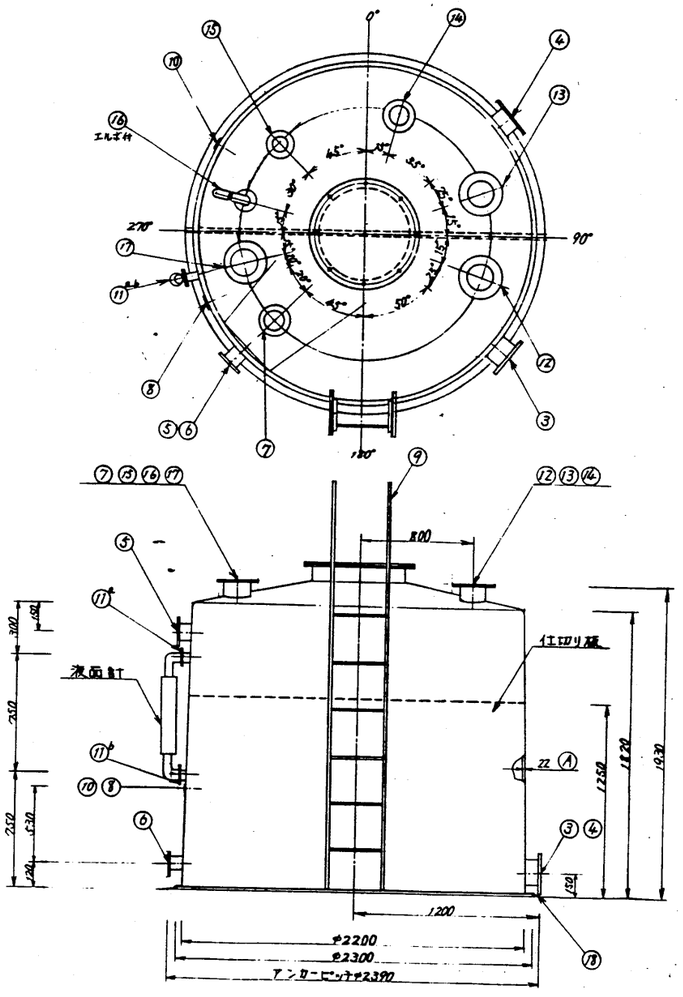

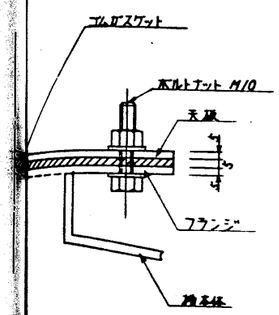

ンホール取付詳細図

外径 φ720
内径 φ600

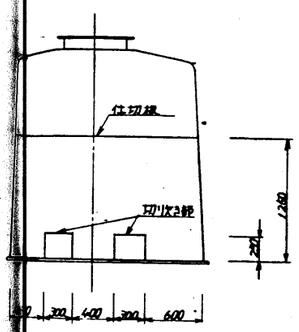

切り板切り欠き部詳細図 1/30

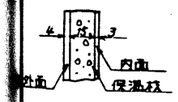

A部詳細図

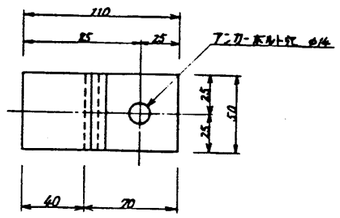

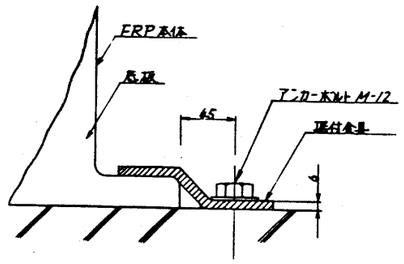

据付金具 取付詳細図

品番	品名	規格	材質	数量	備考
18	据付金具		SS41	8	
17	CW入口	150A	FRP	1	JIS10ᵏフランジ
16	ベント座	50A	FRP	1	
15	予備座	80A	FRP	1	閉止フランジ付
14	排気	100A	FRP	1	
13	温水戻口	150A	FRP	1	
12	温水戻口	150A	FRP	1	
11	液面計座	25A	FRP	2	JIS10ᵏフランジ
10	Ti座	20A	B_3C_2	1	ネジ込みソケット
9	外ハシゴ	350巾	SGP	1	溶融亜鉛メッキ
8	温度計座	20A	B_3C_2	1	ネジ込みソケット
7	レベル計座	100A	FRP	1	JIS10ᵏフランジ
6	ブロー	65A	FRP	1	
5	オーバーフロー	80A	FRP	1	
4	温水出口	150A	FRP	1	
3	温水出口	150A	FRP	1	JIS10ᵏフランジ
2	マンホール	φ600	FRP	1	施錠用金具付
1	タンク本体		FRP	1	サンドイッチ構造

納入先	廿日市市ごみ処理施設殿
品名	FRP製温水循環タンク φ2200 × 1820ᴴ
機種	GT-6.0
仕様	耐熱
図番	RH80241-07

本部	依頼	設計	製図	尺度
	武井		Ryoco	1/20 1/30

ヒラタ協業組合

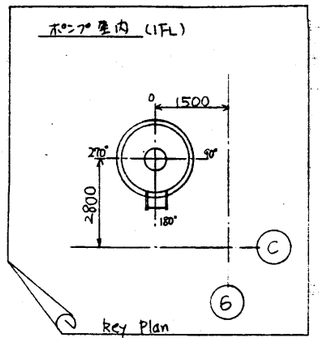

仕様

1) 形式 : 円筒形 (中仕切付)
2) 数量 : 1基
3) 主要項目
(1) 容量 6m³
(2) 構造 図示
(3) 材質 図示
(4) 耐熱温度 90℃

工事名	廿日市市ごみ処理施設建設工事
用途	
登録番号	CSRH80241
発注文書	廿日市市 殿
図名	余熱利用設備 温水循環タンク
図番	CSRH80241-07-101
株式会社 荏原製作所	

エバラLPD型ラインポンプ
EBARA IN LINE PUMPS

LPD (Fシリーズ)

外形寸法図
DIMENSIONS

適用範囲 APPLICATION　口径 SIZE　φ32～φ50　三相モータ THREE PHASE MOTOR　0.75kW以上

単位 UNIT : mm

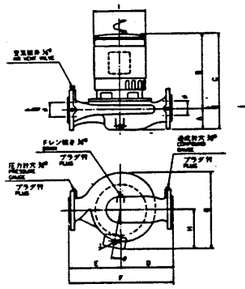

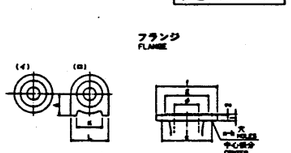

注) 1. 設定用に関しては、空気抜き弁を除いて、配管内部の空気を完全に除いてください。
REMOVE ALL AIR IN PIPES BY OPENING AIR VENT VALVE.

2. モータ仕様 三相誘導電動機
MOTOR SPEC. THREE PHASE INDUCTION MOTOR

形式 TYPE 開放防滴形 OPEN DRIP PROOF
極数 POLE 2

周波数 FREQUENCY Hz	形式 FORM	口径 SIZE φ	機名 MODEL	出力 OUTPUT kW	ポンプ及びモータ PUMP & MOTOR A	B	C	D	E	F	G	H	I	J	P	K	L	メカニカルシール MECHANICAL SEAL	玉軸受 BALL BEARING ポンプ側 PUMP SIDE	反ポンプ側 OPPOSITE SIDE	質量 WEIGHT kg	フランジ FLANGE I	φ	B	取付穴数 No. of Holes	取付穴径 Dia. of Holes
50	イ	32	32LPD5.75	0.75	68	289	337	148	140	280	246	145	170	22	15	—	—	FH-15B	6200DDW	6200VV	23	135	100	80	4	19	15
		40	40LPD5.75	0.75	70	289	339	156	145	300	254	145	170	22	15	—	—	FH-15B	6200DDW	6200VV	24	140	105	85	4	19	15
			40LPD51.5	1.5	70	317	367	156	145	300	298	153	190	27	15	—	—	FH-15B	6300DDW	6200VV	29	140	105	85	4	19	15
			40LPD52.2	2.2	87	353	440	180	160	340	364	153	190	27	15	—	—	FH-20A	6300DDW	6200VV	37	140	105	85	4	19	15
		50	50LPD5.75	0.75	78	279	357	160	150	330	257	145	170	22	15	—	—	FH-15B	6200DDW	6200VV	28	155	120	100	4	19	15
			50LPD51.5	1.5	78	327	405	180	150	330	285	153	190	27	15	—	—	FH-15B	6300DDW	6200VV	31	155	120	100	4	19	15
			50LPD52.2	2.2	83	369	443	180	150	330	362	153	190	27	15	—	—	FH-20A	6300DDW	6200VV	37	155	120	100	4	19	15
	ロ		50LPD53.7	3.7	95	413	508	175	165	340	303	183	222	27	11	95	155	FH-25A	6300DDW	6200VV	59	155	120	100	4	19	15
60	イ	32	32LPD6.75	0.75	68	289	337	148	140	280	246	145	170	22	15	—	—	FH-15B	6200DDW	6200VV	23	135	100	80	4	19	15
			32LPD61.5	1.5	68	317	365	148	140	280	254	153	190	27	15	—	—	FH-15B	6200DDW	6200VV	26	135	100	80	4	19	15
		40	40LPD6.75	0.75	70	289	339	156	145	300	254	145	170	22	15	—	—	FH-15B	6200DDW	6200VV	24	140	105	85	4	19	15
			40LPD61.5	1.5	70	317	367	156	145	300	298	153	190	27	15	—	—	FH-15B	6300DDW	6200VV	29	140	105	85	4	19	15
			40LPD62.2	2.2	70	331	401	155	145	300	298	153	190	27	15	—	—	FH-15B	6300DDW	6200VV	31	140	105	85	4	19	15
			40LPD63.7	3.7	87	407	494	180	160	340	296	183	222	27	11	—	—	FH-20A	6300DDW	6200VV	54	140	105	85	4	19	15
		50	50LPD6.75	0.75	78	279	357	160	150	330	257	145	170	22	15	—	—	FH-15B	6200DDW	6200VV	28	155	120	100	4	19	15
			50LPD61.5	1.5	78	327	405	160	150	330	285	153	190	27	15	—	—	FH-15B	6300DDW	6200VV	31	155	120	100	4	19	15
			50LPD62.2	2.2	78	341	419	160	150	330	286	153	190	27	15	—	—	FH-15B	6300DDW	6200VV	33	155	120	100	4	19	15
			50LPD63.7	3.7	83	414	497	160	150	330	292	183	222	27	11	—	—	FH-20A	6300DDW	6200VV	55	155	120	100	4	19	15
	ロ		50LPD65.5	5.5	95	448	543	175	165	340	330	215	268	35	0	95	155	FH-25A	6300DDW	6200VV	79	155	120	100	4	19	15

標準付属品 STANDARD ACCESSORIES		特別付属品 SPECIAL ACCESSORIES		電動機 MOTOR		ポンプ仕様
1 相フランジ COUPLED FLANGE	7	1		周波数 FREQUENCY	Hz	
2 空気抜き弁 AIR VENT VALVE	8	2		電圧 VOLTS	V	
3	9	3		電流 CURRENT	A	
4	10	4		出力 OUTPUT	kW	
5	11	5		形式 TYPE		特記なき場合はエバラ標準仕様となります。
6	12	6		メーカ MAKER		

御注文主 FOR PLEASE	廿日市市 (温水循環ポンプ)			分類番号 ITEM NO.			
製造番号 MFG. NO.	機名 MODEL	吐出量 CAPACITY	全揚程 TOTAL HEAD	回転速度 SPEED	出力 OUTPUT	台数 QUANTITY	
		200 ℓ/min	25 m	3600 r.p.m.	2.2 kW		

LPD D3-8606

荏原製作所　EBARA CORPORATION

エバラLPD型ラインポンプ
EBARA IN LINE PUMPS

LPD (Fシリーズ)

断面図
SECTION VIEW

適用範囲 APPLICATION　口径 SIZE　φ32～φ50　三相モータ THREE PHASE MOTOR　出力 OUTPUT　0.75～2.2(60Hz)kW

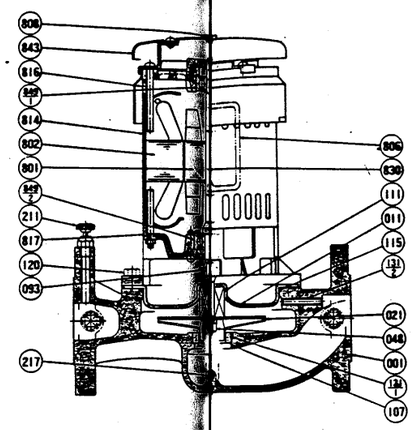

注) ターミナルボックスは本図の様な位置関係になっておりますので、詳しい外形図を参照願います。
NOTE: SEE DIMENSIONAL DRAWING FOR CORRECT LOCATION OF TERMINAL BOX.

番号 PART NO.	部品名 PART NAME	材質 MATERIAL			個数 NO. OF PCS.
211	空気抜弁 AIR VENT VALVE	CS304SS	SS400		1
131-2	スプリングピン SPRING PIN	SUS420J1	420 STAINLESS		1
131-1	スプリングピン SPRING PIN	SUS420J1	420 STAINLESS		1
120	ボルト BOLTS	SS41/メッキ	STEEL		1
115	"O" リング "O" RING	ゴム/NBR	RUBBER/NBR		1
111	メカニカルシール MECHANICAL SEAL				1
107	ライナリング CASING RING	EC5	TIN ENGINEER		1
095	水切りつば DEFLECTOR	ゴム/EPDM	RUBBER/EPDM		1
048	羽根車ナット IMPELLER NUT	SUS304	304 STAINLESS		1
021	羽根車 IMPELLER	SUS304	304 STAINLESS		1
011	ケーシングカバー CASING COVER	SUS304	304 STAINLESS		1
001	ケーシング CASING	FC20	CAST IRON		1

番号 PART NO.	部品名 PART NAME	材質 MATERIAL			個数 NO. OF PCS.
849-2	玉軸受 BALL BEARING				1
849-1	玉軸受 BALL BEARING				1
843	舟底力バー BRP PUMP COVER	SPCC	STEEL		1
838	電動機軸 SHAFT	SUS/メッキ SUS420J1	STEEL/ 420 STAINLESS		1
817	T字ブラケット LOWER BRACKET	FC15	CAST IRON		1
816	上部ブラケット UPPER BRACKET	FC15	CAST IRON		1
814	電動機フレーム MOTOR FRAME	SPCC	STEEL		1
808	エンドキャップ CAP	ゴム/EPDM	RUBBER/EPDM		1
806	端子箱 TERMINAL BOX	SPCC	STEEL		1
802	スチータ STATOR				1
801	ロータ ROTOR				1
217	ドレン栓プラグ DRAIN PLUG	SS41/メッキ	STEEL		1

ポンプ仕様　特記なき場合はエバラ標準仕様

御注文主 FOR PLEASE				分類番号 ITEM NO.			
製造番号 MFG. NO.	機名 MODEL	吐出量 CAPACITY	全揚程 TOTAL HEAD	回転速度 SPEED	出力 OUTPUT	台数 QUANTITY	
			m	r.p.m.	kW		

LPD S3-8607

荏原製作所　EBARA CORPORATION

エバラLPD型ラインポンプ
EBARA IN LINE PUMPS

LPD (Fシリーズ)

特性曲線
CHARACTERISTIC CURVE

機名 MODEL　40LPD 62.2　周波数 FREQUENCY　60 Hz　出力 OUTPUT　2.2 kW

標準要項 RATING

吐出量 Capacity	m³/min	0.07	0.13	0.25
全揚程 Total Head	m	36.0	33.0	27.5

承認者 Approved by　T. Hara
試験者 Tested by　T. yamaya

モータ定格 MOTOR RATING

200 V	8.8 A	3P.30	1S.0M.	2.2 kW	メーカ MAKER	東芝 TOSHIBA	形式 TYPE 防滴形 OPEN DRIP PROOF
400 V	4.4 A	3P.30	1S.0M.				

番号 Test No.	ポンプ Pump 吐出量 Capacity m³/min	全揚程 Total Head m	軸動力 Water H.P. kW	効率 Eff. %	モータ Motor 電圧 Volts 200V 電流 Current A	入力 Input kW	効率 Eff. %	電圧 Volts 400V 電流 Current A	入力 Input kW	効率 Eff. %	出力 Output kW
1	0	38.0	0	0	4.04	1.086	80.1	2.02	1.086	80.1	0.870
2	0.07	36.0	0.411	31.4	5.29	1.373	83.0	2.65	1.373	83.0	1.307
3	0.14	33.3	0.764	45.3	6.30	2.036	83.3	3.35	2.036	83.3	1.689
4	0.21	30.0	1.027	51.3	7.55	2.903	83.0	3.78	2.903	83.0	1.994
5	0.28	25.5	1.148	53.2	8.27	3.451	82.6	4.13	3.451	82.6	2.189

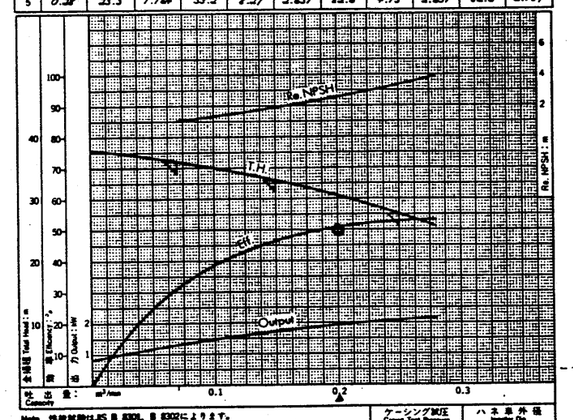

Note. 性能試験はJIS B 8301, B 8302によります。
This curve is based on JIS testing code (B8301, B8302)

ケーシング耐圧 Casing Test Pressure	ハネ車外径 Impeller Dia.
1.3 J kg/cm²Aq	198 mmφ

御注文主 FOR PLEASE				分類番号 ITEM NO.			
製造番号 MFG. NO.	機名 MODEL	吐出量 CAPACITY	全揚程 TOTAL HEAD	回転速度 SPEED	出力 OUTPUT	台数 QUANTITY	
		/min	m	r.p.m.	kW		

LPD C611-8601

荏原製作所　EBARA CORPORATION

工事名	廿日市市ごみ処理施設建設工事	用途	
図番号	R8S0241	御注文主	廿日市市 殿
御名称		設計年月日	2/1
決裁	係長	担当	御指定
品名	余熱利用設備 温水循環ポンプ		縮尺
荏原製作所 EBARA		図番	C8R8S0241-07-105

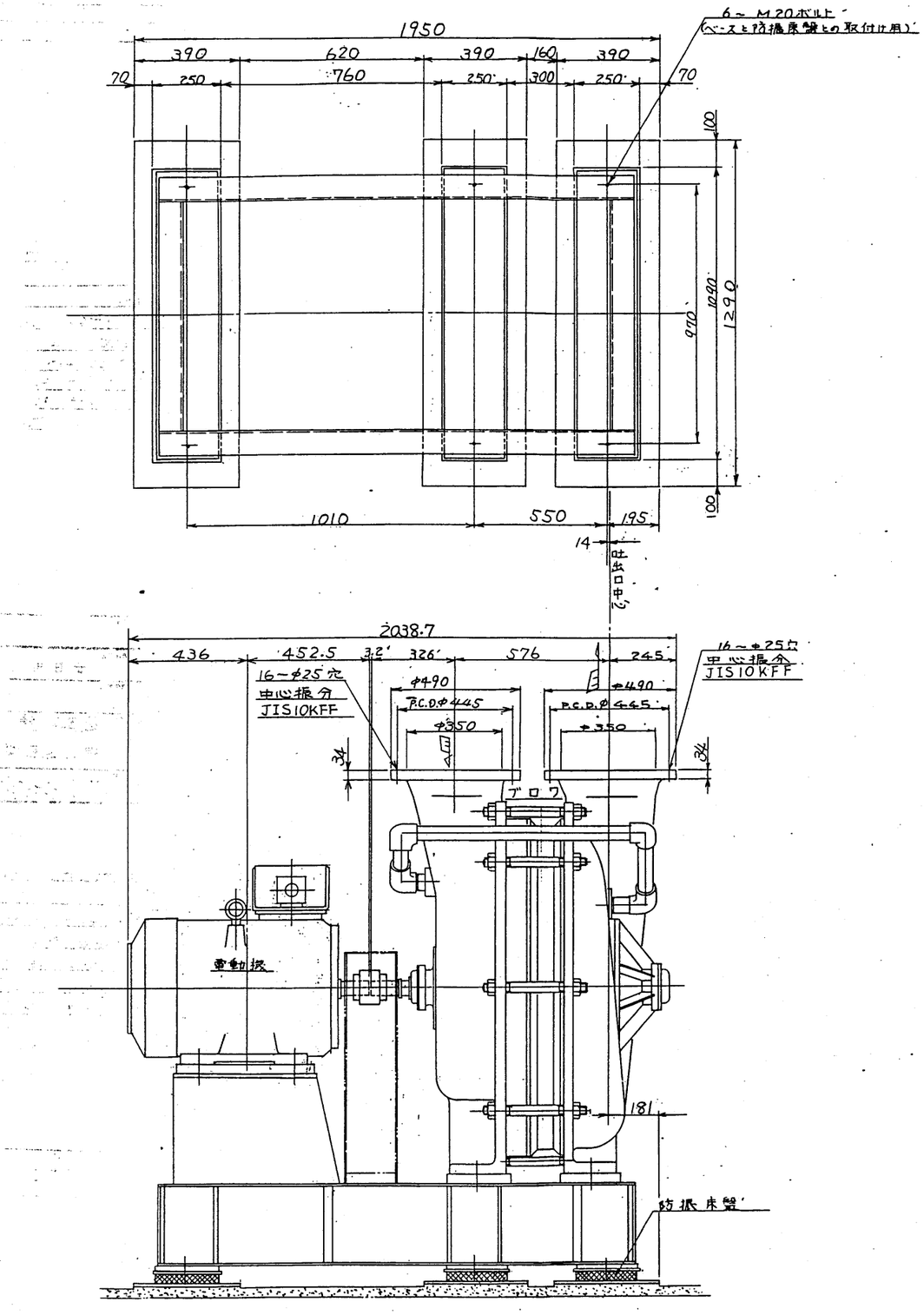

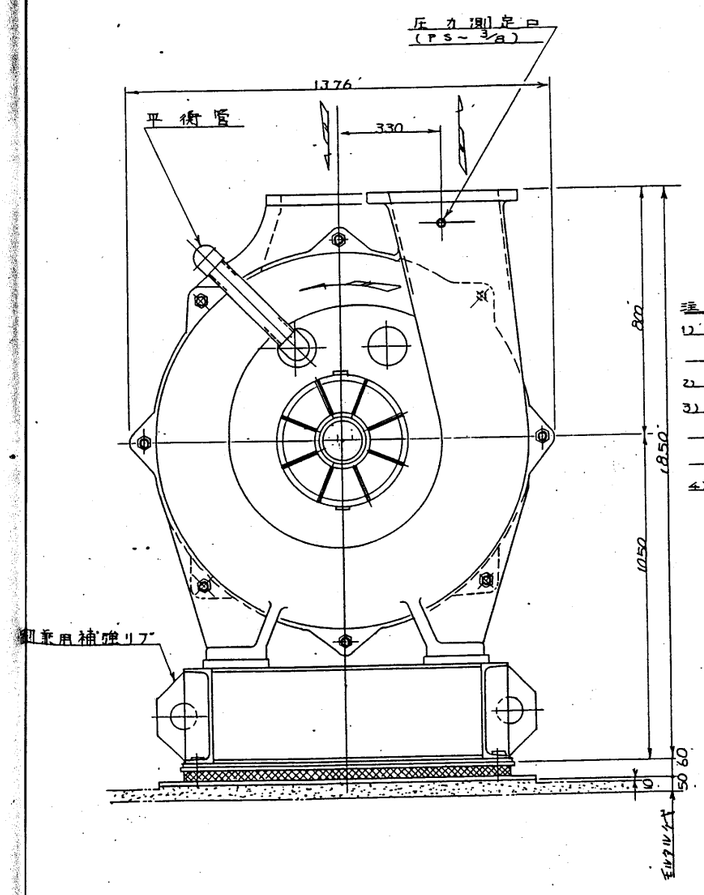

図面来歴					
番号	製番	年・月・日	理由	係	承認

押込送風機仕様

1) 形式 ： 電動機直結ターボブロワ
2) 数量 ： 2基
3) 主要項目 (1台当り)

風量	161 m³/min (at 20℃)
風圧	2000 mmAq
回転数	3540 min⁻¹
主要部材質	ケーシング FC
	インペラ AC
	シャフト S35C

工事名	廿日市市ごみ処理施設建設工事
用途	
注文番号	RH80241
注文主	廿日市市 殿
機名/	
台/式	
御使用先	殿
承認	
作成	
製図	
図名	通風設備 押込送風機
図番	C8RH80241-08-008
株式会社 荏原製作所	

-08-08

注記

1) 本ブロワは防振床盤上にボルトにて取付けるだけで基礎ボルトにて固定は致しません。
2) 防振床盤が接着する床面は清らかに仕上げて下さい。
3) ブロワには無理な配管荷重及び配管の熱膨張等がかからない様にブロワ吐出口、吸込口近くに伸縮管を設けサポートして下さい。
4) 本ブロワの軸受はグリース潤滑方式です。

製番	RH80241-36	御注文主	廿日市市 殿
機名	350ΠTSM(H) 台 2	御使用先	殿
風量 m³/min 7650	圧力 mmAq 2000	回転数 min⁻¹ 3540	電動機 kW 90
備考	空気 20℃		
図名	三ハウジングブロワ 外形図		
尺度	1/10	図番	B8RH80241-36-901
荏原製作所		REV.	8

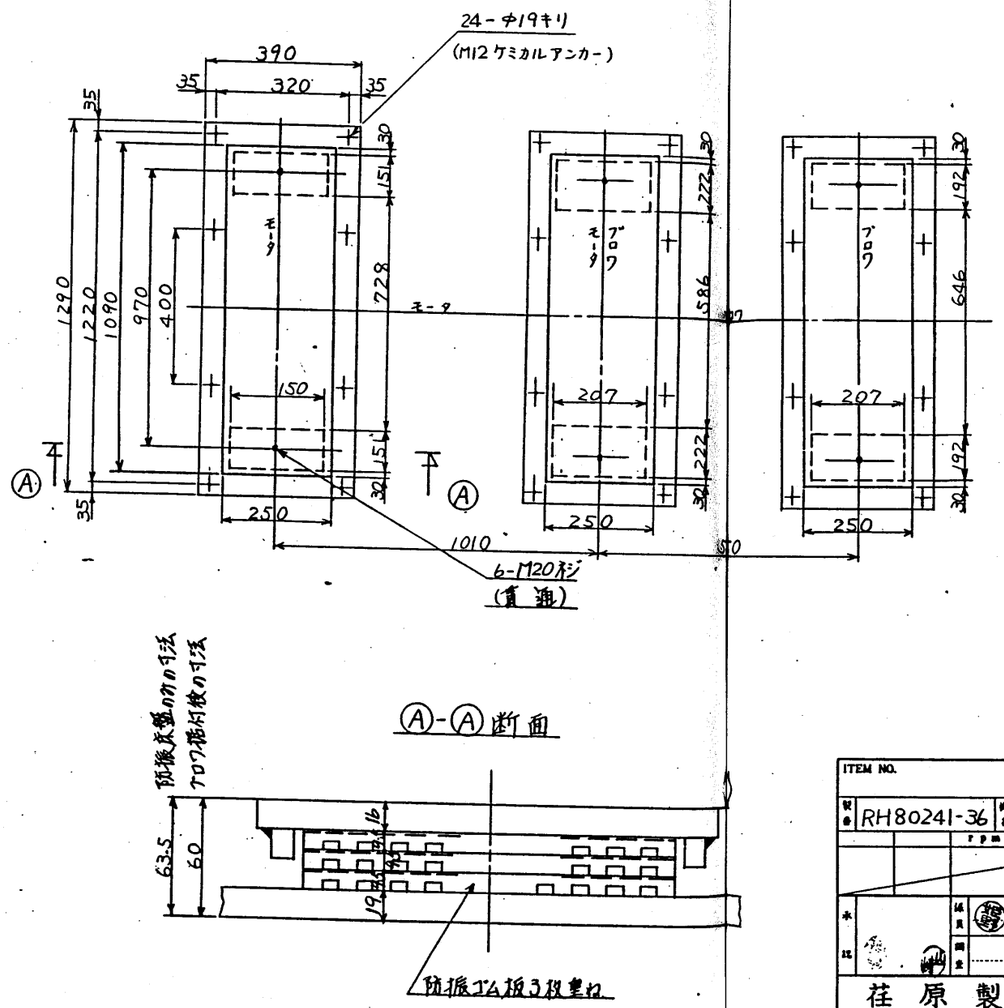

図面来歴					
番号	製番	年・月・日	理由	係	承認
△	RH80241-36		正誤反映れよる.	[illegible]	[illegible]

ITEM NO.				第角法
製番 RH80241-36	機名 350ⅡTSM(H)	御注文主	廿日市市	殿
		御使用先		殿
承認	係員	製図 米山	図名 セクションブロワ 防振床盤外形図	尺度 1/非
	調査	写図		
荏原製作所			図番 B8RH80241-36-903	

技	検	工	工事	御注文先

マイクロNo. マイ[illegible]済

POST NO.	機番名	発行	年	月	日	承認

工事名 廿日市市ごみ処理施設建設工事	用途
荏原製作所 RH80241	御注文主 廿日市市 殿
機名/ 台/式 2	御使用先 殿
承認 係員 製図	図名 通風設備 押込送風機 防振床盤外形図
株式会社 荏原製作所	図番 C8RH80241-08-009

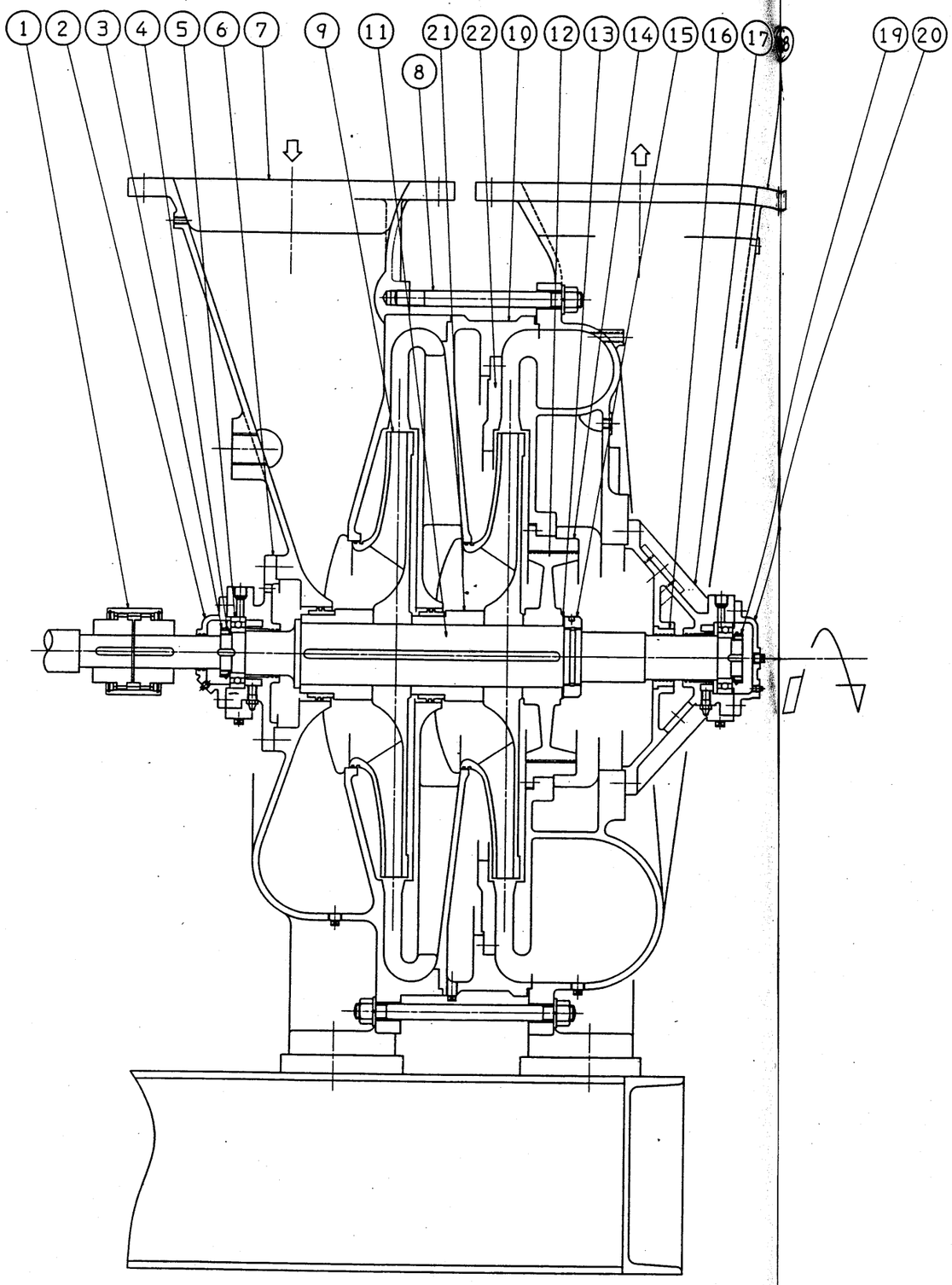

番号	部品名	材料	個数	部品番号	摘要
22	中間胴ピース	FC20	1	BS8101035024-01	
21	軸スリーブ	STKM13A +AC4A-F	2	BS8200035004-01	
20	吐出側軸受カバー	FC20	1	SHB633042A-8	
19	ころがり軸受用ナット	SS41	1	BS8201035012-06	
18	吐出胴体	FC25	1	BS8201035022G1-1	
17	吐出側軸受胴体	FC20	1	SHB633042A-7	
16	ラビリンス	A5056	1	SHB633042A-10	
15	軸ナット	SS41	1	BS8501025030-04	
14	平衡環	FC20+WJ9	1	BS7901345031A1-1	
13	胴筐ワッシャー	C2801P	1式	TS3511	
12	平衡盤	AC7A-F	1	BS7901045003A-1	
11	軸	S35C	1	BS8201035012-01	
10	中間胴	FC25	1	BS8101035023A-1	
9	羽根車	AC7A-F	2	BS8200035002A-1	
8	通しボルト	SS41	8	BS8501035029-02 -12	
7	吸込胴体	FC25	1	BS8201035021G1-1	
6	吸込側軸受胴体	FC20	1	SHB633042A-1	
5	ボールベアリング		2	BS8201035012-09	
4	ころがり軸受用ワッシャー	SS41	2	BS8201035012-04	
3	ころがり軸受用ナット	SS41	1	BS8201035012-05	
2	吸込側軸受カバー	FC20	1	SHB633042A-2	
1	カップリング	S45C	1	TS2030	

番号	内容	年・月・日	氏	決認
1	寸法線追記いる。			

工事名	
用途	押込送風機
型式型番	RH80241-36
機名/	350ITSM(H)
納注文主	廿日市市 殿
風量 Nm³/H	6430 / 4650
風圧 mmAq	2700 / 2000
回転数 min⁻¹	3540
電動機 kW	90
台/式	2
納使用先	殿
承認	植草
検図	山崎
製図	姫野
設計	米山
品名	エハラセクションブロワ 組立断面図
縮尺	R 1:X
図番	B8RH80241/36/902
REV.	1
株式会社 荏原製作所	

01C

寸法単位 : mm

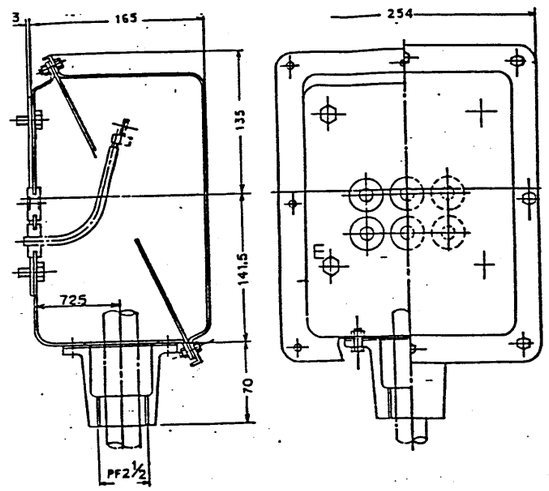

御承認用 | 御決定用

ITEM NO. 08010B35A,08010B35B
TAG NO. B8010A , B8010B
荏原番号 : RH80241-35
用 途 : 押込送風機

項目番号 : 068372D
製造番号 : SC11140M02

御注文主 : (株)荏原製作所 殿
最終需要家 : 廿日市市 殿

年月日	署名	承認	尺度
製図 S63.3.18	森本	えり	NTS
調査 . .	三田		

富士電機株式会社

記事 RRM806 100 201 101

名称: 端子箱構造図

図番: TD.C11140M02

変更: (1) ⑥注文書 S63.05.17 原作 森 えり

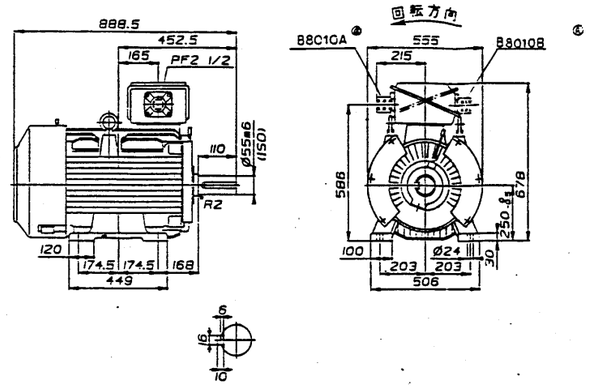

寸法単位 : mm

御承認用 | 御決定用

製作仕様		
一般	台数	2台
	塗装色	N 5
軸受	電動側	6212C3
	反電動側	6212C3
	グリース種類	マルチンブ LRL3

ITEM NO. 08010B35A,08010B35B
TAG NO. B8010A,B8010B
荏原番号 : RH80241-35
用 途 : 押込送風機

項目番号 : 068372D
製造番号 : SC11140M02

御注文主 : (株)荏原製作所 殿
最終需要家 : 廿日市市 殿

形式	わく番号	極数	出力	電圧	電流	周波数	回転速度	定格	絶縁	規格	重量
MLA5256A	250M	2	90 kW	440 V	138 A	60 Hz	3555 rpm	連続	F	JEC-37-1979	550 kg

年月日	署名	承認	尺度
製図 S63.3.18	森本	えり	NTS
調査 . .	三田		

富士電機株式会社

記事 RRS16 100 101 105 201

名称: 三相誘導電動機 全閉外扇カゴ形 (屋内用) 外形寸法図

図番: SU456307

変更: (2) ⑥注文書 S63.05.17 原作 森 えり

工事名: 廿日市市ごみ処理施設建設工事

荏原物番: RH80241

御注文主: 廿日市市 殿

名称: 通風設備 押込送風機用モータ

株式会社荏原製作所

図番: C3RH80241-08-108

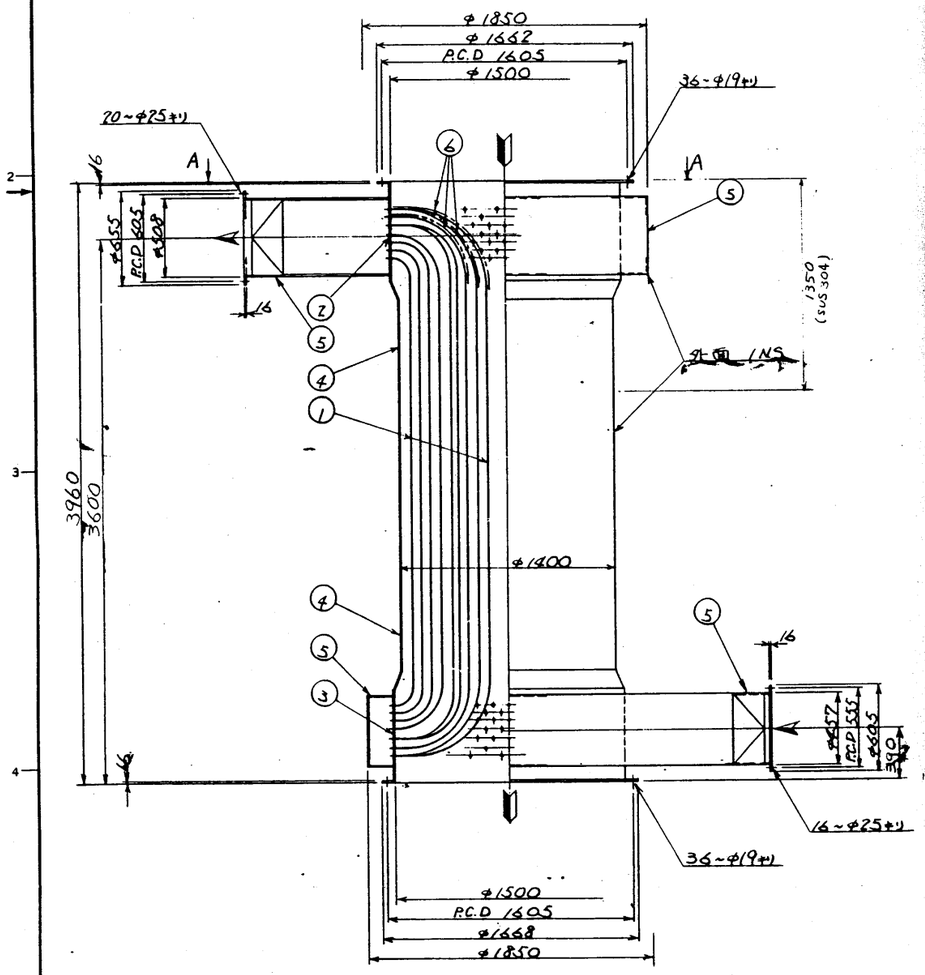

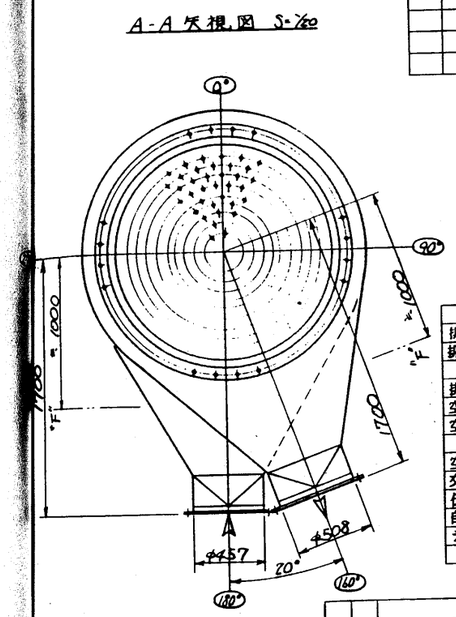

フランジハ全テセンター振リ分ケ
運搬向題ニテ"F"部ニフランジヲ取付ケル
場合ガアリマスノデ御了承願イマス。

変更記事欄				
記号	年月日	変更内容	署名	承認

設計基準仕様			
排ガス量		10215	Nm³/h
排ガス温度	入口	393	°C
	出口	300	°C
排ガス側	圧力損失	19	mmAq
空気量		4771	Nm³/h
空気温度	入口	40	°C
	出口	250	°C
空気側	圧力損失	91	mmAq
交換熱量		316000	kcal/h
伝熱面積		107	m²
自重		6500	kg
テスト圧		5250	mmAq

品番	符号	名称	材料	常予 1基分個数	単重 (KG)	記事
8		銘板取付台	SS41			
7		吊り金具	SS41			
6		プロテクター	SUS304	32		t3
5		空気出入口ノズル及び風箱	SS41			R6, R45
4		胴	SUS304 SS41			t5 R6
3		下部管板	SS41			R9
2		上部管板	SUS304			t6
1		伝熱管	STPG フルマー	192		40A sch80

日附		株式会社 荏原製作所 殿	
尺度	1/20		
画法	第3角法	図名	廿日市町殿向 C-013-64×3650
部長	次長 課長		A系 空気予熱器組立図
検図	設計 製図	図番	2162 整番 1-1
男	長谷川	セントラル工業株式會社	

工事名	ごみ処理施設建設工事
荏原製作所	RH 80241
機名/	空気予熱器
台/式	1
用途	
御注文主	廿日市町 殿
御使用先	殿
機名	通風設備 空気予熱器(A系)
図番	C8RH80241-08-001
REV	1
株式会社 荏原製作所	

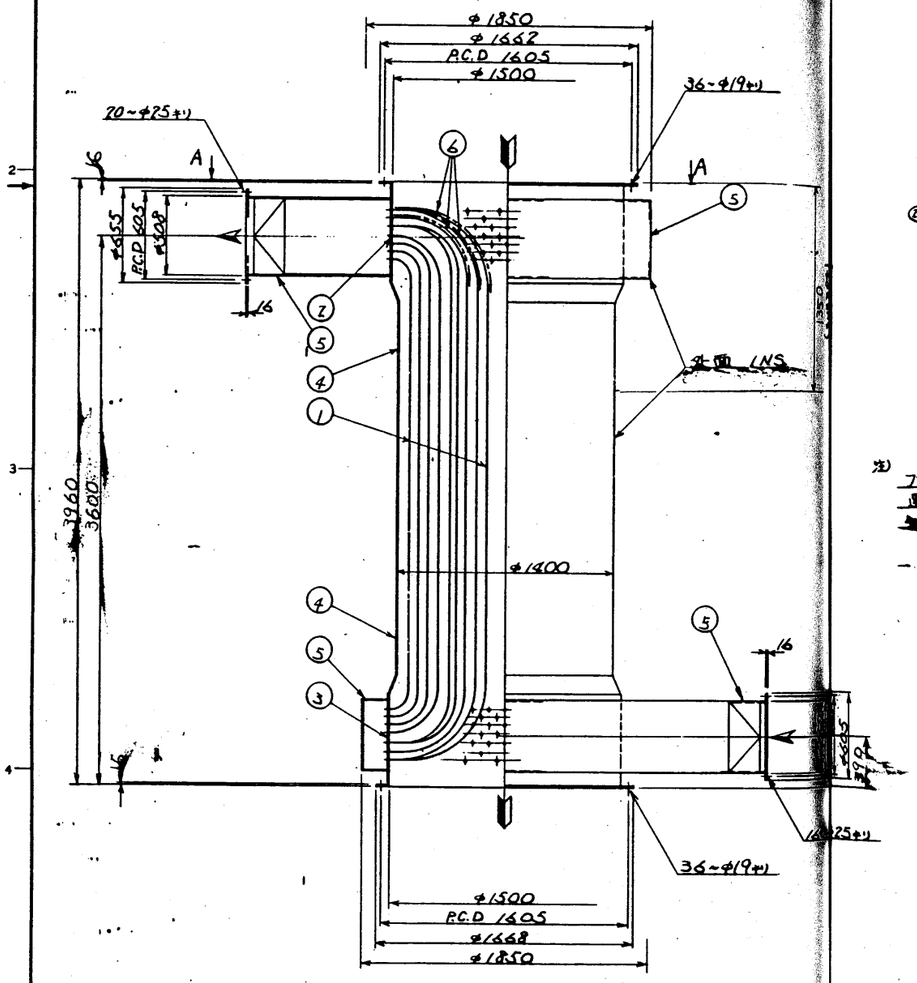

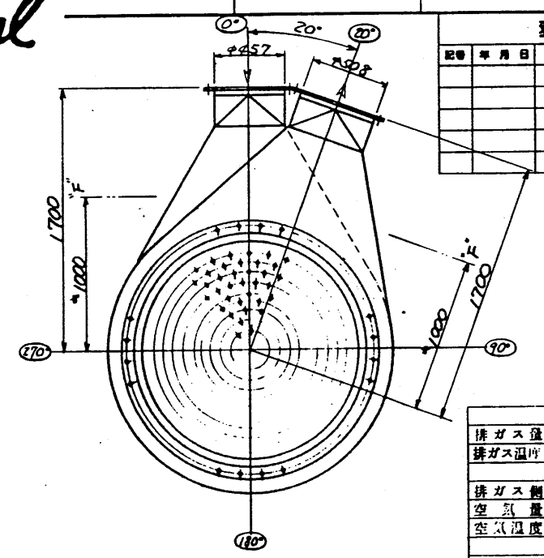

注)
フランジハ全テセンター振リ分ケ
埋込間隔ニテ"F"部ニフランジヲ取付
[illegible]場合ガアリマスリデ側面水槽イマス ヌ

変更記事欄				
記号	年月日	変更内容	署名	承認

設計基本仕様		
排ガス量	19219	Nm³/h
排ガス温度 入口	393	°C
出口	300	°C
排ガス側 圧力損失	19	mmAq
空気量	4771	Nm³/h
空気温度 入口	40	°C
出口	250	°C
空気側 圧力損失	91	mmAq
交換熱量	316000	kcal/h
伝熱面積	107	m²
自重	6500	kg
テスト圧	5250	mmAq

品番	符号	名称	材料	常予 1基分個数		単重(KG)	記事
8		銘板取付台	SS41				
7		吊り金具	SS41				
6		プロテクター	SUS304	32			t3
5		空気出入口ノズル部風箱	SS41				PL6, PL5
4		胴	SUS304				t5
3		下部管板	SS41				PL6
2		上部管板	SUS304				PL9
1		伝熱管	STPG フルヂ	192			PL6
							40A sch80

日付		
R度	1/20	
面法	第3角法	
部長	次長	課長
検図	設計	製図
田		長谷川

株式会社 荏原製作所 殿

図名: 廿日市町 殿向 C-013-44 A3650 キ B系 空気予熱器組立図

図番: 2102 整番: 1-2

セントラル工業株式會社

工事名	ごみ処理施設建設工事
図面番号	RH80241
図名	空気予熱器
枚数	1
用途	
納注文主	廿日市町 殿
御使用先	殿
図名	通風設備 空気予熱器(B系)
図番	C8RH80241-08-002
REV	1

株式会社 荏原製作所

送風機データ・シート

荏原製作所

御注文主: 廿日市市役場 殿

御使用先: 廿日市市清掃センター 殿

ITEM-NO　RH80241-38　用途 流動床焼却炉用二次送風機　744-0154

承認	担当

機名: No.3 1/2 SMP25N(O) 型エバラ片吸込スリーエース送風機　台数 2 台　場所 屋内・屋外

要項		吸込状態	
風量	172 m³/min	取扱気体	☑空気(乾燥) □ガス ( )
風圧	330 mmAq	吸込圧	−100 mmAq(G)
回転数	3550 min⁻¹	吸込温度	0〜30 ℃, 相対湿度 40〜100 %
電動機	18.5 kW	比重量	1.154 kgf/m³ at 50°C
(50/60Hz× 2 P× 440 V)		ダスト量	なし g/Nm³

構造		材質	
羽根車	ターボ型	☑ 炭素鋼, □ SUS304L	□ SUS316L
ケーシング	片吸込	☑ SS	□ SUS304 □ SUS316
主軸	☑片持, □電動機軸	☑ S35C	□ S35C + 軸スリーブ(SUS)
軸受	転がり, グリース潤滑 (非水冷)	☑ FC	吐出方向(Mより見て)
グランド	☑パッキン, □コイルパッキン	☑ アスベストパッキン □ ビア-659	
床盤	☑共通, □単独(電動機+軸受共通)	☑ SS	A B
軸継手	☑フランジ, □ギア, □ブーリー		(E-1)(F-2)

伝動方式: ☑直結 □直動 □Vベルト掛

製品重量(モーター不含)	GD² (モーター軸にて)	騒音 (騒音/mの点における送風機単体の目標値を示します)
約 300 kgf	2.85 kgf-m²	吸込音 98 ホン(A), 透過音 88 ホン(A)

付属品 (1台分)

☑ 床盤	□ 吸込ダンパ (手動・自動)
☑ 基礎ボルト	□ 吸込ベーンコントロール (手動・自動)
☑ 防振装置 (ゴム+アングルフレーム)	□ 吐出ダンパ (手動・自動)
☑ 軸継手 ~~[illegible]~~	□ 同上用操作機 (電動・空気)
☑ 同上用カバー (屋内・屋外)	□ サイレンサ (吸込・吐出)
□ 吸込金網	(□ 屋外型, □ 屋内型)
☑ 相フランジ (吸込・吐出)	□ ケーシング防音ラッギング
☑ 点検窓・ドレン抜	□ 伸縮管 (吸込・吐出)
☑ 軸受温度計 (棒状・ダイヤル)	□
□	☑ 予備品 (~~[illegible]~~・グランドパッキング)
□	□

備考: 電動機容量は 0. ℃にて決定いたしました。

ESTIMATED PERFORMANCE CURVE

CUSTOMER 廿日市市役場 廿日市市清掃センター 殿　744-0154

RH80241-38 MODEL No.3 1/2 SMP25N(O) EBARA NEW THREE ACE FAN　SUC. DATA P:−100 mmAqG t: 30 ℃ γ: 1.154 kgf/m³

SPECIFIED ITEMS 172 m³/min x 350 mmAq x 3550 min⁻¹ x 18.5 kW　GD²: 2.85 kgf-m²

APPROVED BY	MADE BY
	3.5.1700

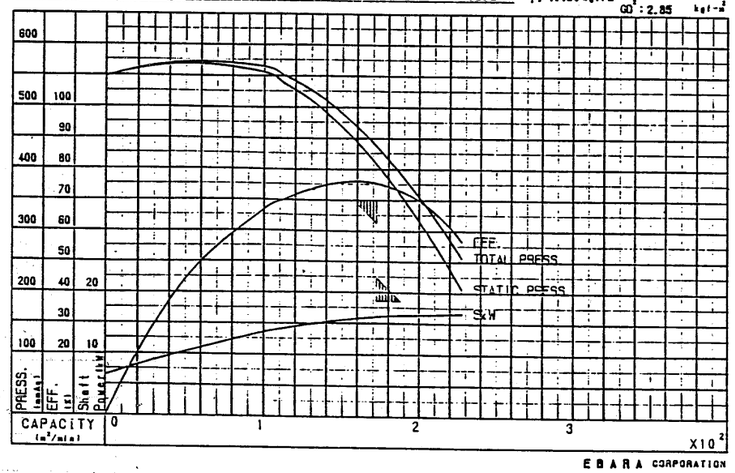

EBARA CORPORATION

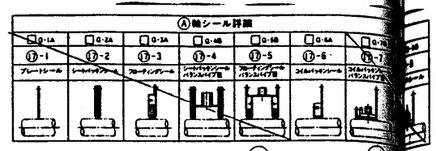

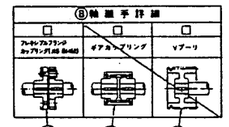

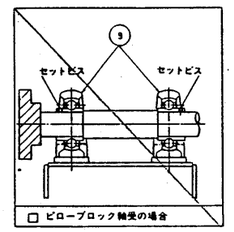

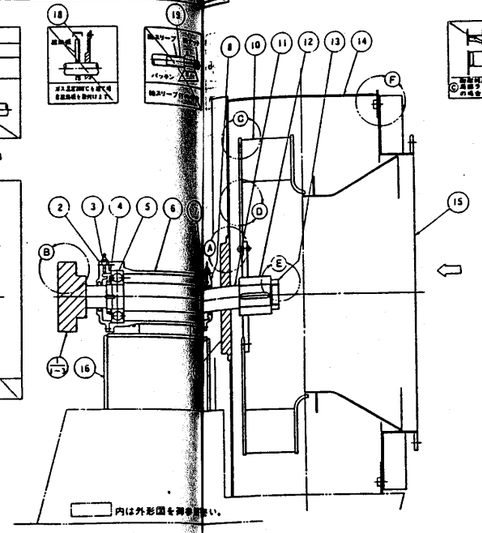

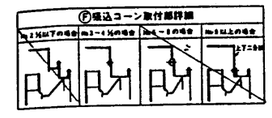

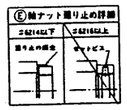

番号	名称	標準材料	オプション	個数	備考
19	軸スリーブ			1	
18	羽根車	SS		1式	カバー付
17-8	グリースシール			1式	
17-7	コイルパッキンシール バランスパイプ型			1式	
17-6	コイルパッキンシール	シラー 8581L		1式	
17-5	フローティングシール バランスパイプ型	SS パルカ3.2倍		1式	
17-4	シートパッキンシール バランスパイプ型	SS パルカ3.2倍		1式	
17-3	フローティングシール	SS パルカ3.2倍		1式	
17-2	シートパッキンシール	SS パルカ3.2倍		1式	
17-1	プレートシール	SS		1	
16	ベース	SS		1	
15	吸込コーン	SS		1	
14	ケーシング	SS		1	
13	軸アット	SS		1	
12	羽根ボス	SS41		1	
11	軸	S35C		1	
10	羽根車	炭素鋼		1	
9	[illegible]	FC20		[illegible]	
8	軸受カバー	FC		1	フェルトシール
7	ボールベアリング			1	
6	軸受調整	FC		1	
5	ボールベアリング			1	
4	座金	SS		1	
3	軸アット	SS		1	
2	軸受カバー	FC		1	フェルトシール
1-3	Vプーリ	FC20		1組	
1-2	ギアカップリング	S45C		1組	
1-1	フレキシブルフランジ カップリング	FC20		1組	

744-0154

型番	RH80241-38	注文主	廿日市市役場 殿
機名	No.3 1/2 SMP25N(O) 台 2	御使用先	廿日市市清掃センター 殿
風量 172 m³/min	風圧 350 mmAq	回転数 3550 min⁻¹	電動機 18.5 kW	騒音
名称	エバラニュースリーエース送風機		
	送風機断面構造図		
荏原製作所	尺度 1/5	図番 BS-7911051225	REV. 1

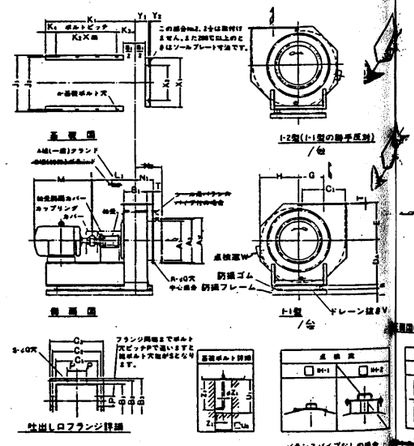

(単位: mm)

記号 No.	電動機容量	基礎(1) J1	J2	K1	K2	K3	K4	m	n	電動機	基礎	重量 kg
2	71〜80	290	300	700	230	145	95	2	6	200		115
	90〜100	330	300	700	300		95	2	6	250		120
2-4	80	360	320	770	250	160	100	2	6	250		140
	90〜100	360	320	770	250		100	2	6	250		140
	112〜132	400	360	830	330		100	2	6	400		160
3	100	410	370	855	250	185	100	2	6	250		180
	112〜132	410	370	855	330		100	2	6	400		200
	160	460	420	1155	430		100	2	6	600		2270
3-4	80	460	370	860	370	220	100	2	6	250		240
	90〜100	460	370	860	370		100	2	6	250		240
	112〜132	460	370	1020	370		100	2	6	400		260
	160〜180	460	370	1155	430		100	2	6	600		2270
4	90〜132	520	370	1035	350	240	100	2	6	400		340
	160〜180	520	370	1155	430		100	2	6	600		2270
	200〜225	520	370	1315	550		100	2	6	1000		4000
	250	520	370	1515	750		100	2	6	1200		5000
4-4	100〜132	620	370	1050	350	255	100	2	6	400		440
	160〜180	620	370	1220	430		100	2	6	600		2270
	200〜225	620	370	1325	550		100	2	6	1000		4000
	250〜280	620	370	1515	750		100	2	6	1200		5000
5	112〜132	620	370	1055	350	280	100	2	6	400		540
	160〜180	620	370	1220	430		100	2	6	600		2270
	200〜225	620	370	1325	550		100	2	6	1000		4000
	250〜280	750	400	1525	750		100	2	6	1200		5000
5-4	132	530	400	1165	350	300	95	2	6	400		600
	160〜180	530	400	1330	470		95	2	6	600		1200
	200	600	530	1440	540		100	2	6	700		2000
6	132	530	370	1180	350	315	95	2	6	400		760
	160〜180	530	370	1330	470		95	2	6	600		1700
	200〜225	530	370	1440	540		95	2	6	700		2000
	250	740	530	1525	480		110	2	10	900		870
7	132〜160	640	530	1540	530	375	95	2	6	600		1500
	200〜225	640	530	1640	590		100	2	6	1000		4000
	250〜280	640	530	1815	440		100	2	10	1100		4000
	315	640	530	1640	660		100	2	10	1315		11200
8	160〜180	640	530	1725	470	405	120	2	10	1250		11500
	200〜225	780	530	1725	540		120	2	10	1250		11500
	250〜280	780	530	1925	740		120	2	10	1400		14500
	315〜355	840	680	2040	1000		90	2	10	1600		15700

(単位: mm)

記号 No.	電動機容量	吸込口フランジ A1	A2	A3	吐出し口フランジ B1	B2	B3	C1	C2	C3	フランジ用ボルト穴 P	Q	R	S	T	L1	L2	l	基礎(2) X1	X2	Y1	Y2	基礎ボルト U1	U2	Z1	Z2	Z3	防振装置 h	i	軸受番号 ベアリング	玉軸受
2	—	320	290	430	240	300	160	260	145	195	100	12	12	10	6	429	469	3	—	—	—	—	200	100	10	100	40		40	UCP-306	UCP-306
2-4	〜2.2kW / 3〜5.5kW	386	345	505	290	365	195	315	168	215	100	12	12	14	6	454 / 494	494 / 534	3	—	—	—	—	200	100	10	100	40		40	UCP-307 / UCP-307	UCP-307 / UCP-307
3	—	470	415	595	335	430	240	375	185	255	100	15	16	14	9	526	566	3	500	300	145	20	250	110	12	225	50		50	≡6308C3	≡6208C3
3-4	〜2.2kW / 3〜5.5kW	535	480 / 480	680	365	495	250	430	230	290	100	15	16	18	9	581 / 581	621 / 621	3	500	300	160	20	250	110	12	225	50		50	≡6310C3	≡6210C3
4	—	600	525	745	430	560	320	485	250	330	100	15	16	18	9	594	644	3	600	400	180	20	250	110	12	225	50		50	≡6310C3	≡6210C3
4-4	—	665	580	820	475	625	350	540	265	315	100	15	16	22	9	611	661	3	740	540	195	20	250	110	12	225	50		55	≡6310C3	≡6210C3
5	—	745	655	895	525	690	400	600	295	365	100	15	16	22	9	636	686	3	820	590	230	25	315	130	16	285	63		65	≡6312C3	≡6212C3
5-4	—	810	710	970	570	755	440	655	315	395	100	15	20	22	9	715	775	3	900	670	250	25	315	130	16	285	63		65	≡6312C3	≡6212C3
6	—	880	765	1045	620	825	480	710	330	430	100	15	20	22	9	730	790	3	900	750	265	25	315	130	16	285	63		65	≡6312C3	≡6212C3
7	〜1.5kW / 2.2〜5.5kW	1010	880	1210	725	955	555	825	370	430	100	15	20	26	9	819 / 819	879 / 879	4.5	1130	900	305	25	315	130	16	285	63		65	≡6316 / ≡6316	≡6316 / ≡6316
8	〜1.5kW / 2.2〜5.5kW	1150	1000	1360	800	1085	625	935	400	480	100	15	20	26	9	884 / 884	944 / 944	4.5	1290	1040	340	30	400	150	20	365	80		75	≡6318 / ≡6318	≡6318 / ≡6318

使用流体	標準付属品	特殊付属品
主 1.アルミニアグリーエニ3(シェル)	1.カップリングカバー	相フランジ
	基礎ボルト	軸受防振カバー
		点検窓
		ドレン抜き
軸継手	グランド	吸込金網
	A組 (一般)	本体 (特殊) 防振装置
		バランスパイプ

注) 1. 配管の重量及び熱膨張が送風機にかからぬ様願います。

744-0154

型番	RH80241-38	注文主	廿日市市役場 殿
機名	No.3 1/2 SMP25N(O) 台 2	御使用先	廿日市市清掃センター 殿
風量 172 m³/min	風圧 350 mmAq	回転数 3550 min⁻¹	電動機 18.5 kW	騒音
名称	エバラニュースリーエース送風機		
	P25N 基礎共通ベース盤 (No.2〜8) 外形図		
荏原製作所	尺度 1/5	図番 BS-7911050225	REV. 1

工事名	廿日市市ごみ処理施設建設工事	用途
型式型番	RH80241	注文主 廿日市市 殿
機名/	台/式 2	御使用先 殿
赤	緑	青	黄	黒	図名 送風設備 二次押込送風機	図番	尺度 1.
---	---	---	---	---	---	---	---
株式会社 荏原製作所					図番 C3RH80241-08-0D5		REV.

4/15/98IN

第三角法

三相誘導電動機

全閉外扇かご形 屋内形

決定図 / 承認図

TAG NO. 88021A　回転方向　TAG NO. 68021B

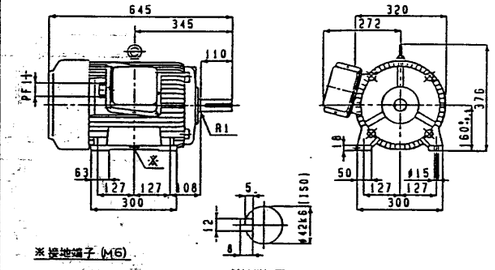

寸法単位：mm

MLA3167A	160L	2	3	18.5kW	440V	60Hz	3540rpm
形式	枠番号	極数	相数	出力	電圧	周波数	回転速度

29A	連続	F	132kg	V10(10/1000)	JEC-37		基準音響 80dB(A)
電流	定格	絶縁	重量	振動	規格		騒音

駆動側	6309 ZZC3
反駆動側	6308 ZZ
軸受番号	

台数 2台

最終需要家：廿日市市　殿

御注文主：(株)荏原製作所　殿

用　　途：二次送風機用モータ

TAG NO. 88021A/B
ITEM NO. 08021808A/B

荏原製番 RH80241-08

製造番号 YC11140M04(0708305)

	年	月	日	署名	承認
製図	昭63	3	24	鈴木	
調査					

富士電機株式会社

図番 OD-C11140-04 (YS584427)

第三角法

三相誘導電動機

全閉外扇かご形 屋内形

決定図 / 承認図

TAG NO. 88021A　回転方向　TAG NO. 68021B

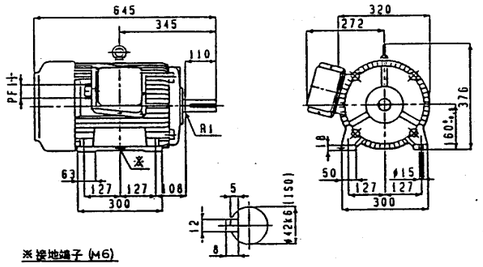

寸法単位：mm

MLA3167A	160L	2	3	18.5kW	440V	60Hz	3540rpm
形式	枠番号	極数	相数	出力	電圧	周波数	回転速度

29A	連続	F	132kg	V10(10/1000)	JEC-37		基準音響 80dB(A)
電流	定格	絶縁	重量	振動	規格		騒音

駆動側	6309 ZZC3
反駆動側	6308 ZZ
軸受番号	

台数 2台

最終需要家：廿日市市　殿

御注文主：(株)荏原製作所　殿

用　　途：二次送風機用モータ

TAG NO. 88021A/B
ITEM NO. 08021808A/B

荏原製番 RH80241-08

製造番号 YC11140M04(0708305)

	年	月	日	署名	承認
製図	昭63	3	24	鈴木	
調査					

富士電機株式会社

図番 OD-C11140-04 (YS584427)

第三角法

端子箱

決定図 / 承認図

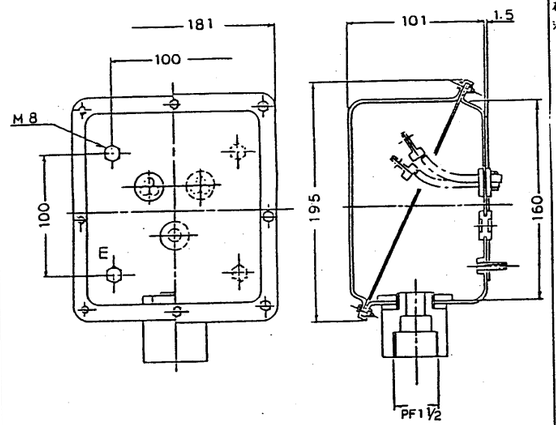

寸法単位：mm

台数 2台

最終需要家：廿日市市　殿

御注文主：(株)荏原製作所　殿

用　　途：二次送風機用モータ

TAG NO. 88021A/B
ITEM NO. 08021808A/B

荏原製番 RH80241-08

製造番号 YC11140M04(0708305)

	年	月	日	署名	承認
製図	昭63	3	24	鈴木	
調査	昭	-	-		

富士電機株式会社

図番 YS 599732

第三角法

端子箱

決定図 / 承認図

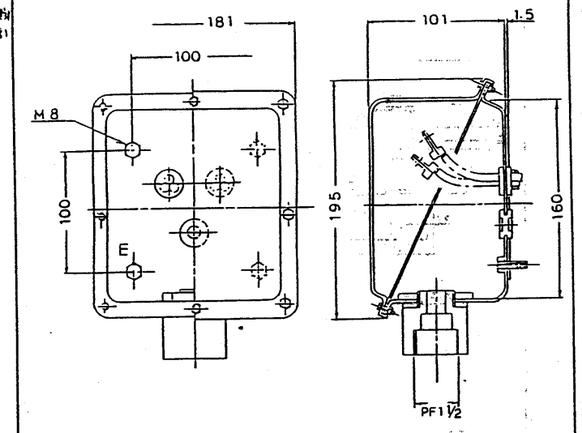

寸法単位：mm

台数 2台

最終需要家：廿日市市　殿

御注文主：(株)荏原製作所　殿

用　　途：二次送風機用モータ

TAG NO. 88021A/B
ITEM NO. 08021808A/B

荏原製番 RH80241-08

製造番号 YC11140M04(0708305)

	年	月	日	署名	承認
製図	昭63	3	24	鈴木	
調査	昭	-	-		

富士電機株式会社

図番 YS 599732

工事名	廿日市市ごみ処理施設建設工事
荏原製番	RH80241
御注文主	廿日市市　殿
品名	通風設備 二次押込送風機用モータ(1/2)
図番	C8RH80241-08-013

株式会社 荏原製作所

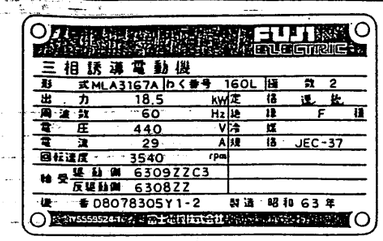

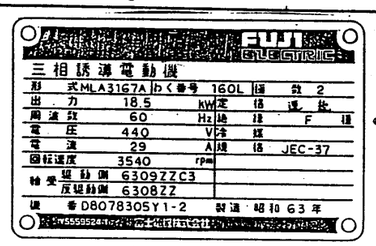

B8021A/B

08021B08A/B

最終需要家：廿日市市 殿
同注文主：(株)荏原製作所 殿
用途：二次送風機用モータ
台数 2台
荏原製番 RH80241-08
製造番号 YC11140M04 (07D8305)

年月日	署名	承認	尺度	名称	図番
製図 63.3.24	鈴木		NTS	銘板	YH584189
調査					

富士電機株式会社

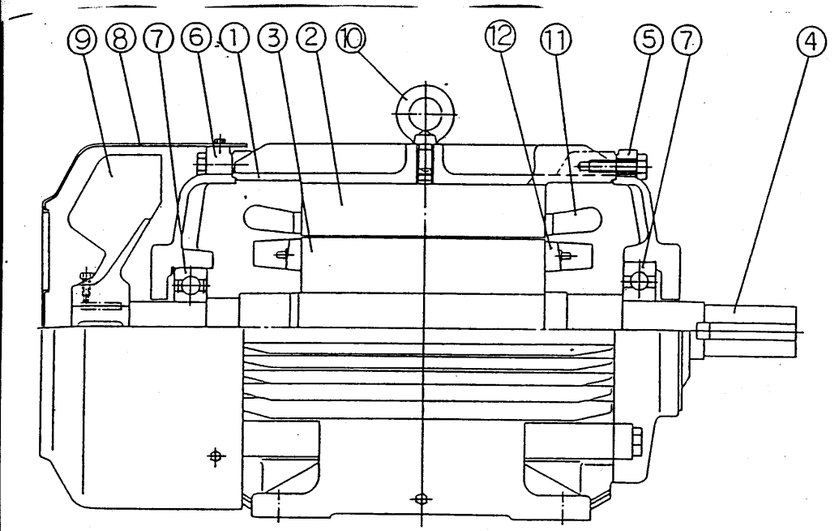

部	名称
1	フレーム
2	ステータ鉄心
3	ロータ鉄心
4	シャフト
5	Dシールド
6	Bシールド
7	玉軸受 6309ZZC3 DM9 6308ZZ B109
8	ファンカバー
9	ファン
10	アイボルト
11	ステータ巻線
12	ロータ導体

最終需要家：廿日市市 殿
同注文主：(株)荏原製作所 殿
用途：二次送風機用モータ
台数 2台
TAG NO. B8021A/B
ITEM NO. 08021B08A/B
荏原製番 RH80241-08
製造番号 YC11140M04 (07D8305)

年月日	署名	承認	尺度	名称	図番
製図 63.3.24	鈴木		NTS	組立断面図	YH482387
調査					

富士電機株式会社

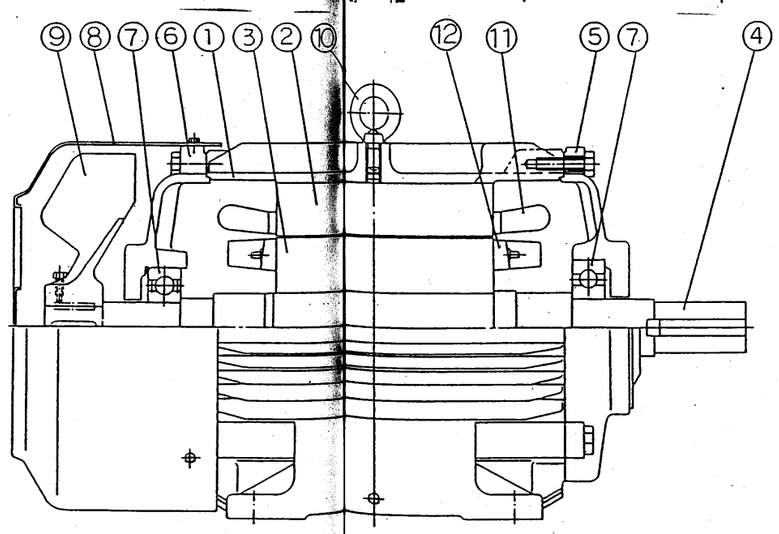

部	名称
1	フレーム
2	ステータ鉄心
3	ロータ鉄心
4	シャフト
5	Dシールド
6	Bシールド
7	玉軸受 6309ZZC3 DM9 6308ZZ B109
8	ファンカバー
9	ファン
10	アイボルト
11	ステータ巻線
12	ロータ導体

最終需要家：廿日市市 殿
同注文主：(株)荏原製作所 殿
用途：二次送風機用モータ
台数 2台
TAG NO. B8021A/B
ITEM NO. 08021B08A/B
荏原製番 RH80241-08
製造番号 YC11140M04 (07D8305)

年月日	署名	承認	尺度	名称	図番
63.3.24	鈴木		NTS	組立断面図	YH482387

富士電機株式会社

工事名	廿日市市ごみ処理施設建設工事
荏原製番	RH80241
発注文主	廿日市市 殿
機名	通風設備 工次押込送風機用モータ (2/2)
株式会社 荏原製作所	C8RH80241-08-014

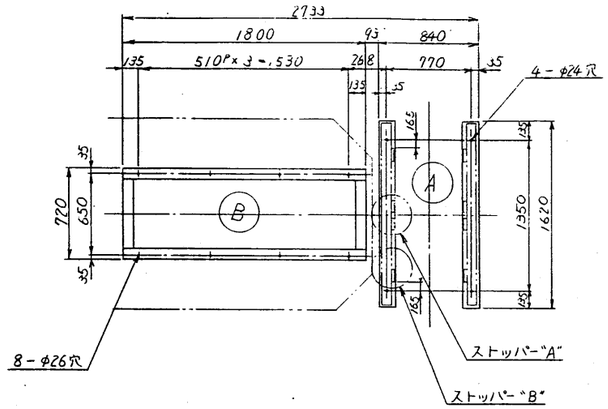

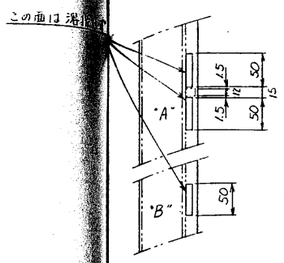

ストッパー取付部詳細

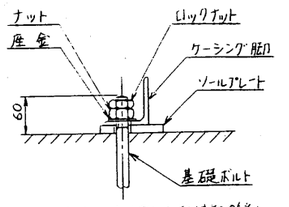

ケーシング脚とソールプレート取付部詳細

ケーシング脚とソールプレートの取付はボルトをボルト穴の中心に置き ケーシングの熱膨張が自由に逃げられるようにして下さい。ケーシング脚がソールプレート上を滑動できるよう締付ナットを締め過ぎないようにして下さい。スパナで締め上げてから30°位戻す程度とし、ロックナットでロックして下さい。

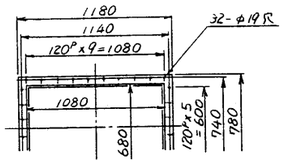

吐出口フランジ詳細

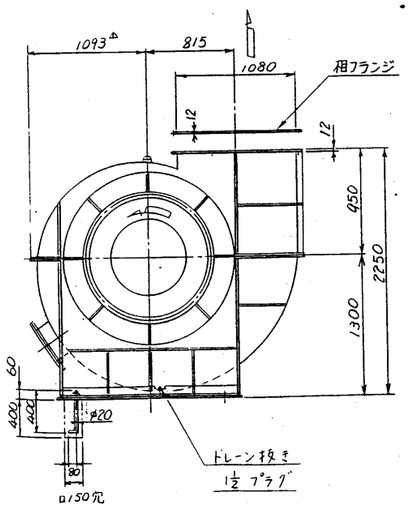

注記

1. 本送風機はISOメートルネジを使用しております。
2. 軸受潤滑には シェル グリース アルバニア#3 を使用しております。
~~3. 軸受冷却水量は1L/min以上必要です。~~
4. 配管重量及び熱膨張が送風機にかからぬ様願い為す。

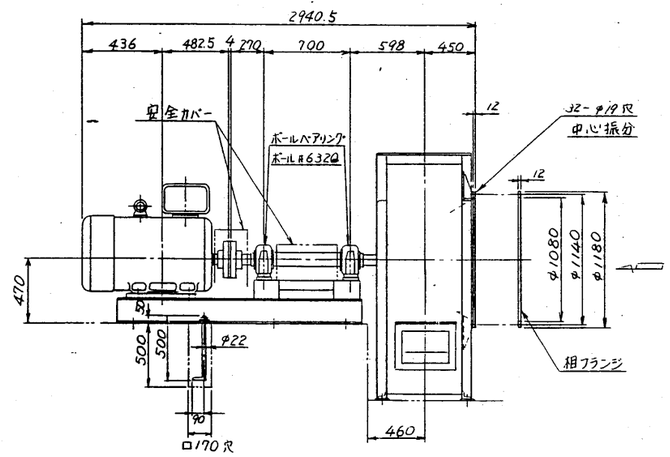

誘引送風機仕様

1. 形式 : 電動機直結ターボベーン型
2. 数量 : 2基 (1台は予備と兼ね切り)
3. 主要項目 (1基につき)
   風量 491 Nm³/min
   風圧 300 mmAq
   回転数 1780 rpm
   電動機 90 kW
   主要部材質 ケーシング : 鋼板
   インペラ : 高張力鋼板
   シャフト : S35C

工事番号/JOB No.	工事名/プロジェクト名
機器番号/ITEM No.	発注文主 廿日市市 殿
荏原製番 RH80241-37	納入先 殿
承認	用途/ 流動床焼却炉用誘引送風機
	機名/ N09SMP20(0) 台/式 2
検図 / 調査	風量 Nm³/H 29460 風圧 mmAq 300 回転数 min⁻¹ 1780 電動機 kW 90 温度 250~350℃
設計 / 製図 東海	投影法 / 尺度 1:1 / 機名 エハラスリーエース送風機 外形図
DOC. No.	REV / 図番 B8RH80241-37-901 / REV △
顧客図番	REV / 株式会社荏原製作所

マイクロ番号

工事名 廿日市市ごみ処理施設建設工事	用途
荏原製番 RH80241-37	発注文主 廿日市市 殿
機名/ 台/式	納入先 殿
承認 / 検図 / 調査 / 製図	機名 通風設備 誘引送風機
株式会社荏原製作所	図番 C8RH80241-08-006 / REV

計画曲線

63年 4月 6日

承認		係員
	井上	井上

廿日市市　　殿

RH80241-37　機名 N09SMP20(0)

要項 29460 Nm³/H (1058 m³/m) × 300 mmAq × 1780 × 90 kW
at 300°C
(γ_s=0.529 kgf/m³)

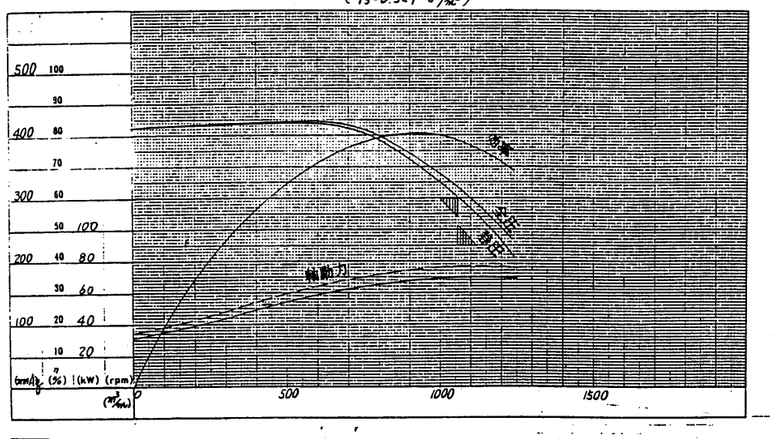

EBARA　　EBARA CORPORATION

No.

送風機仕様書

63年 4月 7日

承認		係員
	井上	井上

御注文主 廿日市市　　殿

御使用先 廿日市市 清掃センター　　殿

機器名称 流動床焼却炉用誘引送風機

型式	N09SMP20(0)	荏原製番	RH80241-37	数量	2台
仕様	風量	29460 Nm³/H	回転数	1780 min⁻¹	
	風圧	300 mmAq	出力	90 KW	
取扱気体	吸込圧力	−270 mmAq	温度	300 (250〜350) °C	
	吐出圧力	+30 mmAq	相対温度	— %	
	比重量	1.14 kgf/Nm³	ダスト	0.05 gr/Nm³	
	成分				

数量	2台	設置場所	屋内		
構造および材質					
羽根車	型式	ターボ			
	材質	主要板	60キロ高張力鋼	翼板	60キロ高張力鋼
		ボス	SC46	ライナ	無
胴体	型式	吸込型式	片吸込	吸込抽	無
		吸込方向(駆動端より見て)	軸方向	吐出方向(駆動端より見て)	時計回転 左側上部変更
		2台中1台は勝手反対			
	材質	本体	SS	ライナー	無
主軸	支持方法	片持型			
	材質	S35C			
軸受	型式	転がり		非水冷	
	給油方法	グリース			
グランド	型式	パッキング			
床盤	型式	共通			

駆動機・駆動方式	90 KW 440 V 60 Hz 4 P 直結
付属品	(1台分)
天道保型	1 基
持状軸受温度計	2 個
軸持手	1 組
軸持手カバー	1 個
軸カバー	1 個
基礎ボルト	1 式
相フランジ(ボルト、パッキン付)吸込、吐出 各 1個	
予備品	グランドパッキン 1台当り 300%

製品重量(M不含)	2000 kg	GD2	180 kgm²	騒音	95 (A)

備考 1. 風量はウェットベースとします。
2. モーター出力は250°Cに於て過負荷とならぬよう決定致しました。

EBARA　　EBARA CORPORATION

工事名	廿日市市ごみ処理施設建設工事
用途	
荏原製番	RH80241
御注文主	廿日市市　殿
機名/	台/式
御使用先	殿
承認	係員 製図
機名	通風 設備 誘引送風機 仕様
株式会社 荏原製作所	C8RH80241-08-011

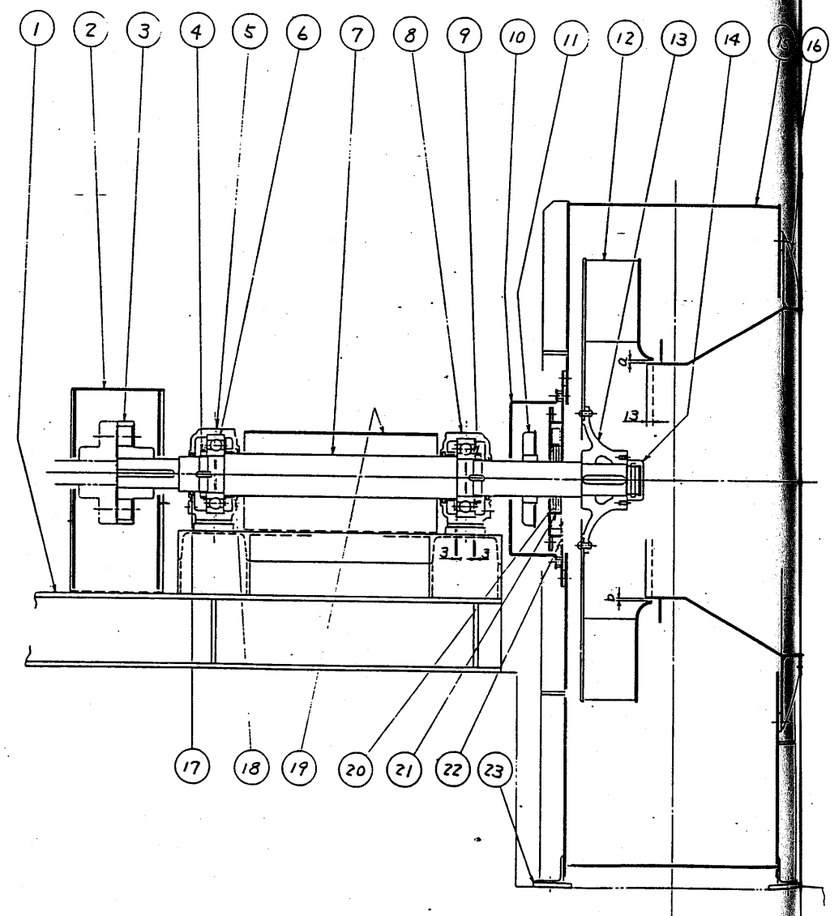

熱膨張を考慮し、羽根車と吸込コーンの半径方向隙間は
$a \geqq 9^{mm}$, $b = 4^{mm}$ となるよう据付けて下さい。

番号	部品名	材質	1台分個数	備考
23	ソールプレート	SS41	2	
22	グランドケース	SS41	1	
21	パッキンリング	SS41	1 ヶ	
20	パッキン	バルカー #105	4	
19	軸カバー	SS	1	
18	フェルトリング	フェルト	2	
17	フェルトリング	フェルト	2	
16	吸込コーン	SS41	1	
15	ケーシング	SS41	1	
14	軸ナット	SS41	1	
13	羽根ボス	SC46	1	
12	羽根車	高張力鋼板	1	
11	防熱羽根車	SS41	1 ヶ	
10	安全カバー	SS	1 ヶ	
9	座金	SS41	2	
8	軸受胴体	FC20	1 ヶ	ラジアル側
7	軸	S35C	1	
6	ボールベアリング		2	
5	軸受胴体	FC20	1 ヶ	スラスト側
4	軸受ナット	SS41	2	
3	カップリング	FC20	1 ヶ	
2	カップリングカバー	SS	1	
1	共通ベース	SS	1	

工事番号/JOB No.	工事名/プロジェクト名
機器番号/ITEM No.	御注文主 廿日市市 殿
荏原製番 RH 80241-37	御使用先 殿
承認	用途/ 流動床焼却炉用誘引送風機
	機名/ NO.9 SMP 20 (0) 台/式 2
係員	風量 Nm³/H 29460 風圧 mmAg 300 回転数 min⁻¹ 1780 運動数 KW 90 温度 250~350℃
設計 東海	設定法 / 尺度 1: 機名 エハラスリーエース送風機 組立断面図
DOC. No.	REV. 機番 E8RH80241-37-902 REV
機密機番	REV. 株式会社荏原製作所

マイクロ番号

工事名 廿日市市ごみ処理施設建設工事	用途
荏原製番 RH80241	御注文主 廿日市市 殿
機名/ 台/式	御使用先 殿
承認 / 係員 / 製図	機名 通風設備 誘引送風機 組立断面図
株式会社荏原製作所	機番 C8RH80241-08-012

御承認用 | 御決定用

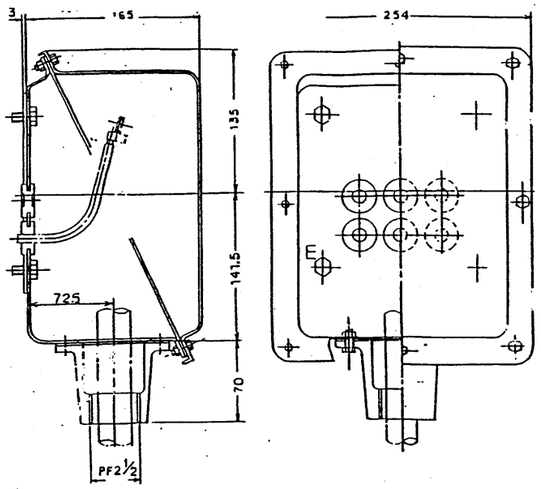

ITEM NO. 08040B35A, 08040B35B
TAG NO. 88040A, 88040B
荏原番号：RH80241-35
用途：誘引送風機
項目番号：068371DE
製造番号：SC11140M01

御注文主：(株)荏原製作所 殿
最終需要家：廿日市市 殿

年月日	署名	承認	尺度	名称
製図 S63.03.24	板部		NTS	端子箱構造図
調査				

富士電機株式会社　記事 RRMB06 10C 201 101

図番 TD.C11140M01

寸法単位：mm

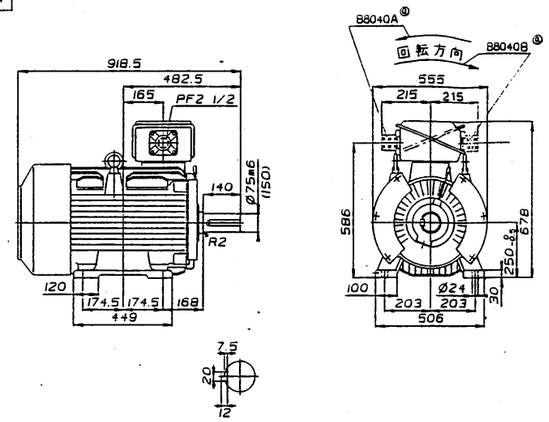

製作仕様		
一般	台数	2台
	塗装色	N5
軸受	駆動側	6218
	反駆動側	6314ZZ
	グリース種類	マルテンプ LRL-3
⑥	振動	V10 以下
⑥	騒音	85dB(A)以下(商用・無負荷時)

ITEM NO. 08040B35A, 08040B35B
TAG NO. 88040A, 88040B
荏原番号：RH80241-35
用途：誘引送風機
項目番号：068371DE
製造番号：SC11140M01

御注文主：(株)荏原製作所 殿
最終需要家：廿日市市 殿 ⑥

形式	わく番号	極数	出力	電圧	電流	周波数	回転速度	定格	絶縁	規格	重量
MLA5256A	250M	4	90~0.1 / 90 kW	440~44 / 440 V	155~50 / 147 A	60~6 / 60 Hz	1770~177 / 1770 rpm	連続	F	JEC-37-1979	550kg

上段：インバータ時
下段：商用時

年月日	署名	承認	尺度	名称
製図 S63.03.24	板部		NTS	三相誘導電動機 全閉外扇カゴ形（屋内用） 外形寸法図
調査				

富士電機株式会社　記事 RRS16 100 101 105 201

図番 SU456302

工事名	廿日市市ごみ処理施設建設工事
荏原製作	RH80241
御注文主	廿日市市 殿
機名	通風設備 誘引送風機用 モータ
株式会社 荏原製作所	C8RH80241-08-015

3493M008210

記号	来歴	年月日
	493M007943テー部変更シタモノ	— —
		— —

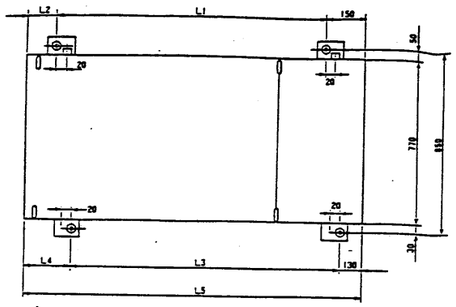

寸法表 (mm)

機種＼寸法	L1	L2	L3	L4	L5
~~OSP-11A I~~ OSP-22WI	940	160	940	180	1250
~~OSP-22A I~~ ~~OSP-32WI~~	1160	240	1160	260	1550

ご注意

1. 基礎ヘノ取付ケハ、ベースユ付イテイルM16ナットヲ利用シ付属ノM16ボルトデ基礎ボルト金具ヲ取付ケ、M12×98ℓ基礎ボルトデ固定シテクダサイ。
   ナオ、〔M16ボルト(M16ワッシャー付)、基礎ボルト金具、ボルトM12×98ℓ(M12ナット付)〕ハ、付属品トナッテイマス。
2. M16ナットノ位置ハ「A」ニ示シマス。

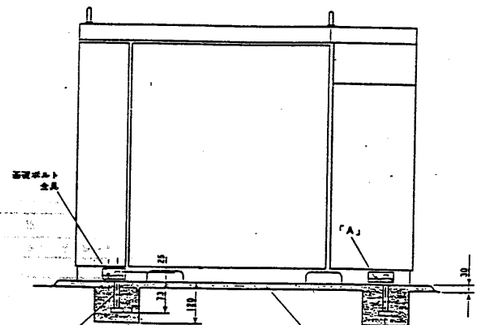

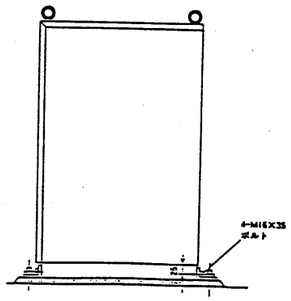

製図	ナリタ	85-03-20	三角法	品名	据付図 MISCREW OSP-22AI ~~OSP-22A I~~ OSP-22WI ~~OSP-32WI~~
意計		— —			
承図		— —			
検図	オサダ 85-03-20	承認	トリヅエ	尺度 N.T.S	基礎ボルト位置詳細

日立製作所 習志野工場海老名分工場

図番 3493 M008210

3493M009010

記号	来歴	年月日	訂正	検査
	493M008202テー部変更シタモノ	— —		
		— —		

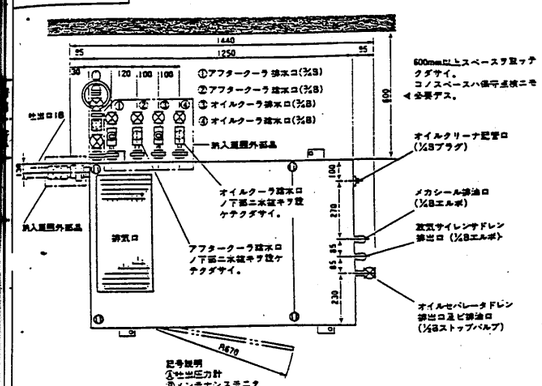

記号説明
①吐出圧力計
②メンテナンスモニタ
③板状時間計
④電源ランプ
⑤起動押ボタンスイッチ
⑥停止押ボタンスイッチ
⑦手動・現場切換スイッチ

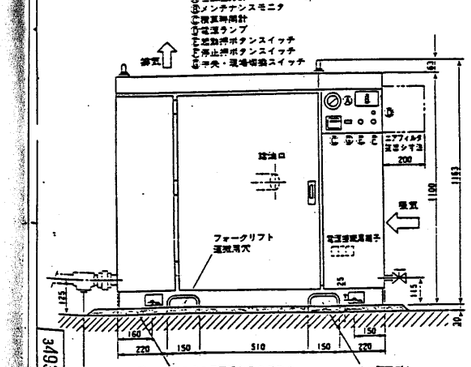

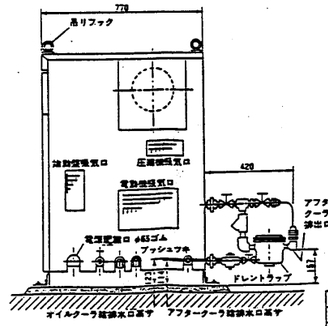

仕様

形式	~~OSP-11A I~~ ~~OSP-22WI~~ OSP-22JSWI ~~OSP-32WI~~ ~~OSP-32JSWI~~
吐出シ圧力 kgf/cm²g	(5.5) 7.0 (8.5) (9.4)
吐出シ空気量 m³/min	(3.0) 3.7 (2.9) (2.7)
モートル出力, 極数	22kW, 4P
電源電圧 V	展開接続図参照
電源周波数 Hz	50 60
雰囲気温度 ℃	0 ～ 40
圧縮機総質量 kg	565

注) 1. ( ) 内ハオプションヲ示シマス。
2. 吐出シ空気量ノ保証値ニツイテハ、別途ご質問クダサイ。
3. 吐出シ空気量ハ、吸込ノ圧力ニ換算シタ値デス。

冷却水量

オイルクーラ冷却水量	ℓ/min	30
アフタークーラ冷却水量	ℓ/min	15
水温	℃	32以下
水圧	kgf/cm²g	1.5～5
有効揚程	kgf/cm²	1.5以上

ご注意

1. 据付時ハ本図ニ示ス各々ノ分解スペース、据付記号上ノご注意(図番493M008208)オヨビ吸気口カラ熱気、騒音ガ入ラナイヨウ考慮シテ、据付位置ヲ決メテクダサイ。
2. 圧縮機ハ床面ガ平滑ナ所ニ水平ニ据付ケテクダサイ。
3. 基礎ヘノ取付ケハ、基礎ボルト位置詳細図(図番493M008210)ヲご参照クダサイ。
4. 地耐力ガ1ton/m²未満ノ地盤デハ、基礎厚ニ平均150mmノ張出シヲ設ケ、底面荷重〔全荷重(本体＋基礎)／基礎底面積〕ヲ地耐力ノ1/1.3以下ニスルカ、マタハ杭打チシテ地耐力ヲ増強シテクダサイ。
5. 一点懸垂型ノ配管材ハ、貴社ニテご用意クダサイ。
   マタ、吐出配管ニオイテ圧縮空気ガ冷却サレマスト、ドレンガ発生シマスノデ、配管末端ニハ必ズドレン排出バルブヲ設ケテクダサイ。
6. 油動弁ニハ回路遮断器(FFB)ハ含マレテオリマセンノデ、貴社ニテご用意クダサイ。ナオ、FFBハ日立製テご使用クダサイ。
7. 必ズ"アース"ヲ取リ付ケテクダサイ。
   接続口ハ油動弁内ニアリマス。
8. 吊リフックデ吊ル場合ハ、必ズ4本吊リヲシテクダサイ。
9. 必ズ屋内ニ据付ケテクダサイ。
10. 主電源トヒータ電源ハ別系統ニテ接続シテクダサイ。

製図	オサダ	86－03－26	三角法	品名	据付図 MISCREW OSP-22WI
意計		— —			
承図		— —			
検図	オサダ 86-03-26	承認	トリヅエ	尺度 1/15	

日立製作所 習志野工場海老名分工場

図番 3493 M009010

仕様

1) 形式 スクリュウ式圧縮機
2) 数量 1台
3) 主要内目 (1) 吐出量 3.16 Nm³/min
(2) 圧力 7 kgf/cm²G
(3) 電動機 22 kW

工事名	廿日市市ごみ処理施設建設工事	用途	
基本型番	RH80241-	発注文主	廿日市市 殿
型名/		台/式 1	御使用先 殿
承認	検図	作図	名称	据付図 プラント用空気圧縮機
株式会社 荏原製作所			図番	CSRH80241-08-101

記号	履歴	年月日	訂正	事業
	4933M007941テー部変更シタモノ	- -		
		- -		

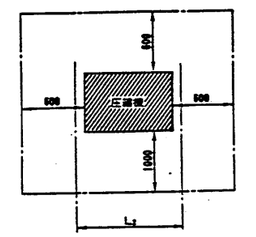

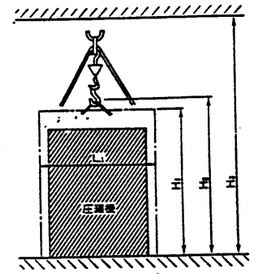

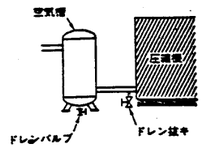

寸法表 (mm)

機種 ＼ 寸法	L_1	L_2	H_1	H_2	H_3
OSP-22WI	1300	1400	1700	2500	3000
~~OSP-37WI~~	1300	1700	1800	2500	3000

重量表 (kg)

項目 ＼ 機種	OSP-22WI	~~OSP-37WI~~
圧縮機本体	75	120
オイルセパレータ	54	57
オイルクーラ	33	38
アフタークーラ	27	38
モートル	165	225
総重量	565	765

(1)圧縮機ノ吸気・排気，オヨビドライヤーノ吸気・排気ノ離隔デ，最低，周囲600mm以上ノスペースヲ取ッテクダサイ。
コノスペースハ，保守点検ニモ必要デス。

(2)日常ノ保守点検，オヨビオーバーホールニ必要ナスペース ニ関スルご注意

1. 保守点検，オーバーホールニ必要ナスペースハ，上図テご参照クダサイ。
2. 搬入，搬出ニ必要ナ最小ノ入口通路面積（上図高サH_3×幅L_1）ヲ確保シテクダサイ。
3. 圧縮機ヲクレーンナドデ吊リ上ゲル場合ハ，床カラ高サ(H_2)ガ必要デス。
4. フォークリフトデ搬入，搬出ヲ行ウ場合ハ，入口通路面積（フォークリフトノ高サ×幅L_2）ヲ確保シテクダサイ。
5. クレーンガナイ場合ハ，床カラ天井マデノ高サ(H_3)ガ必要デス。
   5.1 各機種トモ3m以上ガ必要デス。(タダシ，天井カラ圧縮機ヲ出入レデキル場合ハコノ限リデハアリマセン。)
   5.2 ミスミ組ムカ，チェーンブロックヲ下ゲル方法ガアリマスガ，チェーンブロックヲ下ゲル際ニハ，アラカジメ天井ノ圧縮機中心付近ニ穴ヲ設ケオクト非常ニ便利デス。
   穴ノ強サハ1ton以上トシテクダサイ。

(4)配管上ノご注意

1. 負荷変動ガ大キイ場合，マタハ圧縮機カラノ吐出配管ノ容量ガ40ℓ以下ノ場合ニハ，空気槽ヲ設置シテクダサイ。——(下図)
   空気槽ヲ設置シマスト，インテグラルアンローダノ効果ガサラニ向上シ，省エネルギー効果ガ上ガリマス。
2. 直接ガス管ナドデ接続スル場合ハ，ドライヤーガ分解デキルヨウニ，ユニオンヲ取付ケテクダサイ。
   マタ，振動ノ伝播防止ノタメ，フレキシブル配管ノ使用，マタハ十分ニサポートシテクダサイ。
3. 吐出配管ノ末端ニハ，必ズドレン排出バルブヲ設ケテクダサイ。
4. 吐出配管ガ長イ場合ハ，配管内ノ圧力損失ヲ考慮シテ，配管径ヲ決メテクダサイ。
5. 吐出配管中ニ逆止弁ヲ設置スル場合ハ，圧縮機出口ニ40ℓ以上ノ容積ヲ設ケテクダサイ。
   ナオ，空気槽ヲ設置スル場合ハ，空気槽ト圧縮機ノ間ニ，逆止弁ハ入レナイデクダサイ。
6. 水配管ハ，給水，排水側ノ両方ニ水抜キ配管ヲ設ケテクダサイ。

(4)換気ニツイテノご注意

狭イ部屋ニ据付ケマスト，室温気温度ガ上昇シマス。
許容室温気温度ガ40℃以上ニナル場合ハ，必ズ換気扇ヲ設ケ換気シテクダサイ。

換気容量表

項目 ＼ 機種	OSP-22WI	~~OSP-37WI~~
発生熱量 kcal/hr	4000	7000
必要換気容量 m^3/min	45	78

換気容量ハ，室内温度上昇ヲ5degニオサエル時ノ必要風量デ，静圧ハ0mmAqノ場合デス。

製図	ナリタ 85-03-20	三角法	品名 空気式 HISCREW OSP-22WI ~~OSP-37WI~~
直計	- -		
不図	- -		
事業 ナカヤ 85-03-20	承認 トリゴエ	尺度 N.T.S	据付オヨビ配管上ノご注意

日立製作所 習志野工場清水光名分工場

図番 3493 M008208

3493M008208

記号	履歴	年月日	訂正	事業
		- -		
		- -		

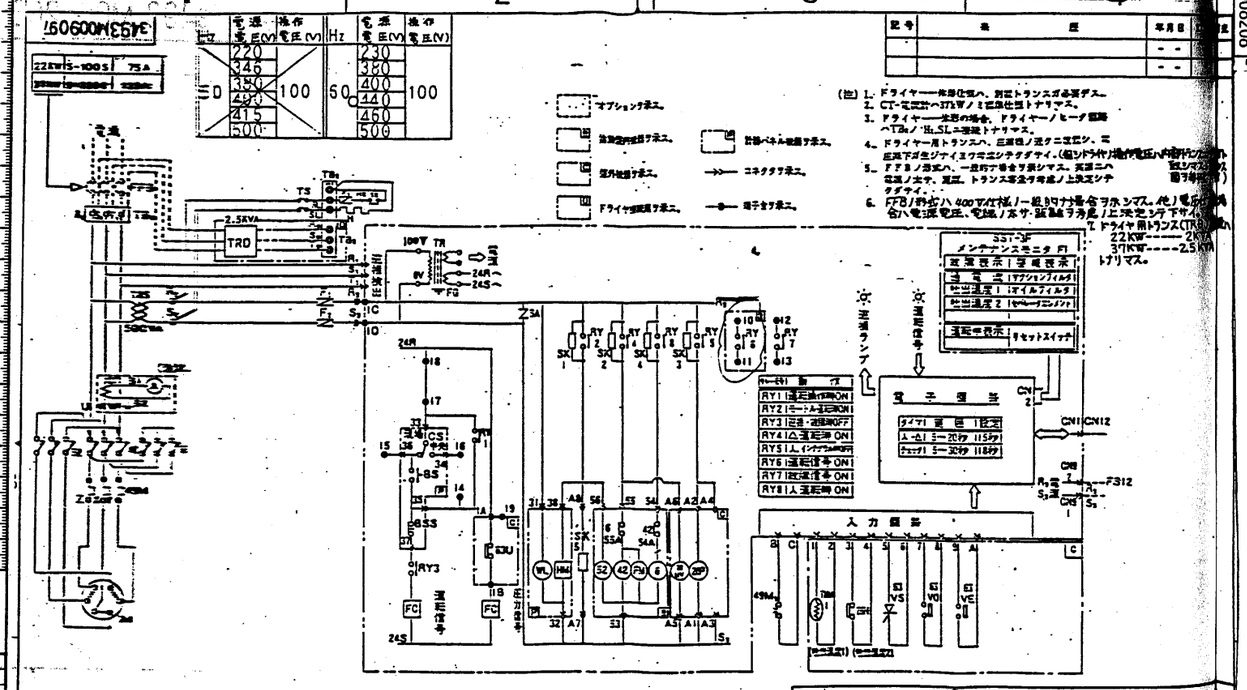

記号	品名	記号	品名	記号	品名	記号	品名	記号	品名
R	電磁継電器(△)	63U	圧力スイッチ	28H	温度スイッチ	S2	電磁開閉器(3コイル)	FC	フォトカプラ
S	電磁継電器(⊥)	RY	ミニチュアリレー	SK	サークキラー	IM	圧縮機モートル	FFB	ヒューズブレーカ
THM	サーマルリレー	A	電圧計	63VS	吸圧センサ(アナログ)(フィルタ)	SA	サージアブソーバ	H	ヒータ
FM	ファンモートル	CS	切換スイッチ	63VO	吸圧スイッチ(オイルフィルタ)			TS	スイッチ(ヒータON/OFF)
C	電磁接触器	WL	電源ランプ	63VE	吸圧スイッチ(オイルセパレータ)	20P	吸気電磁弁	TRS	トランス(ヒータ用)
HM	電源時間計	BS	運転押しボタンスイッチ	CN	コネクタ	20UV	起動電磁弁	TRD	トランス(ドライヤー用)
F	ガラス管ヒューズ	BSS	停止押しボタンスイッチ	TB_T	端子台(6P)	F1	メンテナンスモニタ		
	端子台(3P)	THM	サーミスタ	TR	トランス	FS	ファスト端子		

製品	品名コード	設計コード	GTコード
製図 ナカジマ	85-11-15	三角法	品名 HISCREW OSP-22WI ~~OSP-37WI~~
直計	- -		
不図 タカダ	85-11-15		
事業 ナカヤ	承認 トリゴエ	尺度 N.T.S	400/100V シーケンス

日立製作所 習志野工場清水光名分工場

図番 3493 M009097

3493M009097

工事名	廿日市市ごみ処理施設建設工事
図面番号	RH80241
発注文書	廿日市市 殿
機器名称	機械設備 アフタ用空気圧縮機 ミーケス・現付121
図番	CSRH80241-08-102
株式会社	荏原製作所

付属品	個数	仕様				
ホースバンド	2	最高使用圧力38℃、入口圧力35℃、入口空気圧力7kgf/cm²(g)、露点温度4℃のマッチ品。				
ホースカップリング	2	最高使用圧力 / 許容入口圧力	kgf/cm²(g)	9.5	制御電力 (50/60Hz) W	300/400
マグネット (別品)	1	圧縮空気入口温度	℃	50～85	電流 (50/60Hz) A	5.8/5.4
オートドレントラップ	1	出口空気露点	℃	圧力下 3～15	使用冷媒	R12
ノズルスムルボ(別品)	1	処理空気量	l/min	～840	電圧 V	1φ100 50/60Hz
		冷凍機全体出力	kW	0.15	重量 kg	30

注) バッテリーパネル部外観色：マンセル№7.5GY7/1.5(HDN-15B)、マンセル№5YR5.5/4(HDN-15)

製図	山崎	84.9.29	尺度	1/6
承認				
承認				
承認	中村	84.9.26		

日立製作所
(トキコ株式会社製造)

HDN-15B, HDN-15
エアードライヤー

図番 6K-4076-1

圧縮機本体	シリンダ内径×行程×シリンダ数	90mm×50mm×3	電動機	型式		EV90P-4X
	公称圧力 kgf/cm²(g)	8.5		出力		5.5kW
	回転数 rpm	50Hz 60Hz 900		回転数 rpm	50Hz 60Hz 1440 1720/1740	
	吐出量 l/min	50Hz 60Hz 800		極数	P	4
				定格電圧 V	50Hz 60Hz 220	
	Vベルト	50Hz 5V-850	受タンク	胴径	mm	305
		60Hz 5V-800		全長	mm	1570
概算重量 kg		205		全容積	l	170

外装色：マンセル値 7.5 GY 7/2

製図	小笠原	84.12.14	尺度	1/10
承認				
承認				
承認	中尾			

日立製作所
(トキコ株式会社製造)

5.5kWオイルフリーベビコン
定置型式 5.5OU-8.5T

図番 6K-5196

PTK、空気取入口
オリフィス付のニップル
PSH空気入口
PSH空気出口
PSH
PSHV
ストレーナ
空気出口
ドレン抜き弁
ドレン抜き
ホース
ホースバンド
ホースバンド
オートドレントラップ
PTKとトレシテ接続口
140
190
30
20
120
140
20
20
20

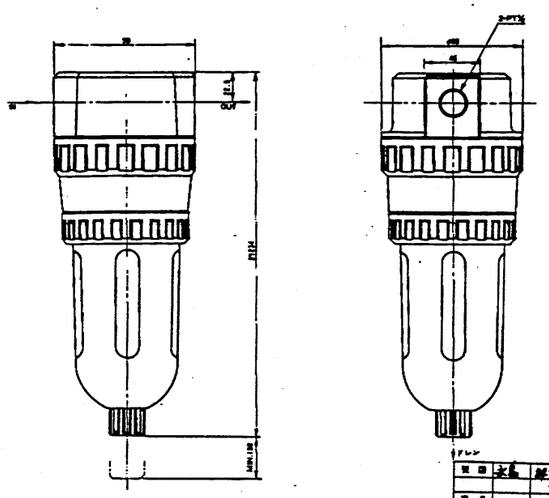

項目			HMF-13
処理空気条件	処理空気量	ℓ/min	750
	入口空気温度	℃	30
	入口空気圧力	kgf/cm²(g)	7
使用条件	使用流体	—	圧縮空気
	入口温度範囲	℃	5～60
	周囲温度範囲	℃	5～60
	最高使用圧力	kgf/cm²(g)	9.9
清浄度		μm	0.01
油分除去率		PPM W/W	0.5PMW
圧力降下	初期	kgf/cm²(g)	0.1
	寿命	kgf/cm²(g)	0.7
主要寸法	外形寸法 高さ×幅×奥行	mm	90×224
	配管接続口径	—	PT1/2
重量		kg	1.0

型番	材質	材料名	尺度	日立製作所 (トキコ株式会社製造)
承認			1/2	
作成				
承認				

ミクロミストフィルタ
HMF-13

6K-4746

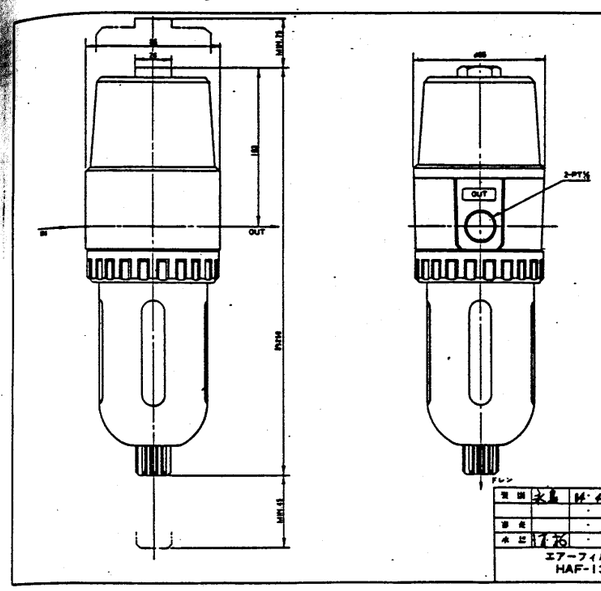

項目			HAF-13
処理空気条件	処理空気量	ℓ/min	750
	入口空気温度	℃	30
	入口空気圧力	kgf/cm²(g)	7
使用条件	使用流体	—	圧縮空気
	入口温度範囲	℃	5～60
	周囲温度範囲	℃	5～60
	最高使用圧力	kgf/cm²(g)	9.9
清浄度		μm	0.3
圧力降下	初期	kgf/cm²(g)	0.1
	寿命	kgf/cm²(g)	1.0
主要寸法	外形寸法 高さ×幅×奥行	mm	86×250
	配管接続口径	—	PT1/2
重量		kg	1.65

型番	材質	材料名	尺度	日立製作所 (トキコ株式会社製造)
承認			1/2	
作成				
承認				

エアーフィルタ
HAF-13

6K-4744

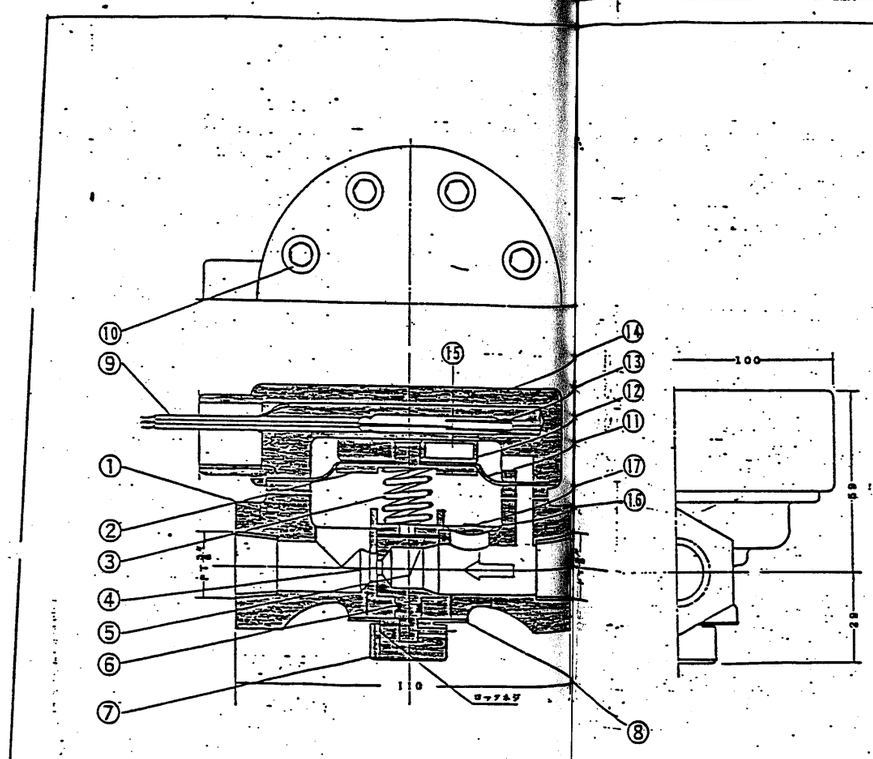

❸部品明細表

番号	部品名称	材質	数量	備考
1	ボディー	D.C.3	1	
2	ダイヤフラム押え	S.S.S.M	1	
3	コイルばね	SUS 304	1	
4	可変絞り弁	S.S.S.M	1	
5	拡散管	ポリアセタール	1	
6	Oリング	ニトリルゴム	1	P-5
7	両面フマミ	アルミ	1	
8	目盛板	アルミ板	1	
9	ワード線		1	
10	スプラッターボード	S S 4 1	8	
11	ダイヤフラム	ニトリルゴム ナイロン入	1	
12	磁石組入部	磁石ゴム	1	
13	リードスイッチ	RS-1621	1	Cibrnex製
14	スイッチ組入部	磁石ゴム	1	
15	永久磁石	NES-1	1	東芝特殊金属製
16	バイパス弁	ポリアセタール	1	
17	磁性管	N A S P H	1	日本特殊工業製

❹製作要領

品目	PT ¾	仕様	
使用流量	3 ℓ/min	開閉電源	AC 200V 0.4A AC 100V 0.8A DC 100V 0.3A DC 48V 0.6A DC 24V 0.8A
検知流量	ℓ/min		
検知流量	1.3 ℓ/min	開度調整	
使用圧力	kg/cm²	耐圧試験	1.5kg
耐圧試験	10 kg/cm²		

数量		合計	2
		発行者	

NP-R型
フローリレー組立図
PAT.No. 6885

15.3.26	上田中		14.8.26	TK	
年月日	作図		年月日	作図	承認

日機工業株式会社 | 図番 FL-4000090A

Ref.No. 80-25

台数 1

工事名	甘日市市ごみ処理施設建設工事	用途	
図面番号	RH80241	発注先	甘日市市 殿
品名/	品/文	設計番号	殿
会長 / 部長 / 係長 / 担当		品名	推設備 計装用空気圧縮機 フィルター，フロリレー
株式会社 荏原製作所		図番	CSRH80241-08-106

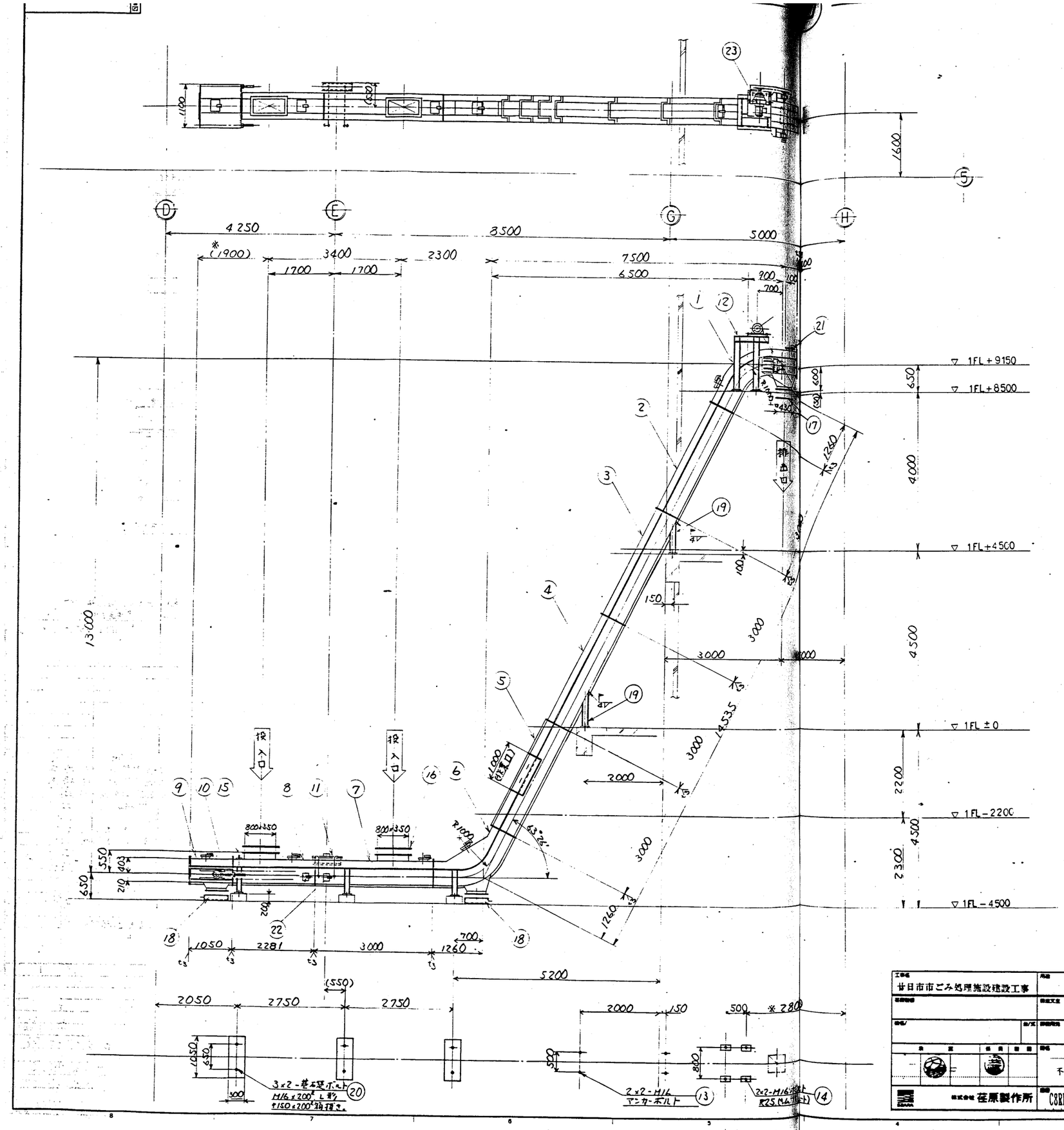

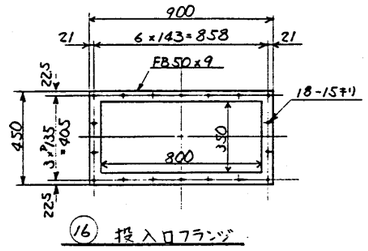

(16) 投入口フランジ

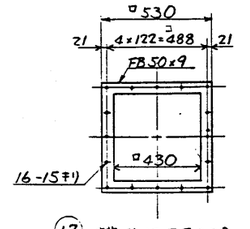

(17) 排出口フランジ

仕様	
搬送物	都市ごみ焼却上がり焼却残さ。(小石、じゃり、ガラス、金物破片、砂等) MAX. φ200mm以下
搬送量	常用: 500 kg/Hr. 最大: 1000 kg/Hr.
見掛比重	1～2 t/m³
コンベア速度	6.6 m/min
温度	150 °C (但し一時的に300°C 冷却もある。)
サイクロ減速機	住友 HM3-18611A-121
モーター	2.2 kW×4P 220V×3φ×60Hz 全閉外扇屋内形、排油弁付
塗装 本体外面	上塗: B#500 プライマー(大島)相当品 ×2回 上塗: B#500 シルバー(大島)相当品 ×1回
本体内面	塗装なし。
エプロン	塗装なし。
安全カバー	上塗: ラスゴン#50 (関ペ)相当品 ×2回 上塗: プラチナライトR (関ペ)相当品 ×1回 上塗: マーシャル 2.5Y8/12
重量	約 7000 kg
基数	1 台

注1. チェーンメーカ名: (株)椿本スチールチェイン製作所
型式: RF-10100 F 乾燥ミリーズ
(平均破断強度 11.5t, 安全率 10.4)

EBARAがその他品	1	23	サイクロ減速機	上記仕様相当品、住友	
	4	22	ワンタッチ点検窓	CMD-P1 耐熱パッキン付	椿本
	6	21	ワンタッチ点検窓	CMD-P2 耐熱パッキン付	椿本
	6	20	基礎ボルト・ナット	M16×200 L形 N.W付	SS41 (クロメート)
	268	19	脚	C-150×75×6.5	SS41
	2	18	戻り用受皿	R3.2	SS41
	1	17	排出口相フランジ	FB50×9 パッキン B N付	SS41
	2	16	投入口相フランジ	FB50×9 パッキン B N付	SS41
	1	15	戻り防止ゴム		SS41
	4	14	ライムプレート	R25	SS41
	4	13	アンカーボルト	M16	SS41
	1	12	モーター架台	C-150×75×6.5	SS41
	1	11	給油装置		SGP
	2	10	スプリング式テークアップ		SS41
	1	9	テールケーシング	R4.5 上蓋 R3.2 FB50×6	
	1	8	中間ケーシング		
	1	7	中間ケーシング		
	1	6	曲り部ケーシング		
	1	5	中間ケーシング		
	1	4	〃		
	1	3	〃		
	1	2	中間ケーシング		
	1	1	ヘッドケーシング	R4.5 上蓋 R3.2 FB50×6	SS41

No.	名称	図番又は寸法	材質	重量

工事名	廿日市市ごみ処理施設建設工事	用途	
発注者	廿日市市 殿	設計者	殿
図名	灰出し設備 不燃物搬送コンベヤ	図番	C8RH80241-09-102
株式会社荏原製作所			

承認	三浦	検図	阿部 63.4.21
製図	63.4.15	尺度	1/50
マイクロ編		第三角画法	

株式会社荏原製作所 殿
廿日市市 殿
廿日市市ごみ処理施設建設工事
C9010. 不燃物搬送コンベヤ

日南産業株式会社

85352-01000 △1

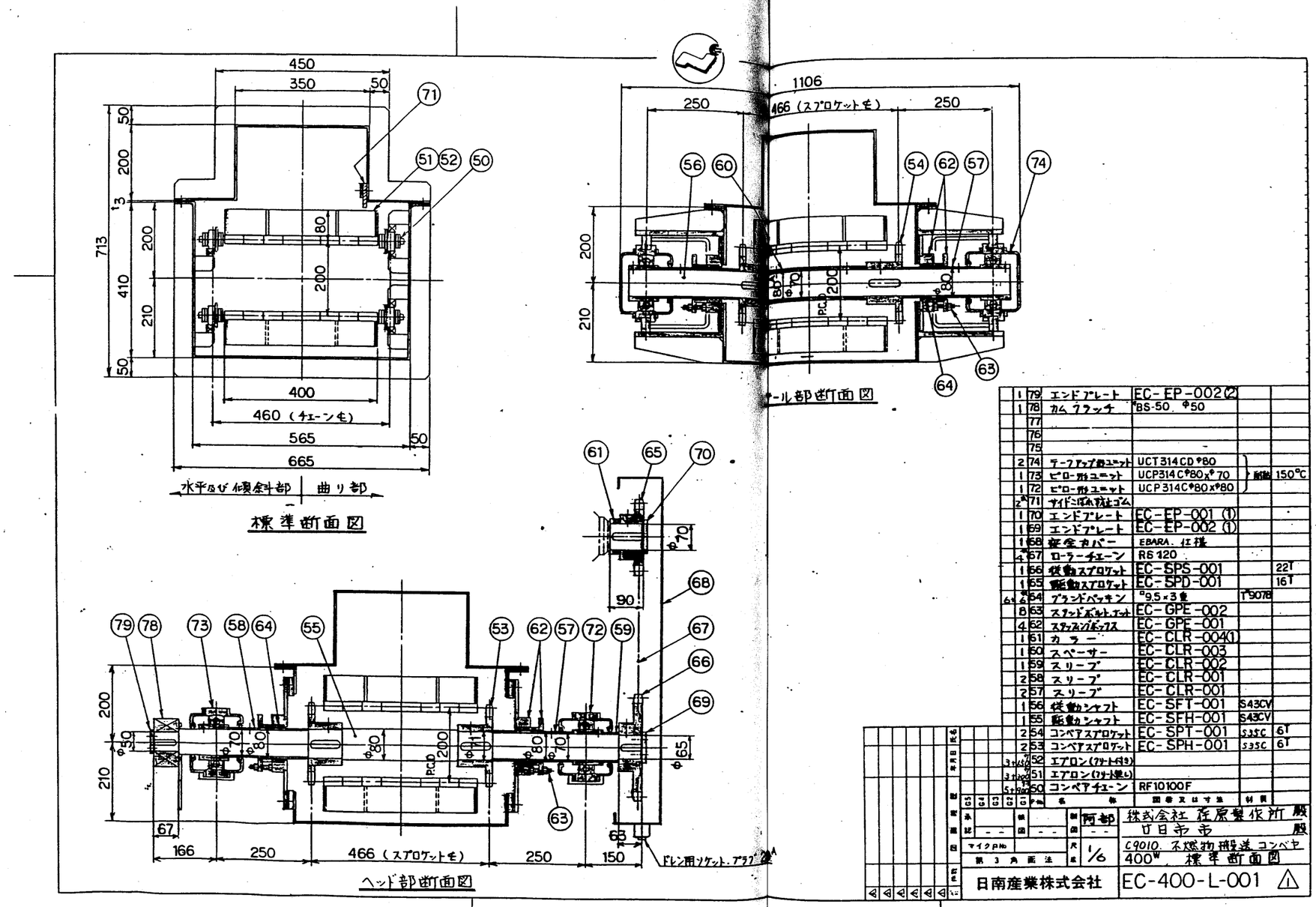

1	79	エンドプレート	EC-EP-002 (2)		
1	78	カムクラッチ	BS-50 φ50		
	77				
	76				
	75				
2	74	テークアップ形ユニット	UCT314CD φ80	耐熱	150°C
1	73	ピロー形ユニット	UCP314C φ80 x φ70		
1	72	ピロー形ユニット	UCP314C φ80 x φ80		
2	71	サイドこぼれ防止ゴム			
1	70	エンドプレート	EC-EP-001 (1)		
1	69	エンドプレート	EC-EP-002 (1)		
1	68	安全カバー	EBARA. 仕様		
4	67	ローラーチェーン	RS 120		
1	66	従動スプロケット	EC-SPS-001		22T
1	65	駆動スプロケット	EC-SPD-001		16T
6	64	ブランドパッキン	□9.5×3重	T9078	
8	63	スタッドボルト・ナット	EC-GPE-002		
4	62	スタッフィングボックス	EC-GPE-001		
1	61	カラー	EC-CLR-004 (1)		
1	60	スペーサー	EC-CLR-003		
1	59	スリーブ	EC-CLR-002		
2	58	スリーブ	EC-CLR-001		
2	57	スリーブ	EC-CLR-001		
1	56	従動シャフト	EC-SFT-001	S43CV	
1	55	駆動シャフト	EC-SFH-001	S43CV	
2	54	コンベアスプロケット	EC-SPT-001	S35C	6T
2	53	コンベアスプロケット	EC-SPH-001	S35C	6T
3+650	52	エプロン(フリート付き)			
3+200	51	エプロン(フリート無し)			
5+900	50	コンベアチェーン	RF10100F		

承認	検図	製図 阿部	株式会社 荏原製作所 殿
マイクロNo		尺度 1/6	廿日市市 殿
第3角画法			C9010. 不燃物搬送コンベヤ 400W 標準断面図
日南産業株式会社			EC-400-L-001 △1

工事名	廿日市市ごみ処理施設建設工事
荏原製作所	RH80241
株式会社 荏原製作所	
用途	
御注文主	廿日市市 殿
御使用先	殿
図名	灰出し設備 不燃物搬送コンベヤ 断面図
図番	C8RH80241-09-104
尺度	1
REV	

製作仕様書

SHI NO. GCDL0504A

ORDER NO. /	/
ITEM NO. /	/
/	/
/	/

1. 御注文主 殿
2. 機器名称 サイクロ減速機
3. 台数 1 台
4. 仕様
   - 形式 HM3-22284
   - 減速比 1479 : 1
   - 定格出力トルク 1250 kgf·m
   - 入力回転数 1800 rpm
   - 出力回転数 1·2 rpm
   - 電動機 三相誘導電動機 2·2 kW, 4 P, 220 V, 60 Hz, 1800 rpm 巨種絶縁, 連続定格 端子箱電線管式 PF3/4
   - 減速機 サイクロ減速機 潤滑方式 油浴式潤滑 外力バー材質特殊 FCD45
5. 外形寸法&重量
   - 外形寸法 外形図番 CF09609G キー JIS B-1301-1976 平行キー
   - 概略重量 452 kg

来歴 1)

87年09月08日

承認	担当
横原	佐藤

DA-041400 ｴﾊﾟﾗｾｲﾀｸﾗｼｮ 殿

住友重機械工業株式会社

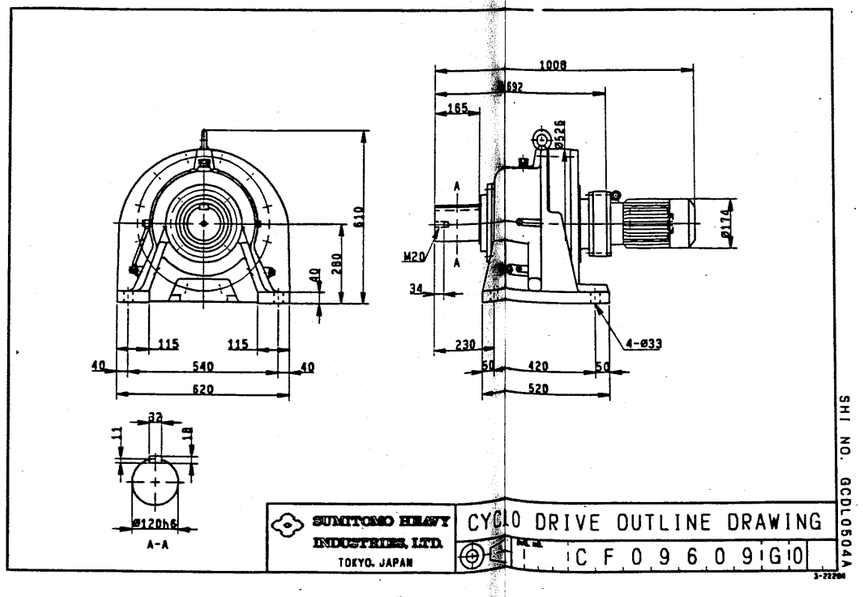

SUMITOMO HEAVY INDUSTRIES, LTD. TOKYO, JAPAN

CYCLO DRIVE OUTLINE DRAWING

C F 0 9 6 0 9 G 0

3-22284

製作仕様書

SHI NO. GCDL0505A

ORDER NO. /	/
ITEM NO. /	/
/	/
/	/

1. 御注文主 殿
2. 機器名称 サイクロ減速機
3. 台数 1 台
4. 仕様
   - 形式 HM3-22284
   - 減速比 1479 : 1
   - 定格出力トルク 1250 kgf·m
   - 入力回転数 1800 rpm
   - 出力回転数 1·2 rpm
   - 電動機 三相誘導電動機 2·2 kW, 4 P, 220 V, 60 Hz, 1800 rpm 巨種絶縁, 連続定格 端子箱電線管式 PF3/4
   - 減速機 サイクロ減速機 潤滑方式 油浴式潤滑 外力バー材質特殊 FCD45
5. 外形寸法&重量
   - 外形寸法 外形図番 CF09609G キー JIS B-1301-1976 平行キー
   - 概略重量 452 kg

来歴 1)

87年09月08日

承認	担当
横原	佐藤

DA-041400 ｴﾊﾟﾗｾｲﾀｸﾗｼｮ 殿

住友重機械工業株式会社

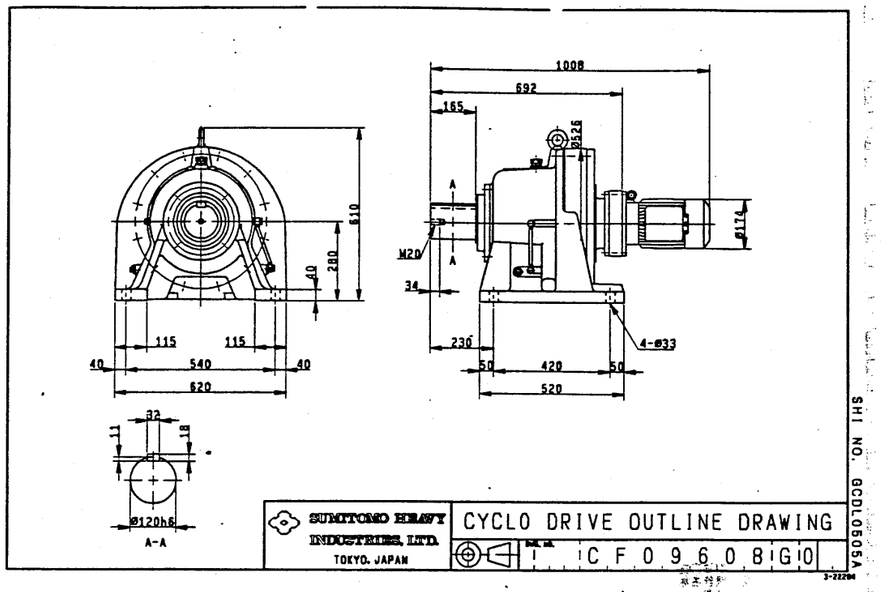

SUMITOMO HEAVY INDUSTRIES, LTD. TOKYO, JAPAN

CYCLO DRIVE OUTLINE DRAWING

C F 0 9 6 0 8 G 0

3-22284

SHI NO. GCDL0505A

工事名 廿日市市ごみ処理施設建設工事	用途
在原製作所 RH80241	御注文主 廿日市市 殿
機名/ 台/式	御使用先 殿
承認 / 係員 / 製図	図名 反転し設備 不燃物搬送コンベヤ用 モータ
株式会社 荏原製作所	図番 C8RH80241-09-107

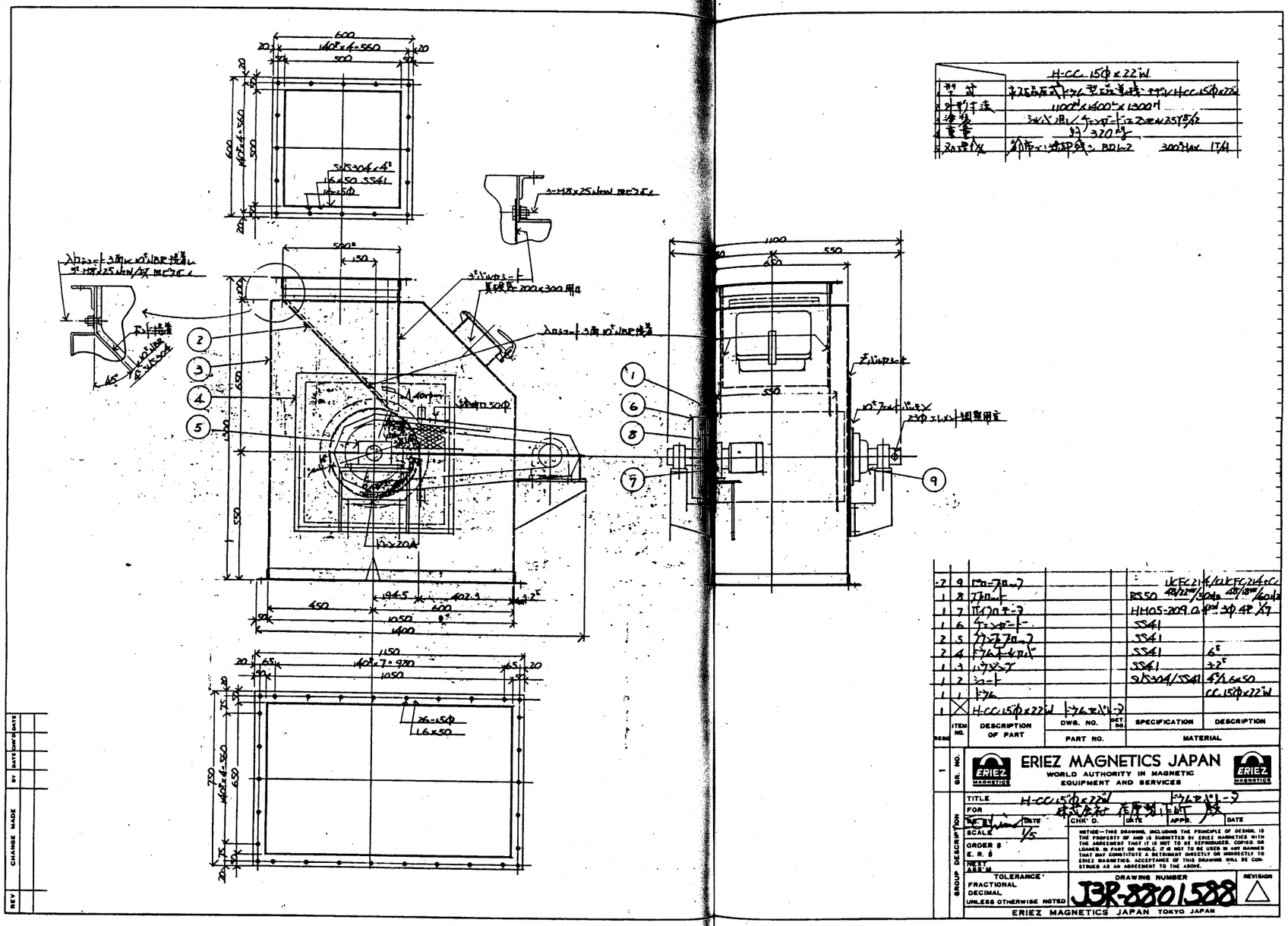

		H-CC.150φ×22W.			
1	型式	ドラム形磁選機 型式:H-CC.150φ×22W			
1	外形寸法	1100W×1400L×1300H			
1	磁束	3KG以上/ギャップ=[illegible]			
1	重量	約320kg			
1	駆動モータ	三相[illegible]×[illegible]P 0.4kW BDL-2	300V 4W 1/4		

REQ.	ITEM NO.	DESCRIPTION OF PART	DWG. NO. / PART NO.	DET. NO.	SPECIFICATION	DESCRIPTION
1	9	ローラ			UCFC214/UCFC214+CC	
1	8	フランジ			BS50	48/22mm/50φ 48/18mm/40φ
1	7	ドライブシャフト			HH05-209.0	30φ 42 X7
1	6	チャンネル			SS41	
2	5	ブラケット			SS41	
2	4	ドライブカバー			SS41	6t
1	3	ハウジング			SS41	32t
1	2	シート			SUS304/SS41	4t/L6×50
1	1	ドラム				CC.150φ×22W
1		H-CC.150φ×22W ドラムマグネット				

GR. NO. 1

ERIEZ MAGNETICS JAPAN
WORLD AUTHORITY IN MAGNETIC EQUIPMENT AND SERVICES

TITLE: H-CC.150φ×22W ドラムマグネット
FOR: 株式会社 荏原製作所 殿
SCALE: 1/5
ORDER #:
E. R. #:
NEXT ASS'M:
TOLERANCE: FRACTIONAL / DECIMAL / UNLESS OTHERWISE NOTED
DRAWN: DATE
CHK'D: DATE
APPR.: DATE

NOTICE—THIS DRAWING, INCLUDING THE PRINCIPLE OF DESIGN, IS THE PROPERTY OF AND IS SUBMITTED BY ERIEZ MAGNETICS WITH THE AGREEMENT THAT IT IS NOT TO BE REPRODUCED, COPIED, OR LOANED, IN PART OR WHOLE. IT IS NOT TO BE USED IN ANY MANNER THAT MAY CONSTITUTE A DETRIMENT DIRECTLY OR INDIRECTLY TO ERIEZ MAGNETICS. ACCEPTANCE OF THIS DRAWING WILL BE CONSTRUED AS AN AGREEMENT TO THE ABOVE.

DRAWING NUMBER: J3R-8801588
REVISION: △

ERIEZ MAGNETICS JAPAN TOKYO JAPAN

磁選機仕様

1. 数量　1本
2. 形式　ドラム形磁選機
3. 処理物　都市ごみ焼却残渣破砕物
4. 能力　1T/H
5. 磁束密度　1000ガウス
6. 電動機　0.4kW×220V

工事名	廿日市町ごみ処理施設建設工事
注番/機番	RH80241
品名/	
注文先	廿日市町 殿
納入先	殿
品名	灰出し設備 磁選機
図番	C8RH80241-09-100
尺度	1:5
REV.	

株式会社 荏原製作所

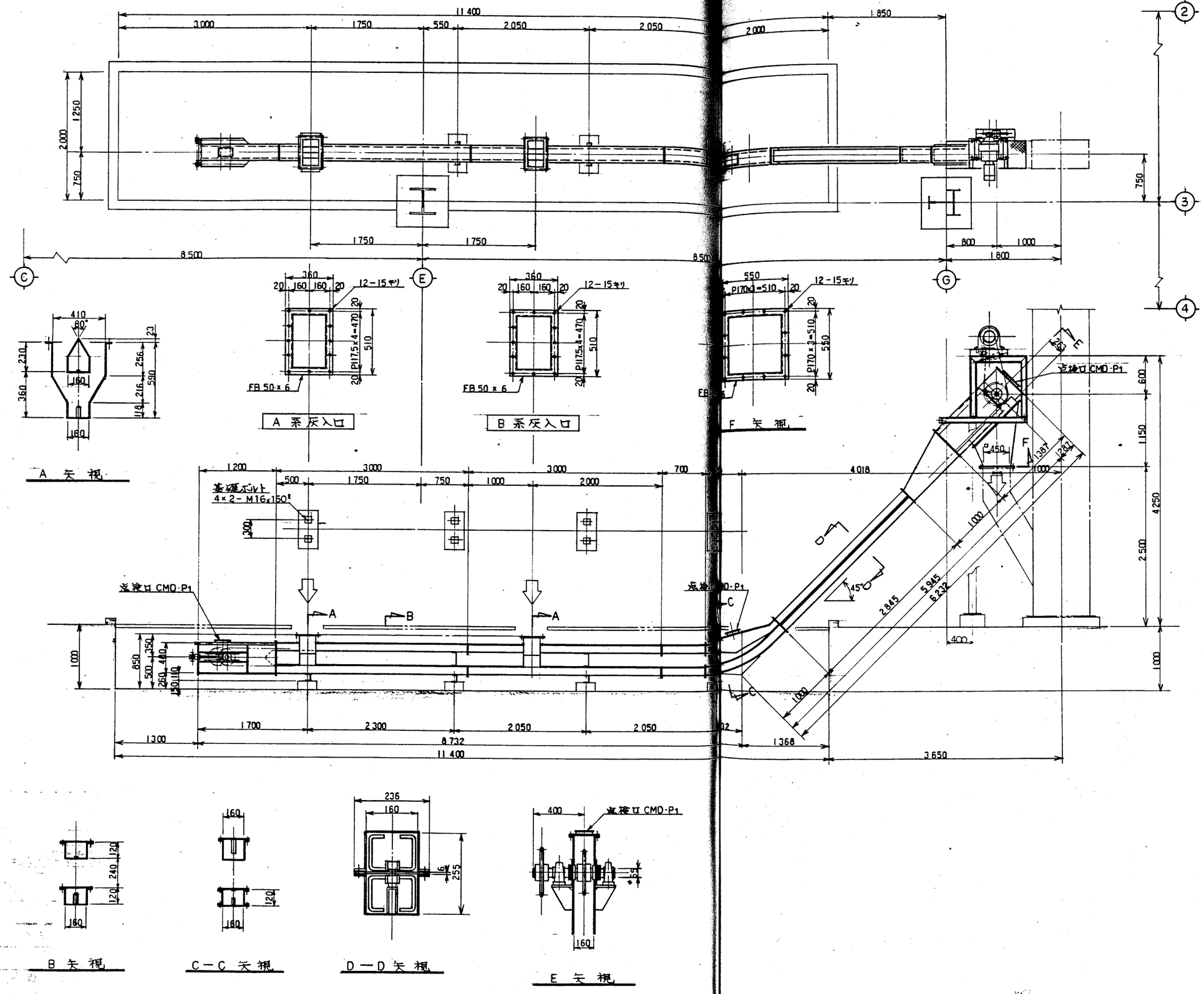

機器仕様

1) 形式 : チェーンコンベヤ
2) 数量 : 1
3) 主要項目
(1) 運搬物 : 重点基じん焼再基灰
(2) 能力 : 1.5 t/H (max)
(3) 材質 : 鋼板製
(4) 駆動 : 電動機 : 2.2kW×220V
(5) チェーン : 槍本チェーン RF450W-M-1L
マミ 101.6 m/m 平均破断強度 8t

工事名	廿日市市ごみ処理施設建設工事
用途	
発注文主	廿日市市 殿
設計	殿
図名	灰出し設備 NO.1 ダスト搬送コンベヤ
尺度	1:30
図番	C8RH80241-09-101
株式会社	荏原製作所

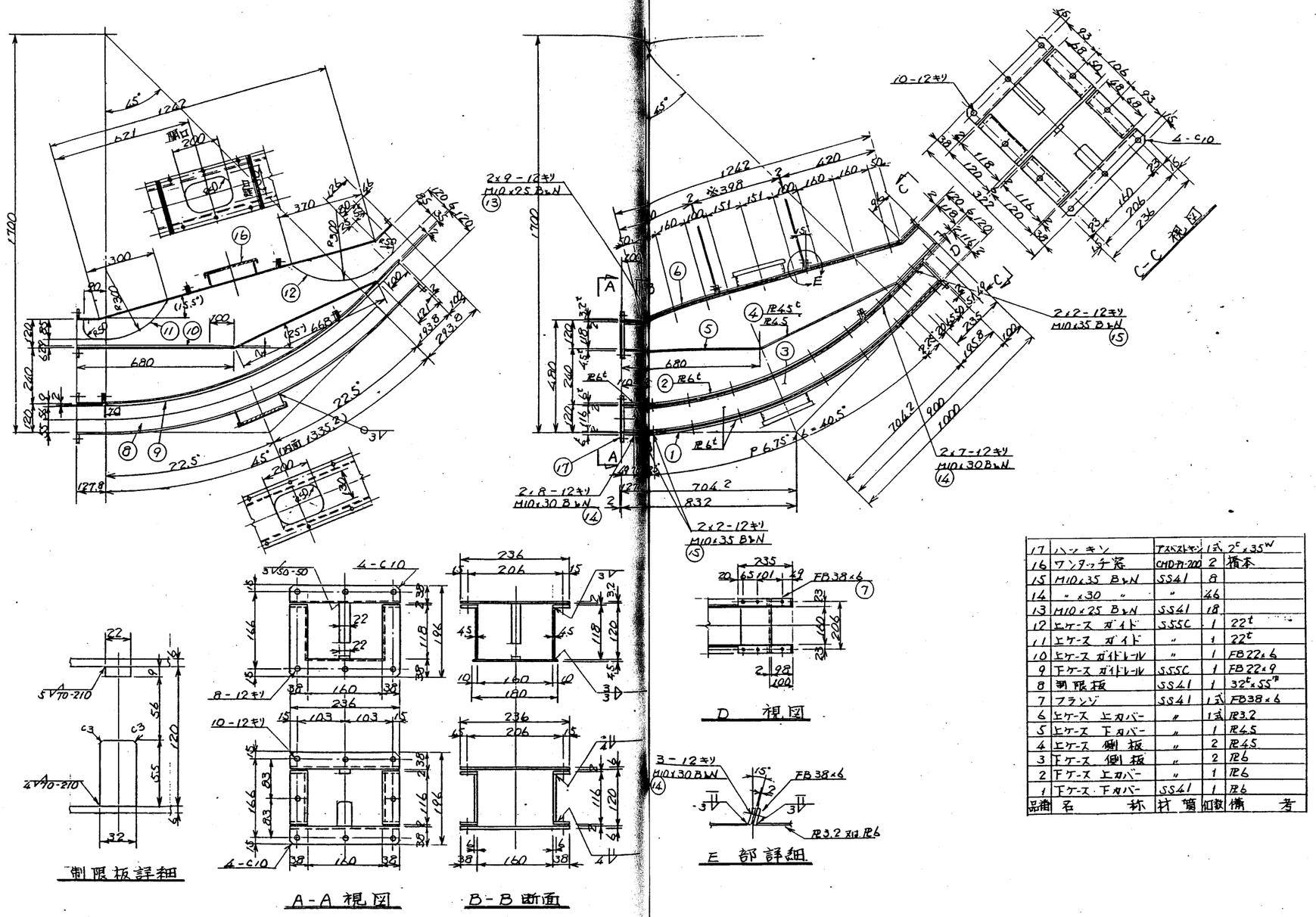

品番	名称	材質	個数	備考
17	ハッキン	アスベストキン	1式	2t×35W
16	ワンタッチ容	CMD-P1-200	2	積本
15	M10×35 B&N	SS41	8	
14	〃×30 〃	〃	46	
13	M10×25 B&N	SS41	18	
12	上ケース ガイド	S55C	1	22t
11	上ケース ガイド	〃	1	22t
10	上ケース ガイドレール	〃	1	FB22×6
9	下ケース ガイドレール	S55C	1	FB22×9
8	制限板	SS41	1	32t×55W
7	フランジ	SS41	1式	FB38×6
6	上ケース 上カバー	〃	1式	PL3.2
5	上ケース 下カバー	〃	1	PL4.5
4	上ケース 側板	〃	2	PL4.5
3	下ケース 側板	〃	2	PL6
2	下ケース 上カバー	〃	1	PL6
1	下ケース 下カバー	SS41	1	PL6

御参考用

工事名	廿日市市ごみ処理施設建設工事
用途	
荏原製番	RH80241
御注文主	廿日市市 殿
設名/	
御使用先	殿
製名	灰出し設備 NO1 タスト搬送コンベヤ 中間ケーシング
株式会社 荏原製作所	C8RH80241-09-110

RH80241-08 ㊐09-08
廿日市 殿向け

製作仕様書

SHI NO. CCDM2909A

ORDER NO.	/ /
ITEM NO.	/ /
	/ /
	/ /

1. 御注文主　殿
2. 機器名称　サイクロ減速機
3. 台数　1　台
4. 仕様
   - 形式　HM3-18711B
   - 減速比　289 : 1
   - 定格出力トルク　200　kgf·m
   - 入力回転数　1800　rpm
   - 出力回転数　6.2　rpm
   - 電動機　三相誘導電動機
     2.2　kW, 4　P, 220　V, 60　Hz, 1800　rpm
     E種絶縁,　連続定格
     端子箱電線管式　PF3/4
   - 減速機　サイクロ減速機
     潤滑方式　油浴式潤滑
     排油用プラグ付（両側）
5. 外形寸法＆重量
   - 外形寸法　外形図番　CF11114G
     キー　JIS B-1301-1976 平行キー
   - 概略重量　147　kg

来歴 1)

88年06月15日

承認	担当
福原	長坂

DA-041400 ｴﾊﾞﾗｾｲｻｸｼｮ　殿

住友重機械工業株式会社

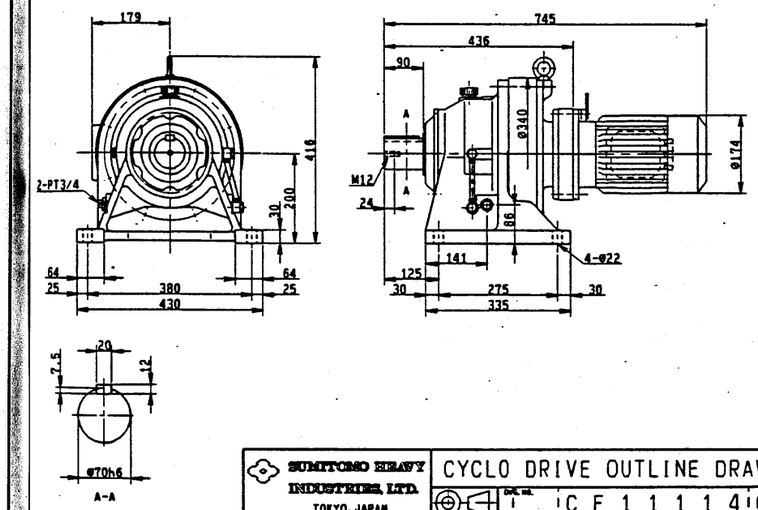

SUMITOMO HEAVY INDUSTRIES, LTD.
TOKYO, JAPAN

CYCLO DRIVE OUTLINE DRAWING

CF11114G0

SHI NO. GCDM2909A

3-18711

工事名	廿日市市ごみ処理施設建設工事
注文番号	CSRH80241
御注文主	廿日市市　殿
御使用先	殿
機名	灰出し設備 NO1 ダスト搬送コンベヤ用 モータ
株式会社	荏原製作所
図番	RH80241-09-105

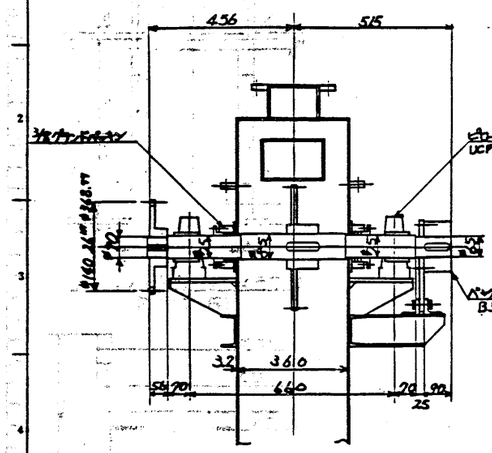

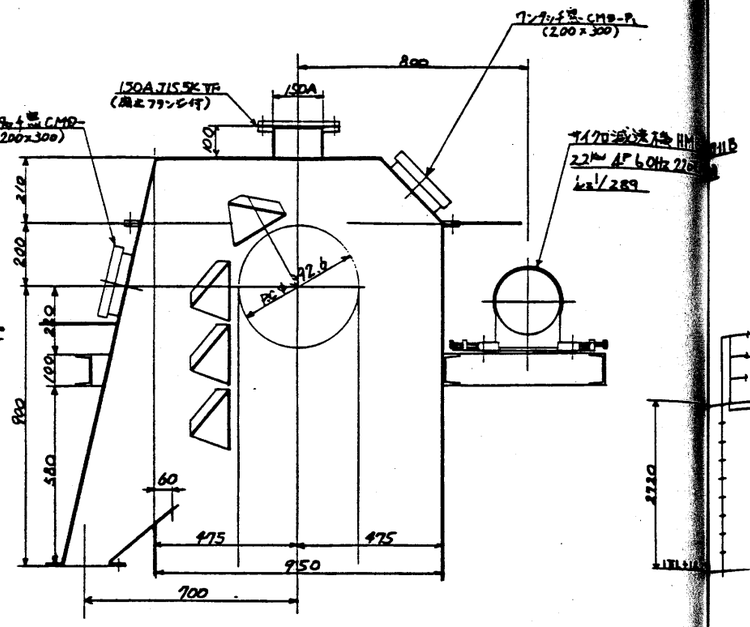

駆動部詳細 S=1/10

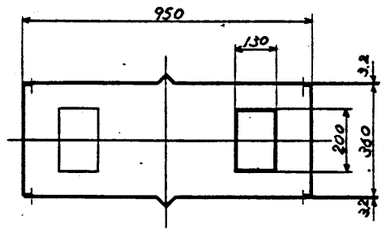

中間部ケース断面 S=1/10

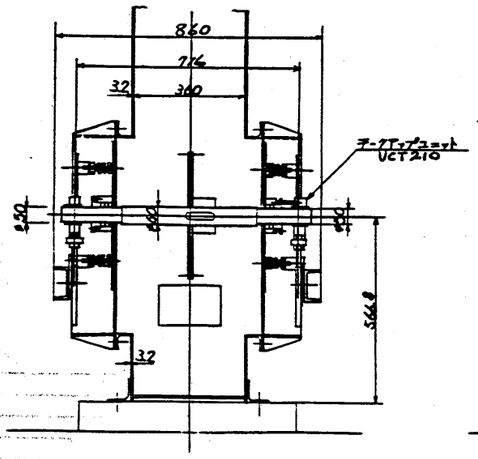

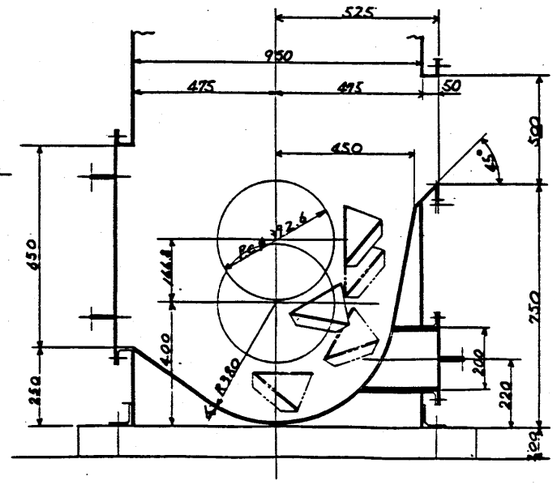

従動部詳細 S=1/10

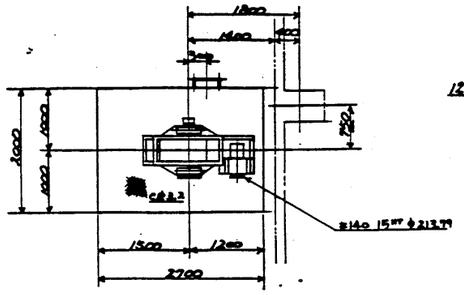

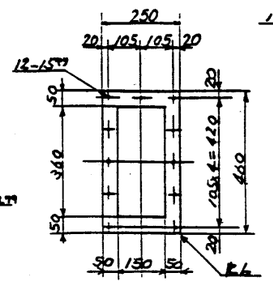

ⓐフランジ詳細(排出口) S=1/10 (補フランジ付)

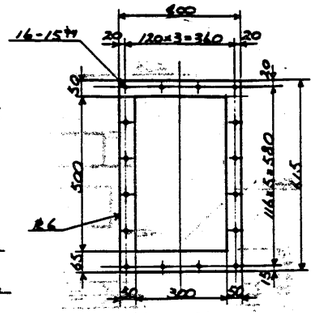

ⓑフランジ詳細(投入口) S=1/10 (補フランジ付)

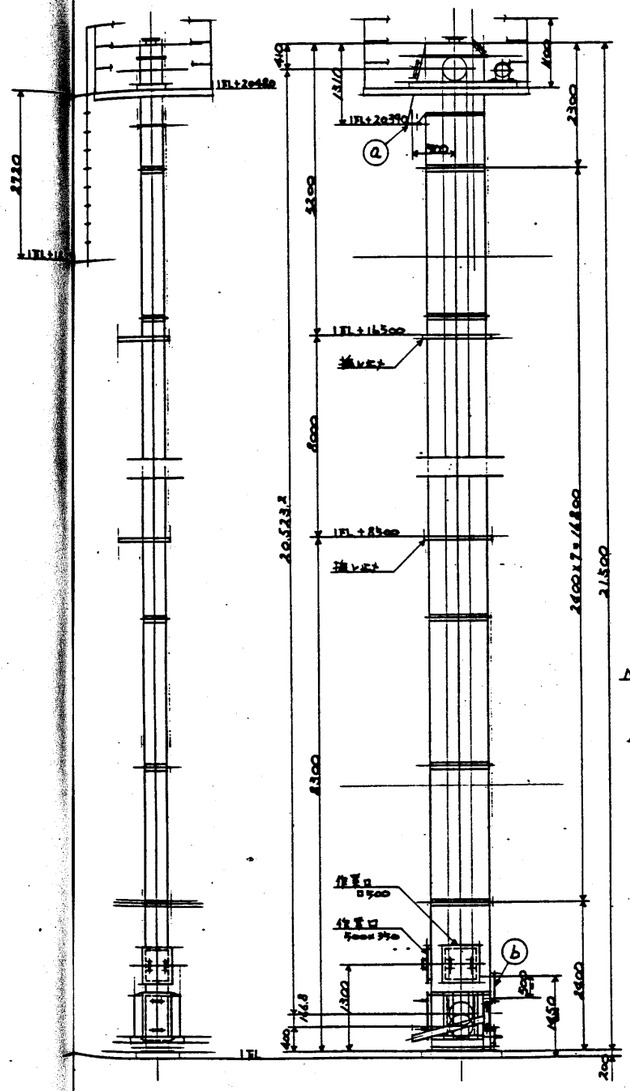

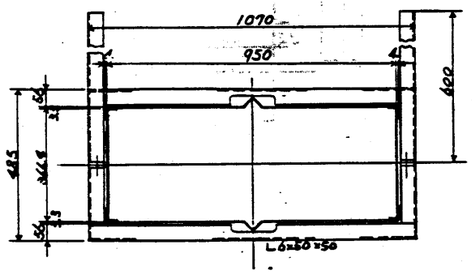

振レ止メ詳細 S=1/10

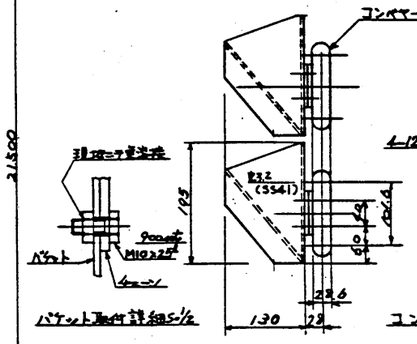

バケット取付詳細 S=1/2

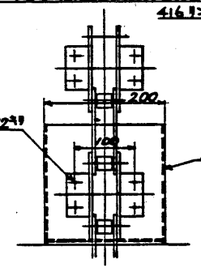

コンベヤーチェーン及バケット詳細 S=1/5

仕様

1) 形式：バケットエレベータ
2) 数量：1基
3) 主要項目
(1) 基礎形：電動機じん基礎共用
(2) 能力：45 T/H (MAX)
(3) 電動機：図示の通り
(4) 寸法：図示の通り

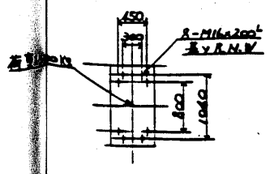

工事名	廿日市市ごみ処理施設建設工事
図面番号	RH80241
発注者	廿日市市
図名	灰出し設備 No.2 ダスト搬送コンベヤ
作成	株式会社 荏原製作所
図番	C8RH80241-09-103

作成	株式会社 荏原製作所殿
縮尺	1/50 1/2
図名	NO.2 ダスト搬送コンベヤ
承認	外観及組立図
作成	角南商事株式会社
図番	E-1051516-005

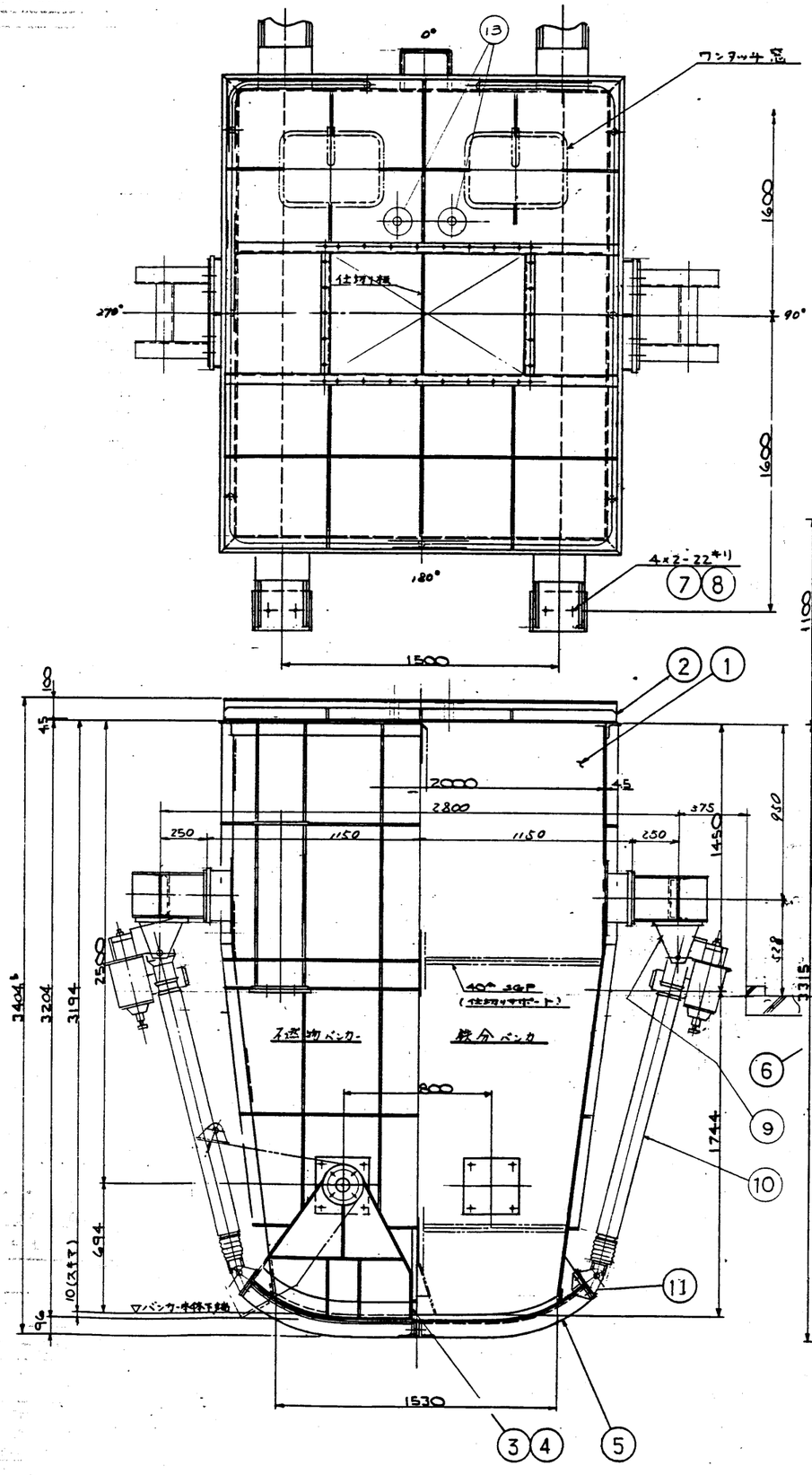

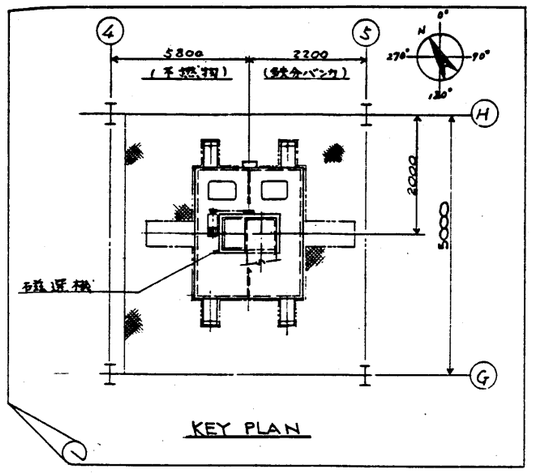

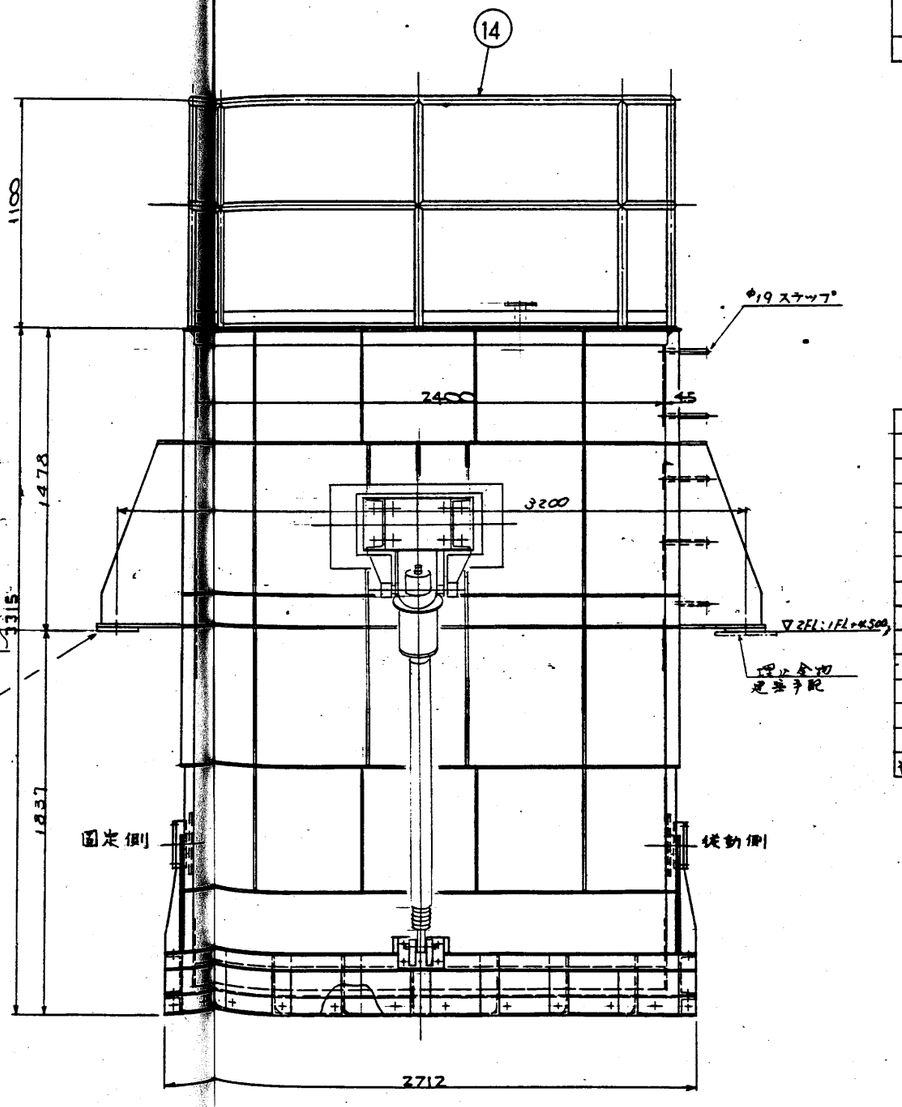

設計条件		
機名	不燃物 鉄分バンカ	
基数	1基	
貯蔵物	不燃物 鉄分	
使用条件	屋内 断続	
容量(12m³)	不燃物 6M³ 鉄分 6M³	
塗装 (耐熱 200°C) 詳細は塗装仕様書を参照のこと.	下地処理	2種ケレンA
	下塗	外面錆止め2回
	上塗	外面仕上げ1回
	内面	不要
	色	不燃 シャンパン 鉄分 2.5Y 8/2
機器重量	4,360kg	

番号	部品名	個数
13	レベル計座	2
12	手摺	1式
11	クレビス座	2
10	モートルシリンダ	2
9	シリンダブラケット	4
8	M20 座金	8
7	M20 ボルト	8
6	シートプレート	4
5	ゲート底板	2
4	ゲートサイドプレート(左)	2
3	ゲートサイドプレート(右)	2
2	バンカ上蓋	1
1	バンカ本体	1

番号	内容・理由	年月日	作	承認

工事番号/JOB No. V-09040 V-09050

工事名/プロジェクト名 廿日市市ごみ処理施設建設工事

宛先 廿日市市 殿

RH80241-

名称 タンク類 部数 1

A. H.

1:15

12M3 不燃物バンカ (鉄分バンカ) 外形図

DOC. No. C8RH80241-09-106

REV.

株式会社 荏原製作所

製番 RH80241

製作仕様書

モートルシリンダ

形式 DGN4T-7J 220V-60Hz ×2台

株式会社荏原製作所 殿

日付 63年 10月 25日

COSMIC INDUSTRY CO.,LTD

コスミック工業株式会社

□本　社 広島県福山市本郷町1649 〒729-02
TEL 0849(36)0211㊐

▣東京営業所 東京都千代田区神田須田町1丁目12 (山高ビル4F) 〒101
TEL(03)(254)2644㊐

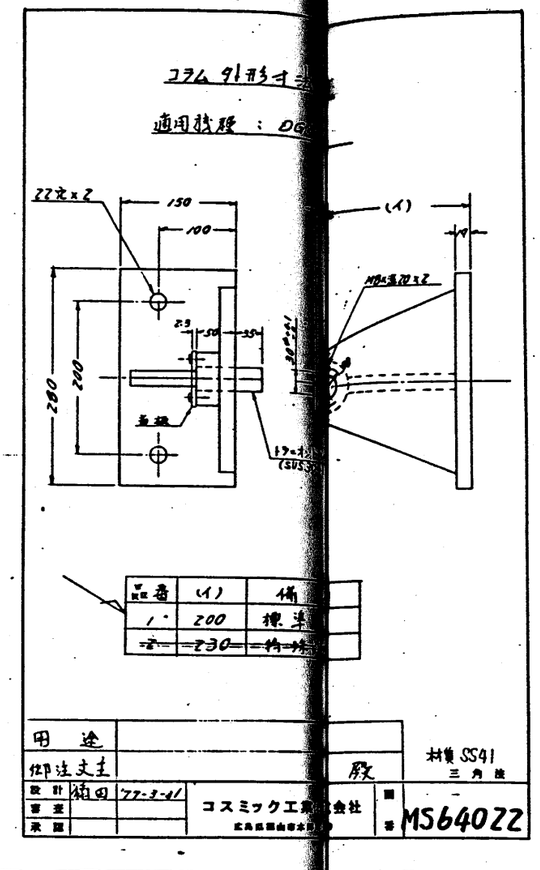

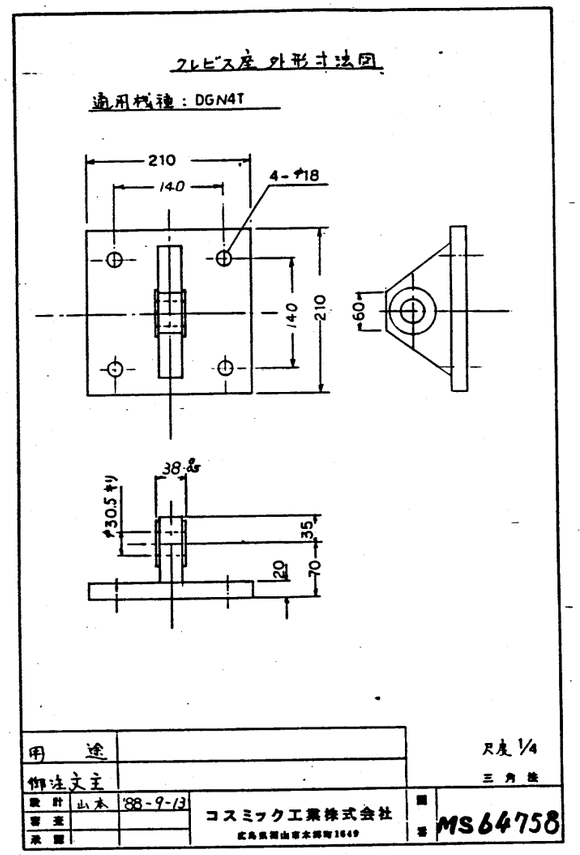

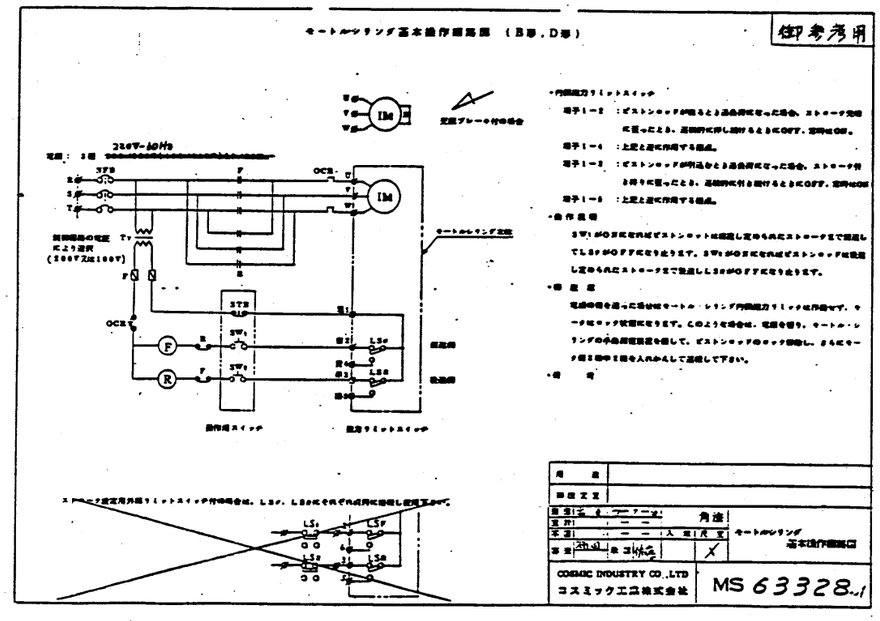

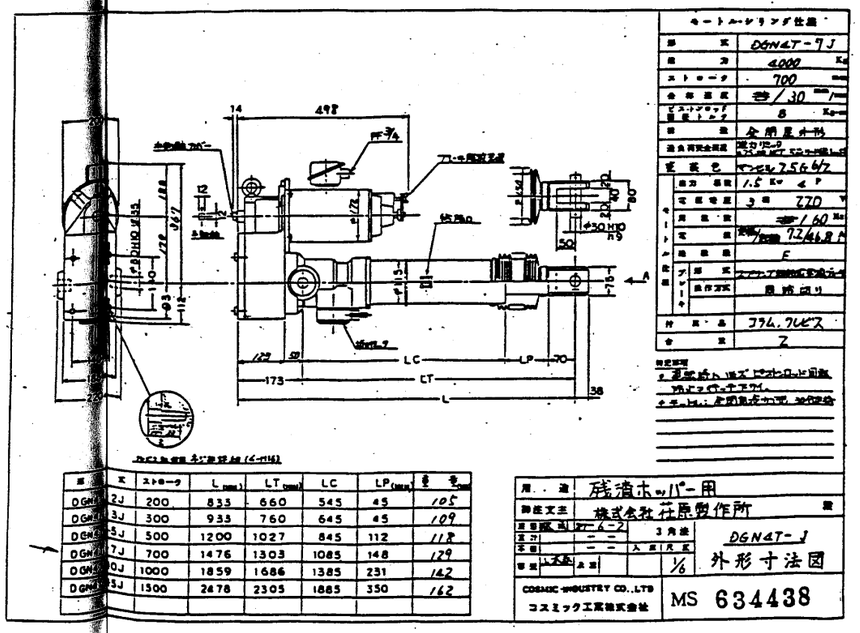

型番	ストローク	L (mm)	LT (mm)	LC	LP (mm)	重量 (kg)
DGN4T-2J	200	833	660	545	45	105
DGN4T-3J	300	933	760	645	45	109
DGN4T-5J	500	1200	1027	845	112	118
DGN4T-7J	700	1476	1303	1085	148	129
DGN4T-9J	1000	1859	1686	1385	231	142
DGN4T-12J	1500	2478	2305	1885	350	162

工事名 廿日市市ごみ処理施設建設工事

RH80241

御注文主 廿日市市 殿

件名 焼却炉 灰出し設備 不燃物破砕機・鉄バンカ用 モータ・シリンダ

株式会社荏原製作所

CSRH80241-09-212

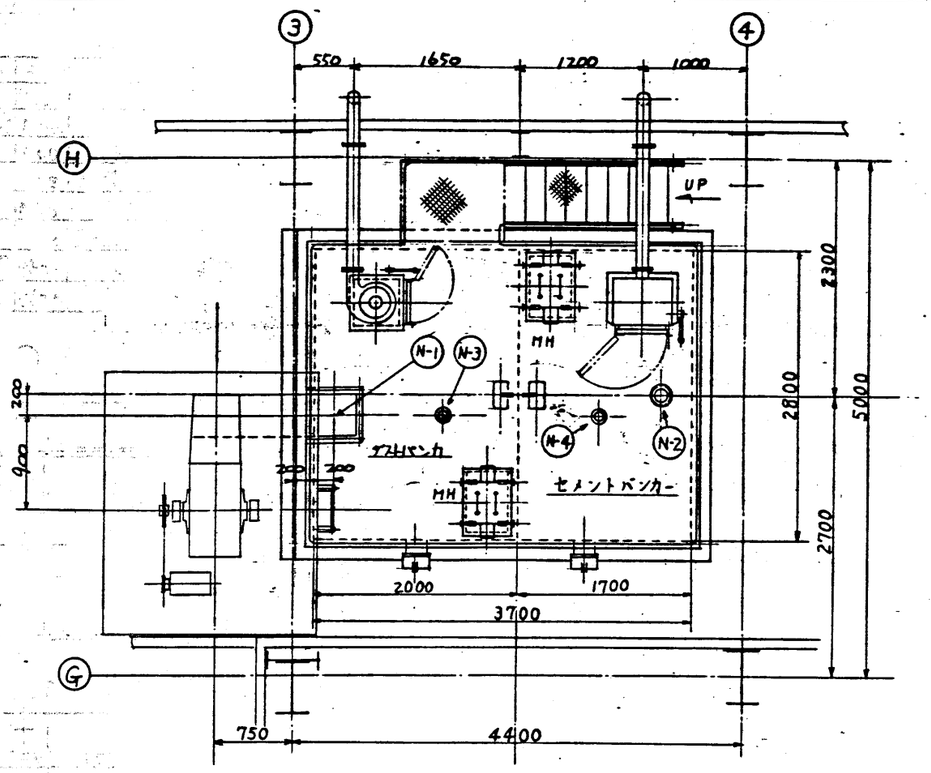

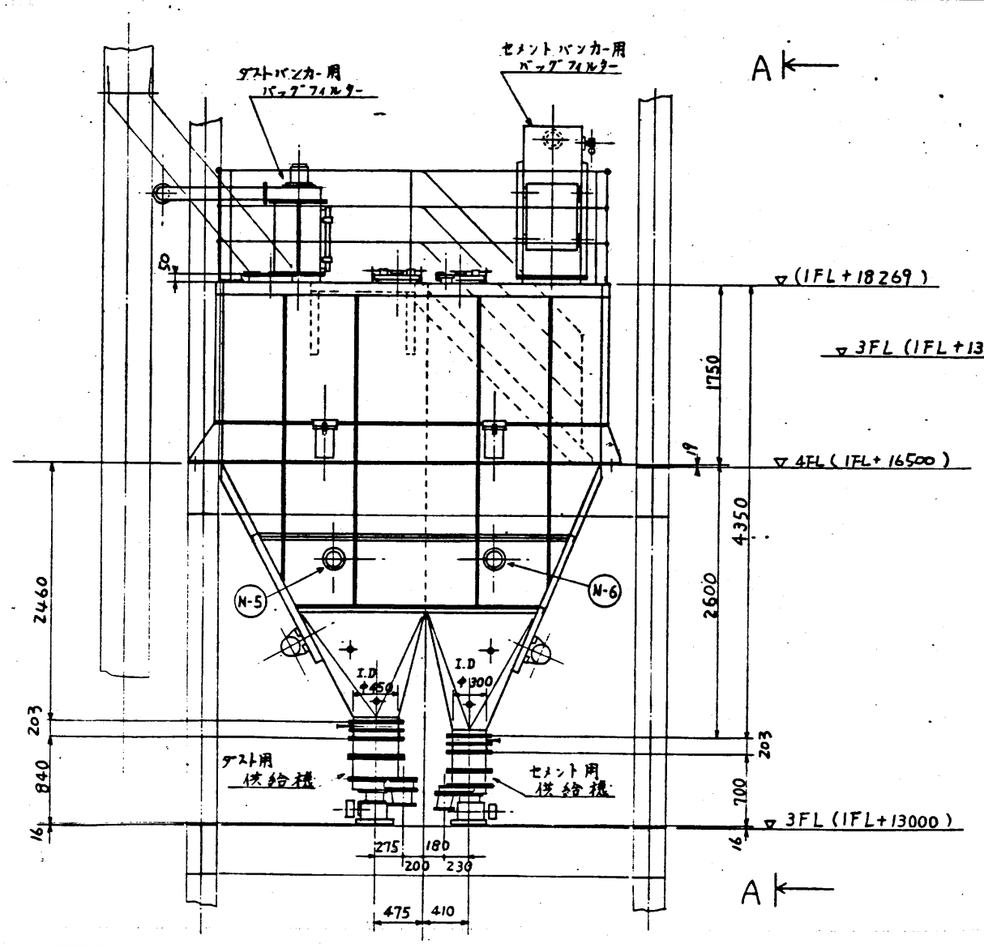

仕様

	ダストバンカー	セメントバンカー
ダストバンカー容量	m^3	
セメントバンカー 〃	m^3	
電動機 (バイブレータ)	0.75 m^3	

	灰用供給機		セメント用供給機	
見掛比重	0.5		見掛比重	1.0
能力	max 1400 kg/h		能力	max 420 kg/h
電動機	1.5 KW × 4P		電動機	0.75 KW × 4P

ダストバンカー用バッグフィルター		セメントバンカー用バッグフィルター	
処理風量	3 m^3/min	処理風量	5~8 m^3/min
フィルター面積	1.7 m^2	フィルター面積	5 m^2
ファン	3 m^3/min 200 mmAq		
電動機	0.75 KW × 2P		

	名称	口径	備考
N-1	ダスト供給口	400 φ	
N-2	セメント供給口	100 A	JIS 5K フランジ STPG38 SCH80
N-3	ダスト上限レベル計座	80 A	
N-4	セメント上限レベル計座	80 A	
N-5	ダスト下限レベル計座	80 A	
N-6	セメント下限レベル計座	80 A	
N-7	エヤレーション ノズル	PT 3/8	焼結金属エレメント
N-8	〃	PT 1/8	エヤパット

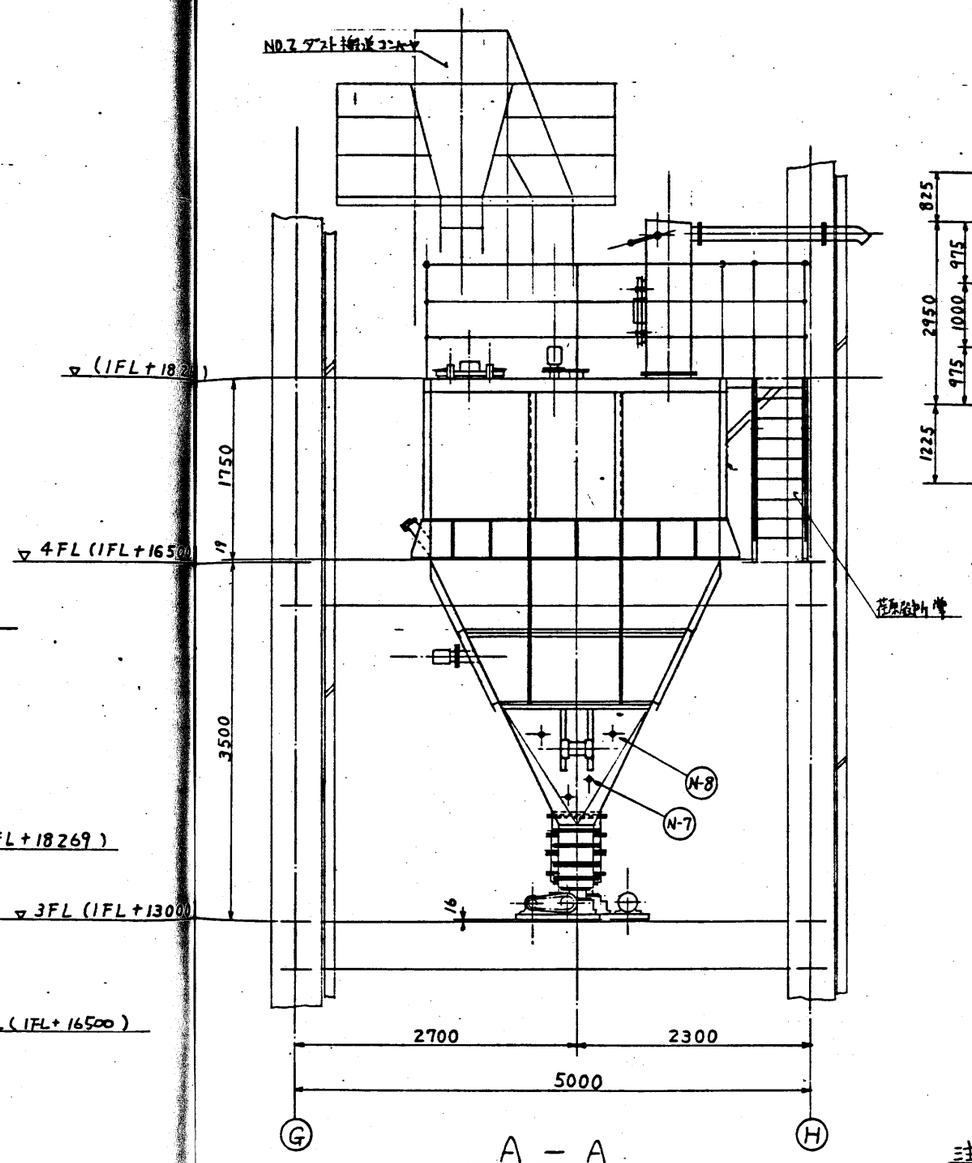

A − A

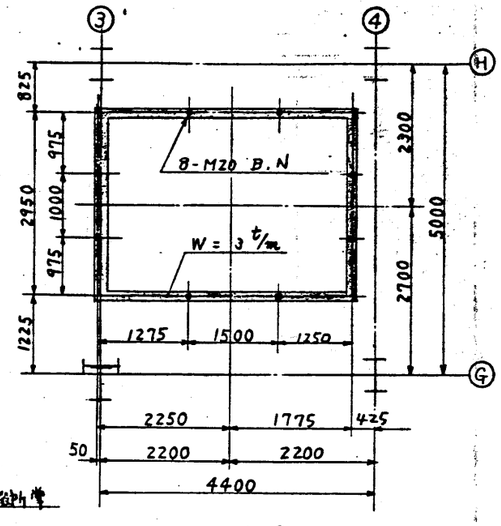

バンカー荷重図

注記

1. 階段は荏原製作所と致します

工事名	廿日市市ごみ処理施設建設工事
図番	RH80241
発注者	廿日市市 殿
設計	荏原製作所
図名	灰固化 設備 ダスト・セメント・バンカー
図番	〔図面〕RH-09-301

アラサ (μm)	記号	機械加工寸法許容差 (mm) 寸法	公差
▽▽▽▽	0.8	0.5以上 6以下	±0.1
▽▽▽	6.3	6 〃 4.30以下	±0.2
▽▽	25	30 〃 120 〃	±0.3
▽	100	120 〃 315 〃	±0.5
−	粗仕上	315 〃 1000 〃	±0.8
		1000 〃 2000 〃	±1.2
		2000 〃 4000 〃	±1.5
ドリル穴ニハ通用シナイ			

図名	広島県廿日市市髙倉 灰固化設備 ダスト・セメントバンカー組立図
尺度	1/30
図番	N−05−01
工番	S−2215

日本海重工業株式会社

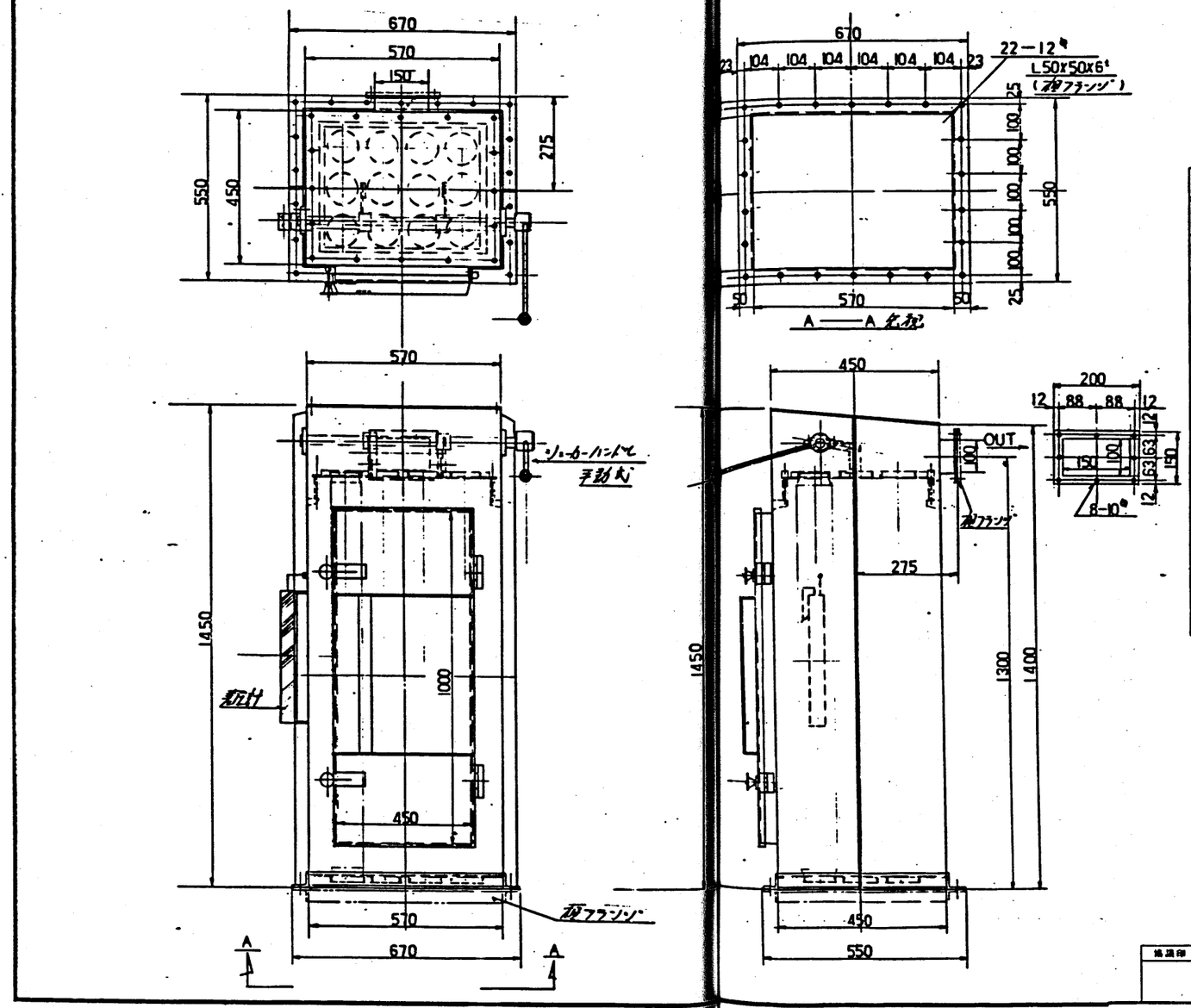

仕様	周辺設置
型式	TS−5B
処理周量	5~8 m³/M
フィルター	110φ. 1200ℓ. 12P
面積	5 m²
材質	テトロン
ダスト払落方法	手動式
本体材質	SS41
塗装	(素地調整 −2程ケレン)
・下塗	−ジンクロメート錆止 2回
・上塗	−ウラル酸系塗料 2回
仕上指定色	ツルバ

・差圧計取付
・相フランジ(パッキン.B.N)付

広島県廿日市市殿向
灰固化設備
セメントバンカー用 バッグフィルター 組立図

日本海重工業株式会社

陸機設計部

部長	課長	検図	担当	製図
			左瀬	花

製図年月日 63.3.26

出図日付印

協議印	尺度	1/8	工番	S2215	C-04
	図番		図番	N-09-04	改正

工事名	廿日市市ごみ処理施設建設工事
注文番号	RH80241
注文文字	廿日市市 殿
品名/式	1
図名	灰固化装置 セメントバンカー用 バグフィルター
株式会社	荏原製作所
図番	CSRH80241-09-302

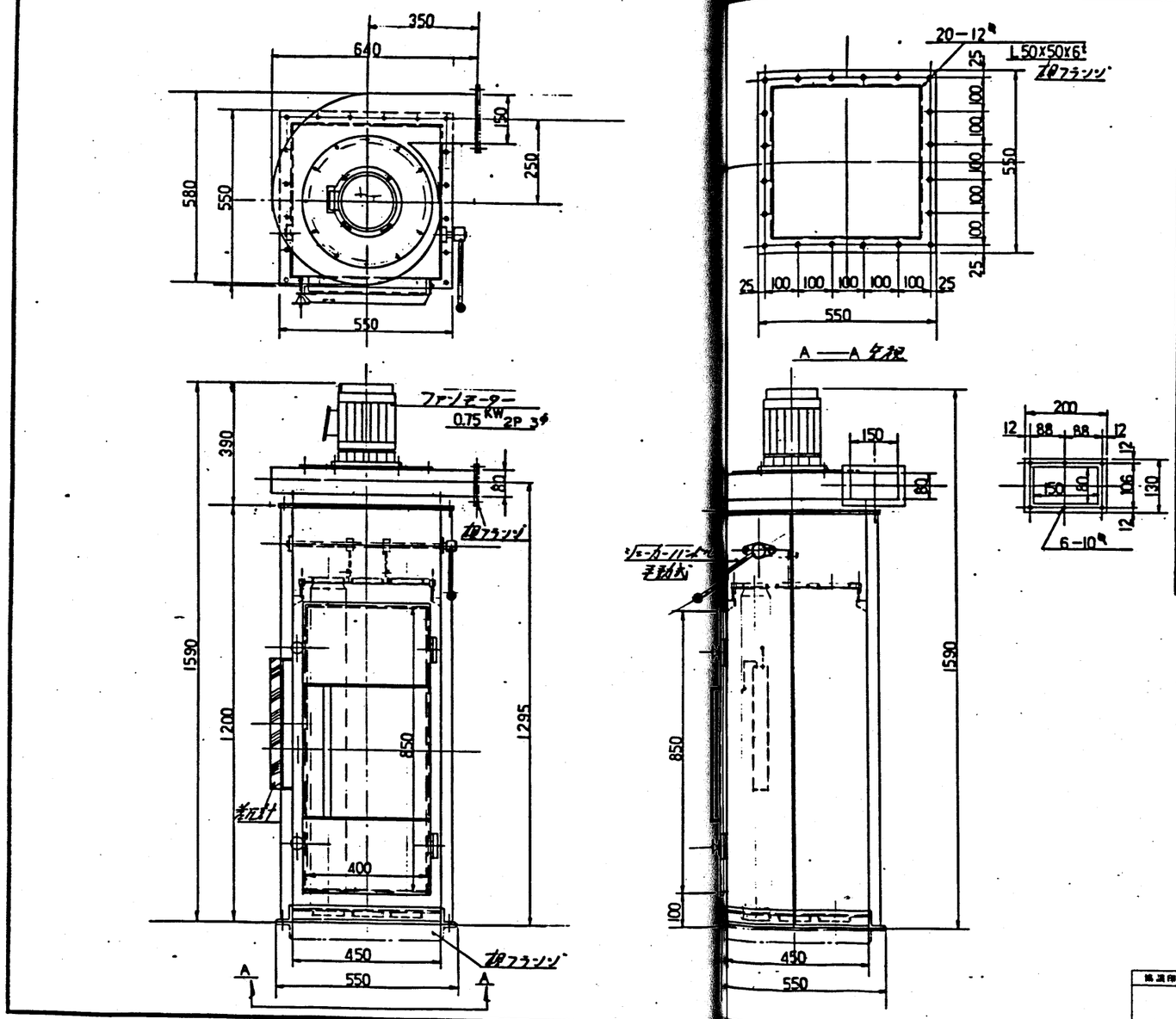

仕様	居内設置
型式	TS−3FB
処理風量	3 m³/M
フィルター	110φ·1000ℓ·9P
面積	3.1 m²
材質	パイレン不織布
ダスト 払落方法	手動式
排気ファン	ターボファン
	Q=3 m³/M SP=200 mm/Aq
モーター	0.75 KW 2P3φ 440V 60HZ
本体材質	SS41
塗装	防錆2回·仕上2回塗り (ジンクロメート) (フタル酸系)
仕上指定色	ツルバ

・差圧計取付
・相フランジ(パッキン.BN)付

広島県廿日市市殿向
灰固化設備
ダストバンカー用 バッグフィルタ 組立図

日本海重工業株式会社

陸機設計部

部長	課長	検図	製図	製図
			木之瀬	

製図年月日 13.3.26

尺度	1/8	工番	S2215	L03
図番		図番	N-09-03	改正

工事名	廿日市市ごみ処理施設建設工事
発注文書	廿日市市 殿
発行	RH80241
発行/	1
図名	灰固化装置 ダストバンカー用 バグフィルタ
株式会社 荏原製作所	CSRH80241-09-303

N-09-02 C-02

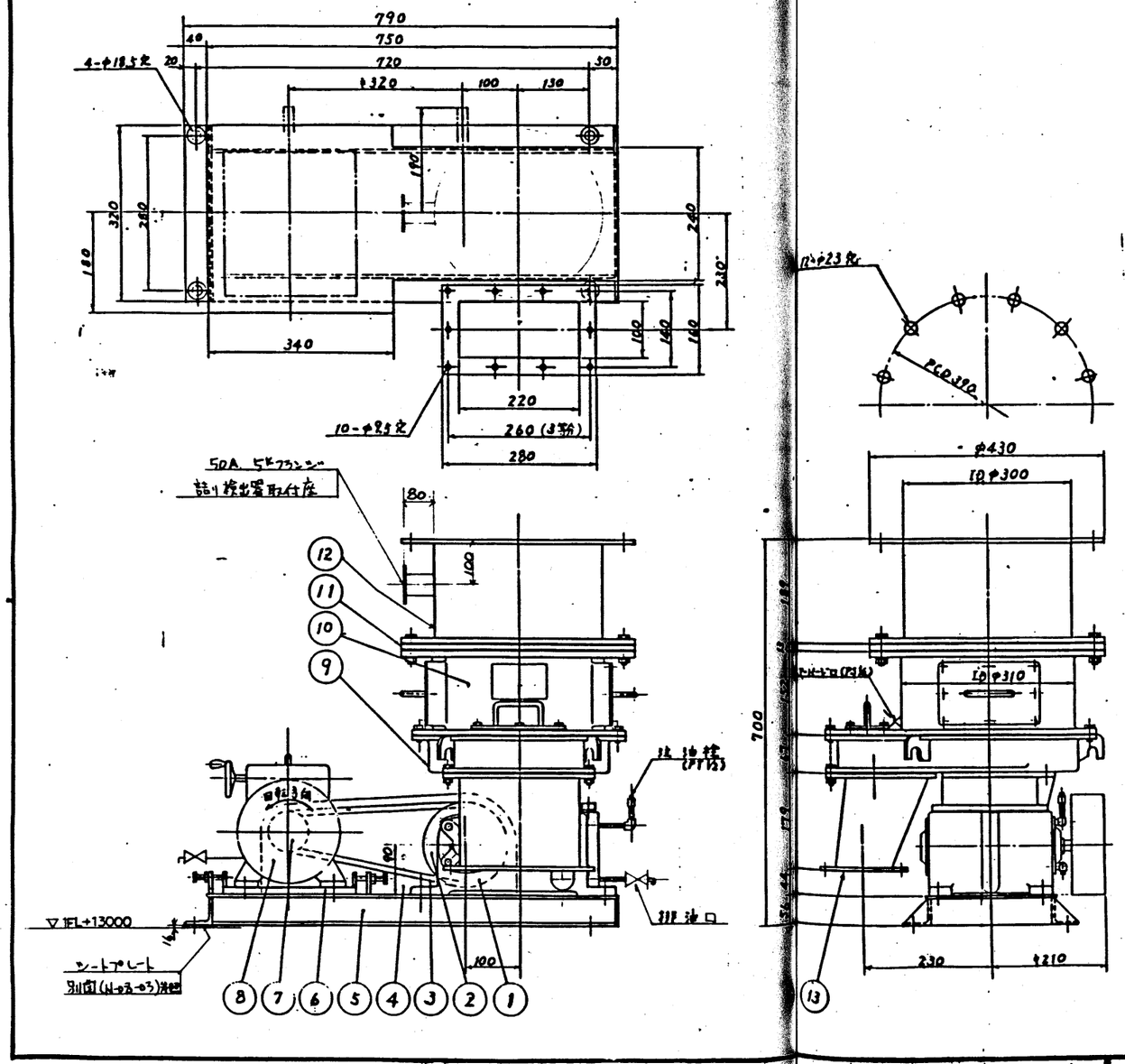

番号	部品名称	N	S	数	合	
13	シュート	SS41	SUS304	1		合フランジ付
12	上部円筒	SS41	SUS304	1		
11	中隔板	SS41	SUS304	1		
10	下部円筒	FCD45	SCS13	1		
9	受鏡	FC20	SCS13	1		
8	モータ	(購入品)		1		0.75KW, 3φ4P
7	Vプーリ	FC20	FC20	1		A型2本掛
6	スライドベース	SS41	SS41	1		
5	コモンベッド	SS41	SS41	1		
4	ベルトカバー	SS41	SS41	1		
3	Vベルト	(購入品)		2		A型
2	Vプーリ	FC20	FC20	1		A型2本掛
1	減速機	(購入品)		1		SKK 100型

仕様 (ELCF-100N)

1	物体名	セメント
2	見掛比重	0.8～1.3
3	能力	MAX 420kg/h (1:4 可変)
4	電源	440V 3φ 60Hz
5	塗装色	シルバ
6	設置場所	屋内
7	製作数	1台
8	電動機	バイエル NIAM (0.75kW 4P) 1:4可変

広島県廿日市市殿向
灰固化設備
セメント供給機 組立図

日本海重工業株式会社

陸機設計部

部長	課長	検図	担当	製図
		李		

製図年月日 63.3.30

出図日付印

協議印	尺度	～	工番	S2215	C-02
	製番		図番	N-09-02	改正

工事名 廿日市市ごみ処理施設建設工事

基本設計 RH80241	発注文主 廿日市市 殿
製作/ 数/式 1	設計発売 殿
承認 / 係員 / 製図	製名 灰固化装置 セメント定量供給機
株式会社 荏原製作所	図番 CSRH80241-09-304

N-09-01 C-01

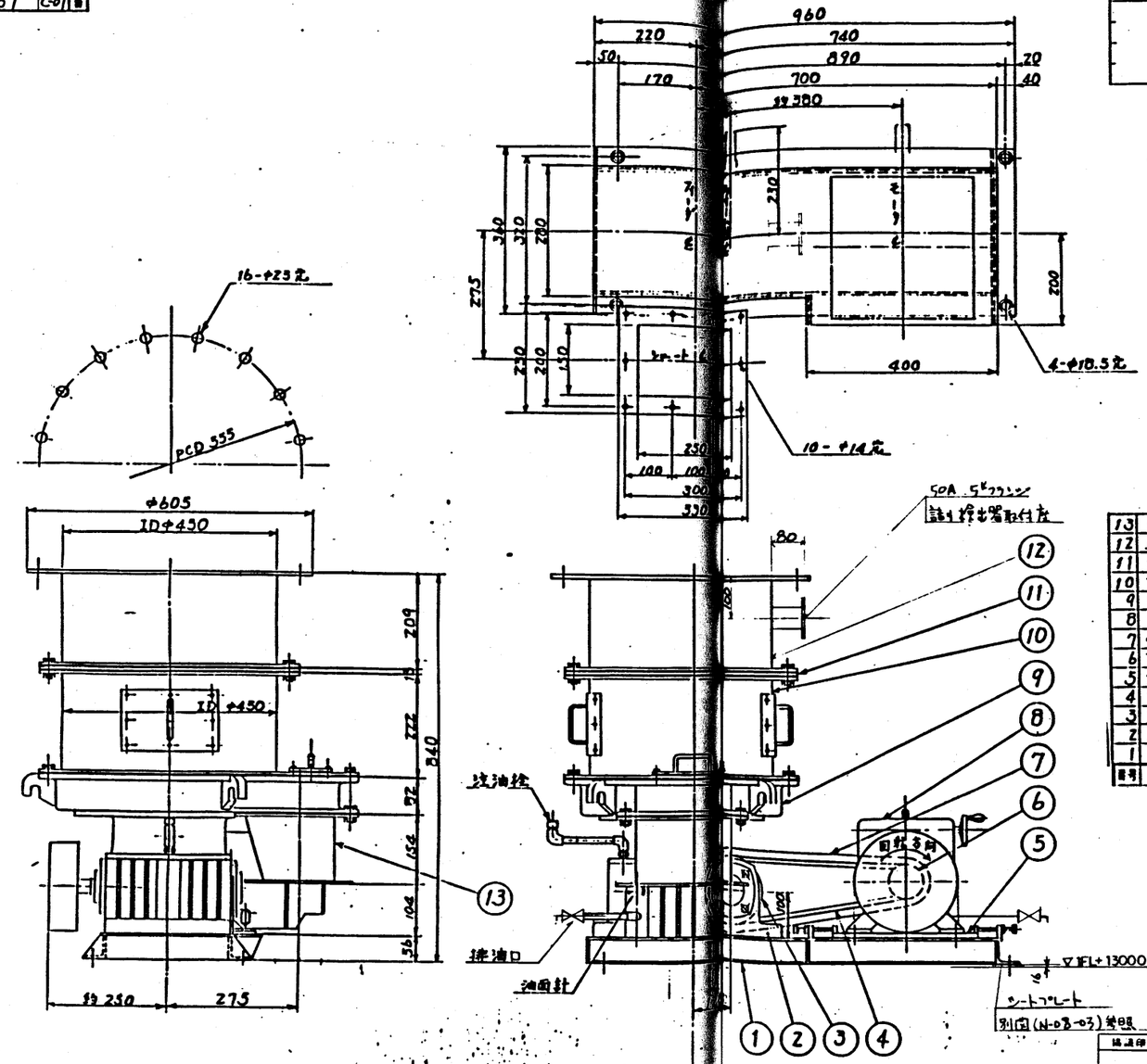

仕様(ELCF-200N)

1	物件名	ダスト
2	見掛比重	0.4～0.7
3	能力	1400kg/h
4	電源	440V 3φ 60Hz
5	塗装色	シルバ
6	設置場所	屋内
7	製作数	1台
8	電動機	バイエル N2AM (1.5kW 4P) 1:4減

番号	部品名称	材質		数量	単位	備考
13	シュート	SS41	SUS304	1		合フランン付
12	上部円筒	SS41	SUS304	1		
11	中間板	SS41	SUS304	1		
10	下部円筒	SS41	SUS304	1		
9	受皿	FC20	SUS3	1		
8	モータ	(明入品)		1		1.5kW×3φ×4P
7	ベルトカバー	SS41	SS41	1		
6	Vプーリ	FC20	FC20	1		A型 2本掛
5	スライドベース	SS41	SS41	1		
4	Vベルト	(明入品)		2		A型
3	Vプーリ	FC20	FC20	1		A型 2本掛
2	減速機	(明入品)		1		SKK-120型
1	コモンベッド	SS41	SS41	1		

日付	記号	図面変更	作成

広島県廿日市市殿畑
灰固化設備
ダスト供給機 組立図

日本海重工業株式会社

originator	原図	検図	承認	製図
	不二瀬		花田	

製図年月日 63.3.30

応用	～	工番	52215 C-01
縮尺		図番	N-09-01

工事名	廿日市市ごみ処理施設建設工事
注番	RH80241
注文主	廿日市市 殿
図番	C80RH80241-09-305
株式会社 荏原製作所	

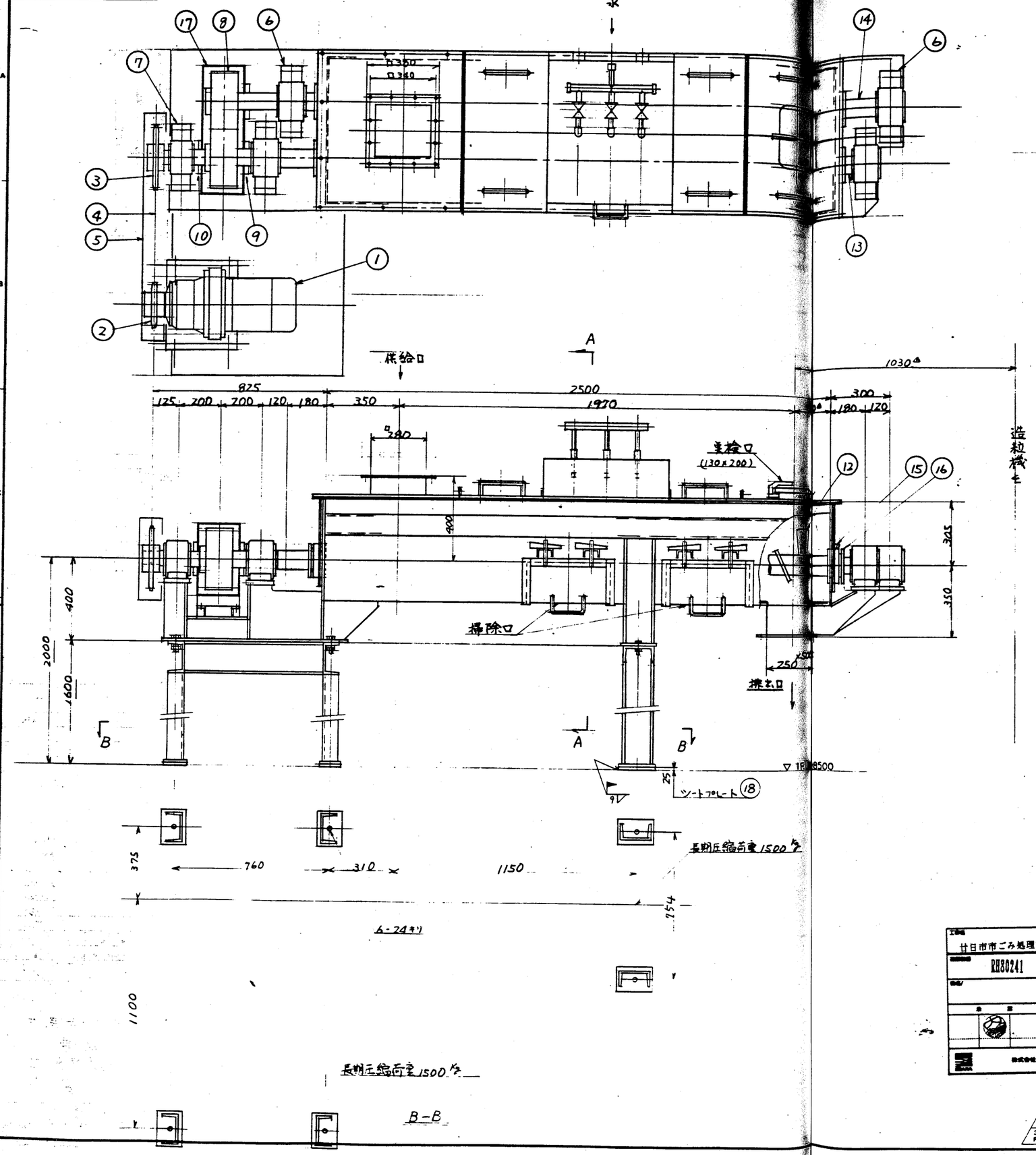

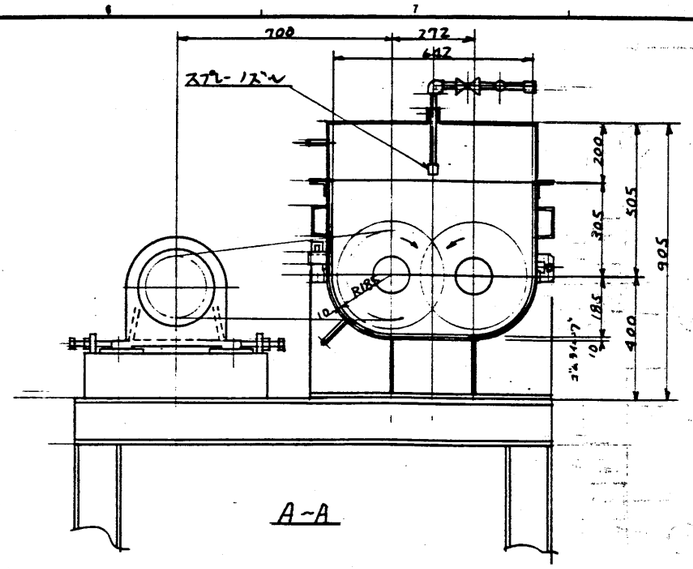

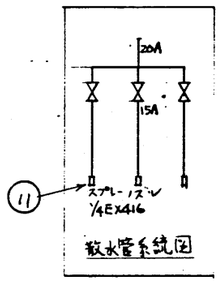

機械主仕様	
型式	2軸連続混練式
回転数	40 rpm
トラフ長	2500 mm
羽根外径	350 mm
モーター	7.5 kW 4P 1/29
処理能力	1400 kg/h (乾圧)
羽根ネジレ角	25°

PARTS NO.	NAME OF PARTS	MATERIAL	WORK	SPARE	FOR ONE	TOTAL	NOTES
18	ツートプレート	SS41	6				
17	ギヤーカバー	SS41	1				
16	グランドパッキン	アスベスト	4				
15	グリースニップル	BC	4				1/4 A形
14	軸	S25C	1				
13	軸	S25C	1				
12	パドル	SS41	1式				
11	スプレーノズル	SUS304	3				
10	オイルシール		1				
9	オイルシール		2				
8	平歯車	S45C	2				
7	プランマーブロック		1				SN 517
6	プランマーブロック		4				SN 518
5	チェンカバー	SS41	1				
4	ローラーチェン		1				JIS120
3	鎖車	SS41	1				JIS120 24T
2	鎖車	S38C	1				JIS120 16T
1	サイクロ減速機付モーター		1				7.5kW×4P×1/29

NO. OF PIECE / WEIGHT / TOTAL WEIGHT

REQ'D NO LISTED IN THIS PARTS LIST IS (ARE) FOR ( ) SETS, MANUFACTURE ( ) SETS
製造欄の個数は1台(基)分を示す。1台(基)分製造のこと。

工事名	廿日市市ごみ処理施設建設工事
発行番号	RH80241
設定文書	廿日市市
設備	灰固化装置
設備	混練機
株式会社	荏原製作所
図番	CSRH80241-09-306

NIPPONKAI HEAVY IND. CO., LTD.

TITLE 名称: 広島県廿日市市殿向 灰固化設備 φ350×2500L 混練機 組立図

MANAGER 部長		DATE 日付
CHIEF 課長		
CHECKED 検図	木之瀬	63.3.[illegible]
DESIGN 担当	[illegible]	[illegible]
DRAWN 製図	[illegible]	63.3.8
ORDER NO. 工番	S 2215	SCALE 尺度 1/10
DWG. NO. 図番	N-03-01 K1-01	REV. 改正

NO. 符号	REVISIONS 図面変更	DATE 年月日	BY 印
1	排出口 寸法		

3 角法 3RD ANGLE PROJECTION

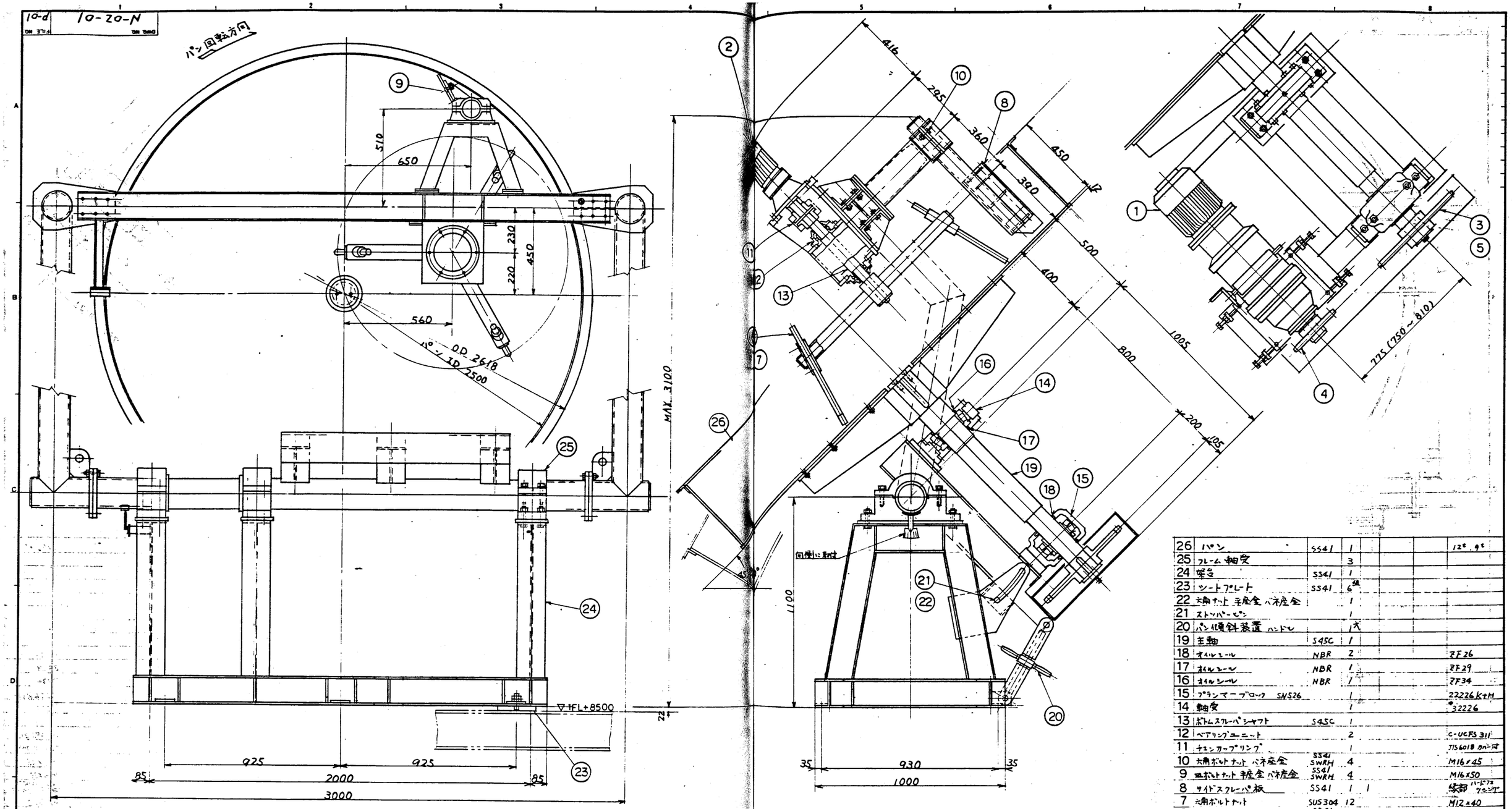

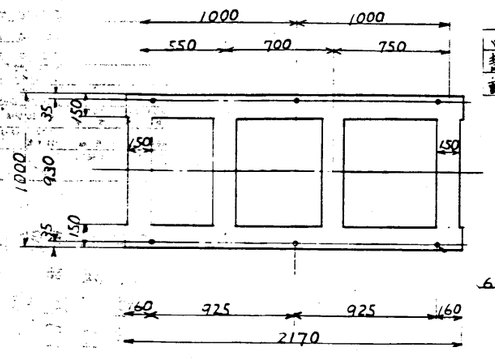

6-24キリ

アンカープラン S=1/20

ローデングデーター	
静荷重	5.5 TON
動荷重	6.9 TON

機械主仕様	
型式	パン型造粒機
パン内径	2500 mm
パン深さ	450 mm
傾斜角度	45° ~ 60°
能力	1.4 t/h
パン回転数	4.2 ~ 16.5 rpm
回転方向	時計回り(パン正面より見て)
ボトムスクレーパ	回転式
〃 モーター	0.75 KW 4P 1/87
サイドスクレーパ	固定式
パン駆動モーター	7.5 KW 4P 1/43
傾斜装置	手動スクリュ式

PARTS NO.	NAME OF PARTS	MATERIAL	WORK 常備	SPARE 予備	FOR ONE 単価	TOTAL 金計	NOTES 記事
26	パン	SS41	1				12t, 9t
25	フレーム軸受		3				
24	架台	SS41	1				
23	シートプレート	SS41	6組				
22	六角ナット 平座金 バネ座金		1				
21	ストッパーピン		1				
20	パン傾斜装置 ハンドル		1式				
19	主軸	S45C	1				
18	オイルシール	NBR	2				ZF26
17	オイルシール	NBR	1				ZF29
16	オイルシール	NBR	1				ZF34
15	プランマーブロック SN526		1				22226 K+H
14	軸受		1				#32226
13	ボトムスクレーパシャフト	S45C	1				
12	ベアリングユニット		2				C-UCFS 311
11	チェンカップリング		1				JIS6018 カバー付
10	六角ボルトナット バネ座金	SS41 SWRH	4				M16×45
9	皿ボルトナット 平座金 バネ座金	SS41 SWRH	4				M16×50
8	サイドスクレーパ板	SS41	1	1			縁部 ハードフェイシング
7	六角ボルトナット	SUS304	12				M12×40
6	ボトムスクレーパ ツッター	SS41 クロスピット	3	3			
5	ローラチェン		1式				JIS160 56ﾘﾝｸ
4	駆動側スプロケット		1				JIS160 16NT
3	従動側スプロケット		1				JIS160 32NT
2	ボトムスクレーパ用モーター		1				住友電機 VM 1-85-87
1	パン駆動用可変速モーター		1				住友電機 HAMN10-87-43

REQD NO. LISTED IN THIS PARTS LIST IS (ARE) FOR ( ) SETS, MANUFACTURE ( ) SETS
製造欄の個数は__台(基)分を示す。__台(基)分製造のこと。

工事名	廿日市市ごみ処理施設建設工事
発注文書	廿日市市 殿
品名	RH80241
設計	殿
製造	灰固化装置 造粒機
株式会社	荏原製作所
図番	CSRH80241-09-307

NIPPONKAI HEAVY IND. CO., LTD.

TITLE 名称: 広島県廿日市市殿向 灰固化設備 φ2500 パン型造粒機 全体組立図

MANAGER 部長		DATE 日付
CHIEF 課長		
CHECKED 検図	木之瀬	63.2.25
DESIGN 担当	左司	63.2.25
DRAWN 製図	タッパ	63.2.24

ORDER NO. 工番: S2215 SCALE 尺度: 1/10
DWG. NO. 図番: N-02-01 REV. 改正: P-01

3角法 3RD ANGLE PROJECTION

NO. 符号	REVISIONS 図面来歴	DATE 年月日	BY 印

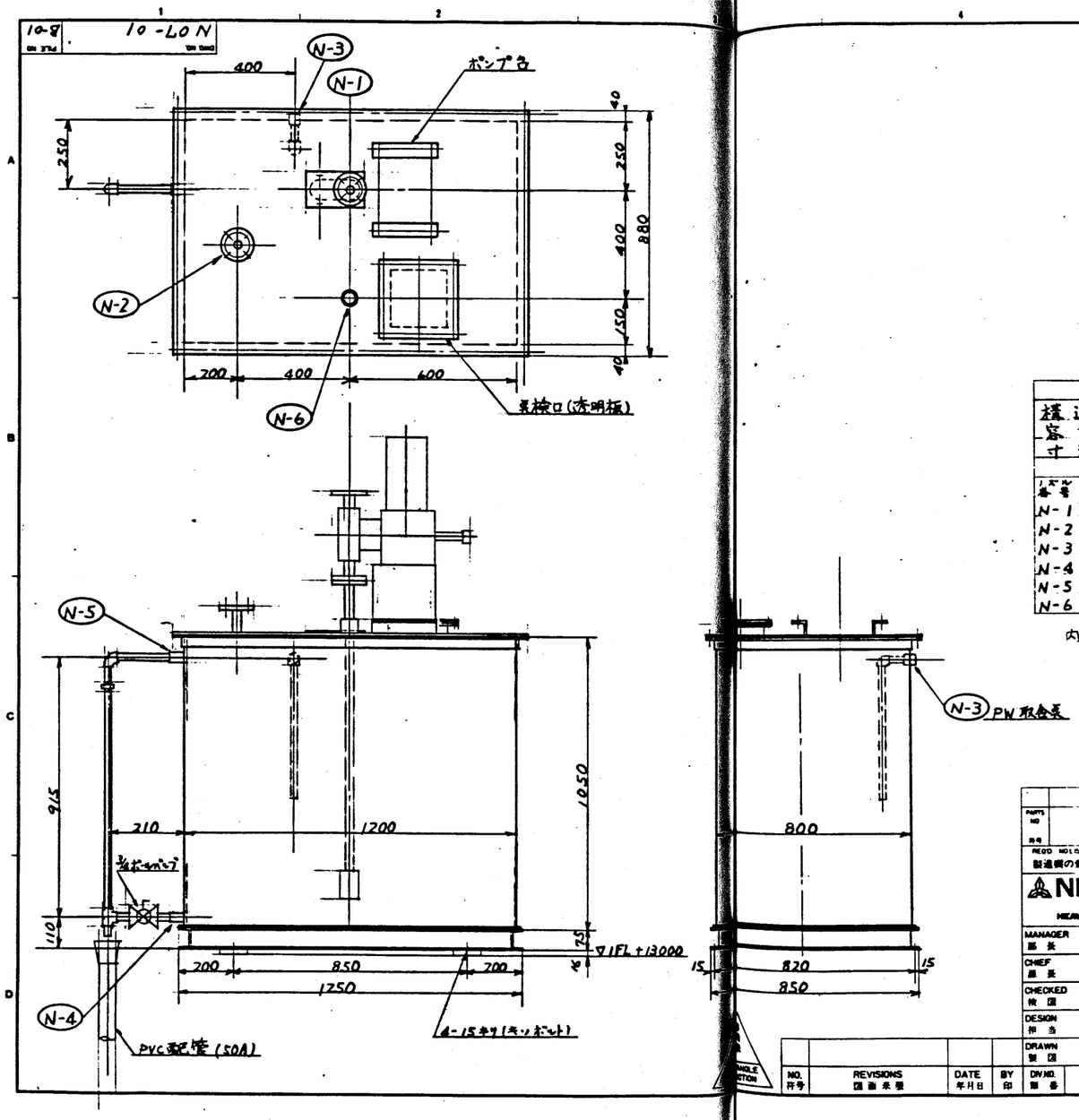

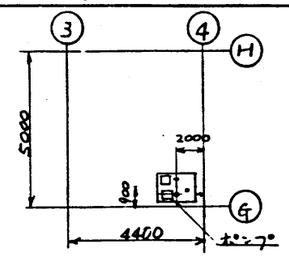

キープラン

仕様	
構造	鋼板製溶接構造角型
容量	1000ℓ
寸法	1200mm × 800mm × 1050mmH

記号	数量	寸法	規格	用途
N-1	1	25A	JIS 10KF	吸込(ポンプ)
N-2	1	25A	JIS 10KF	リターン
N-3	1	20A	ソケット	給水
N-4	1	20A	〃	排水
N-5	1	20A	〃	オーバーフロー
N-6	1	50A	ソケット	レベルスイッチ

内面塗装 : タールエポとする.

PARTS NO 番号	NAME OF PARTS 品名	MATERIAL 材質	NO OF PIECE 個数	WEIGHT 重量(kg)	TOTAL WEIGHT 全重量

REQD NO LISTED IN THIS PARTS LIST IS ARE FOR 1 MANUFACTURE SETS

製造機の個数は _台(基)分を示す _台(基)分製造のこと

NIPPONKAI
HEAVY INDUSTRIES CO.,LTD.

		DATE 日付
MANAGER 部長		
CHIEF 課長		
CHECKED 検図	木三橋	63.5.23
DESIGN 担当	左司	63.5.24
DRAWN 製図	多田	63.5.6

TITLE 名称: 加湿水槽 組立図

ORDER NO 工番: S 2215 SCALE 尺度: 1/10

DWG NO 図番: N 07-01 B-01 REV 改正

NO. 符号	REVISIONS 図面来歴	DATE 年月日	BY 印	DWG NO. 図番

工事名: 廿日市市ごみ処理施設建設工事
RH80241
廿日市市 殿
1
所長 殿
所長 係長 製図
所長: 所長代理
加湿水タンク
株式会社 荏原製作所
C30RH0241-09-308

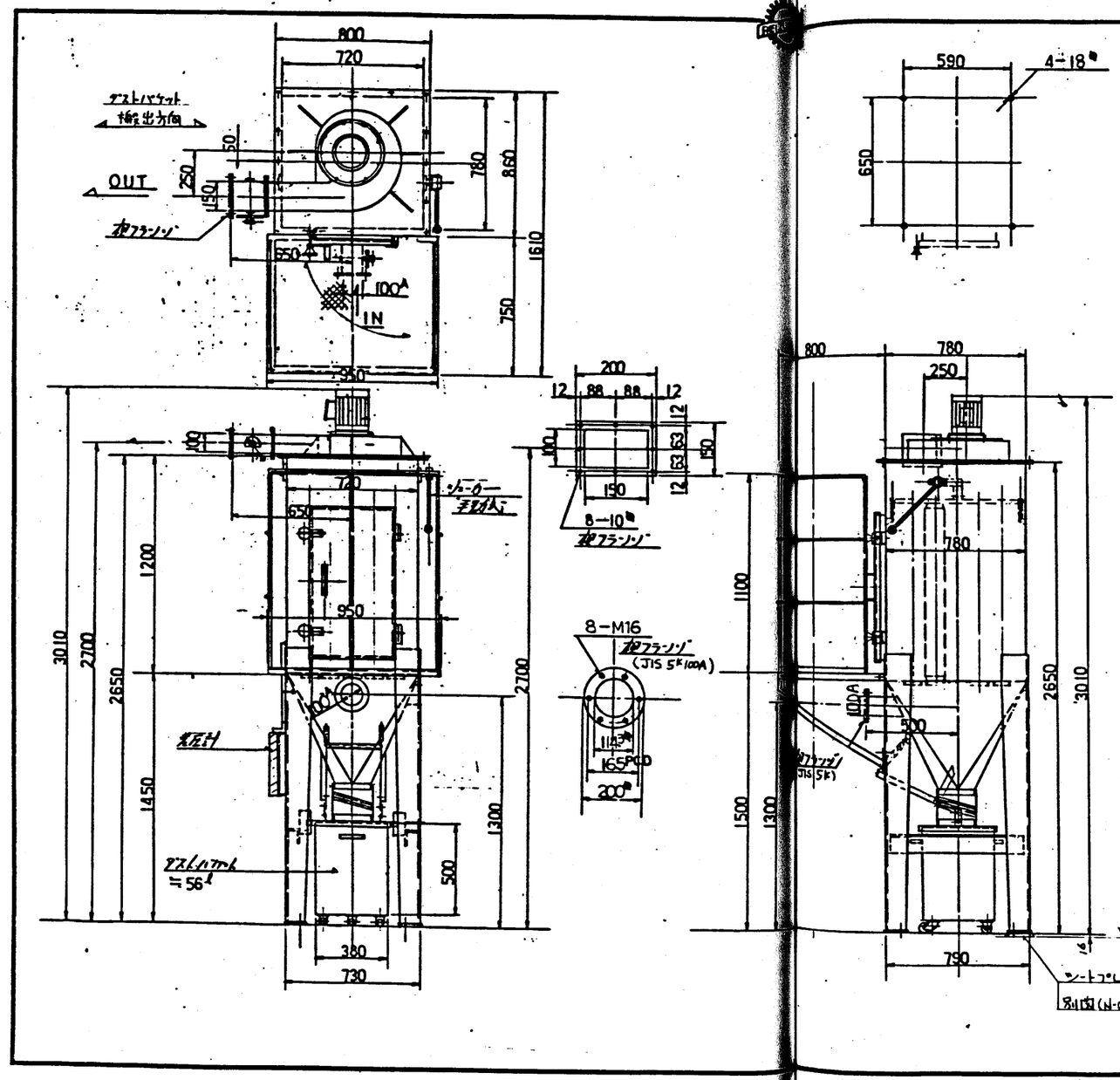

仕様 (屋内設置)	
型式	TS-10SM
処理風量	10 m³/M
フィルター	110φ×1000ℓ×25P
面積	8.6 m²
材質	パイレンス織布
ジョーカー方式	手動式
ダスト排出方式	ホッパー・バケット式 ≒56ℓ
ファン	ターボファン
	Q=10 m³/M SP=250 mm/Aq
モーター	0.75 KW 2P3φ 440V 60HZ
本体材質	SS41
吸込口	風量調整ダンパー取付
	差圧計取付
	IN OUT 相フランジ・ハンキン BN付
塗装	防錆2回・仕上2回塗り
仕上指定色	シルバ

広島県廿日市市殿向
灰固化設備
集塵機組立図

日本海重工業株式会社

陸機設計部

部長	原長	検図	担当	製図
		李瀬		高

製図年月日 63.6.14

出図日付印

尺度	1/15	工番	S2215	C-05
類番		図番	N-09-05	改正 1

協議印

工事名	廿日市市ごみ処理施設建設工事
注文番号	RH80241
発注文主	廿日市市 殿
製作/	1
製作場所	殿
製名	灰固化装置 集じん器
株式会社	荏原製作所
図番	CSRH80241-09-309

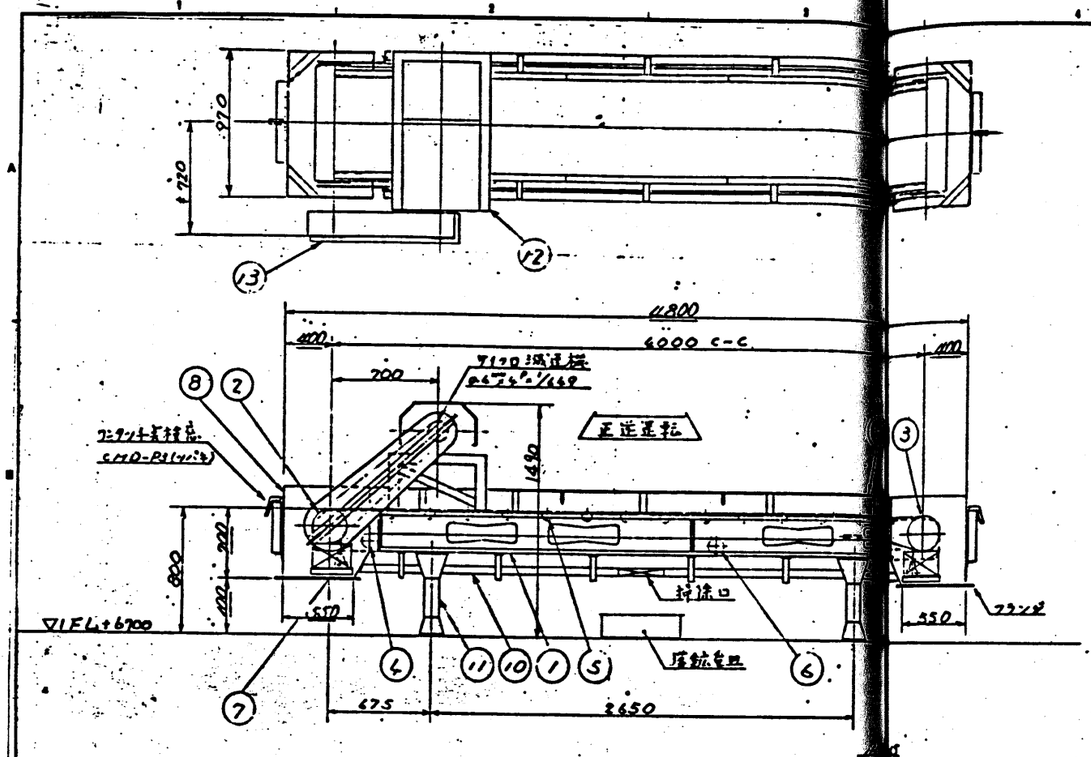

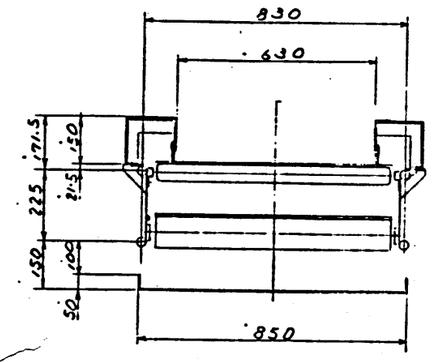

フレーム断面

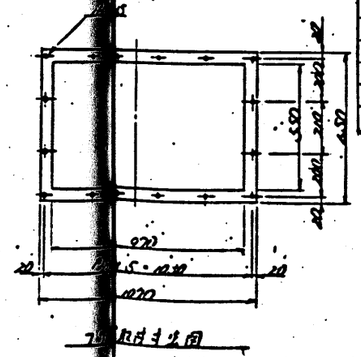

フレーム内寸法図

仕様

型式	KFGR 75-6.0 C-C (正逆仕様)
搬送物	・焼却ペレット (粒状φ30) 約0.6~1.0 t/m³
搬送量	・MAX. 3.5 T/H
機長	・4000 C-C
ベルト	・200 m/min × 750 W × 3ply × 5
ベルト速度	・1 m/min (60Hz)
動力	・0.4 kW × 1/49 サイクロ減速機 (440V)
備考	1. キドリサイクロータピッチ 250~500 2. チャンクリーナは NVC-2005 3.0-3間隔 面1-4ヶ所

(注) 1. 製作時ニ於ル多少ノ変更ハ御了承下サイ。
2. 塗装: 下地処理: 2液ケレン
下塗: ジンクリッチペイント 2回 (30μ/回)
上塗: フタル酸系塗料 2回 (30μ/回) 指定色

3角法 3RD ANGLE PROJECTION

REVISIONS 図面変更	DATE 年月日	BY 印	DWN. 図番

PARTS NO. 部品番号	NAME OF PARTS 名称	MATERIAL 材質	WORK 作業	SPARE 予備	NO. OF PIECES 個数	FOR ONE 台当	TOTAL 合計	NOTES 注記
13	チェーンカバー	SS41			1			t1.6
12	減速機ダボ	〃			1			L65×6
11	軸受	〃			2			FAM1.50NS
10	浮鉄 行止板	〃			1			t16
9	主上スカート	〃			1			t32
8	ヘッドシュート	〃			2			t6.5
7	ナンダクリーナ	〃			2			NVC-2005
6	リターンローラ	〃			1			φ100×750
5	キドリローラ	〃			1			φ60.5×740
4	スナップローラ	〃			2			φ89×750
3	テールローラ	〃			1			φ76.3×750
2	ドライブプーリ	〃			1			φ76.3×750
1	フレーム	〃			1			t6

PARTS MARKED * IN THIS PARTS LIST IS (ARE) FOR ( ) RETUMMING FIXTURE ( ) SETS.
製造個数は_台(基)分を示す。_台(基)分製造のこと。

TOTAL WEIGHT 合計重量 550 kg

NIPPONKAI HEAVY INDUSTRIES CO.,LTD.

MANAGER 部長		DATE 年月日
CHIEF 課長		
CHECKED 検図	木之瀬	
DESIGN 設計		
DRAWN 製図	庄司	63.6.13

TITLE 名称: 広島県廿日市市殿向 灰固化設備 搬送コンベヤ 組立図

DWG. NO. 図番 N-09-06 | SCALE 尺度 1/20, 1/10 | REV. 改正 C-06

工事名	廿日市市ごみ処理施設建設工事
注文番号	RH80241
注文主	廿日市市 殿
図名	灰固化装置 処理品 搬送コンベヤ
図番	C3RH80241-09-310
株式会社	荏原製作所

	名称	口径
N-1 N-2	排気口	200A
N-3 N-4	上限レベル計座	80A

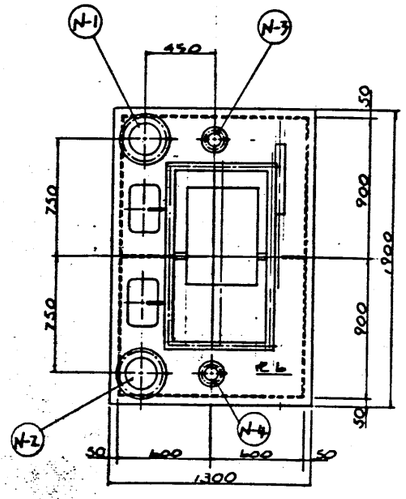

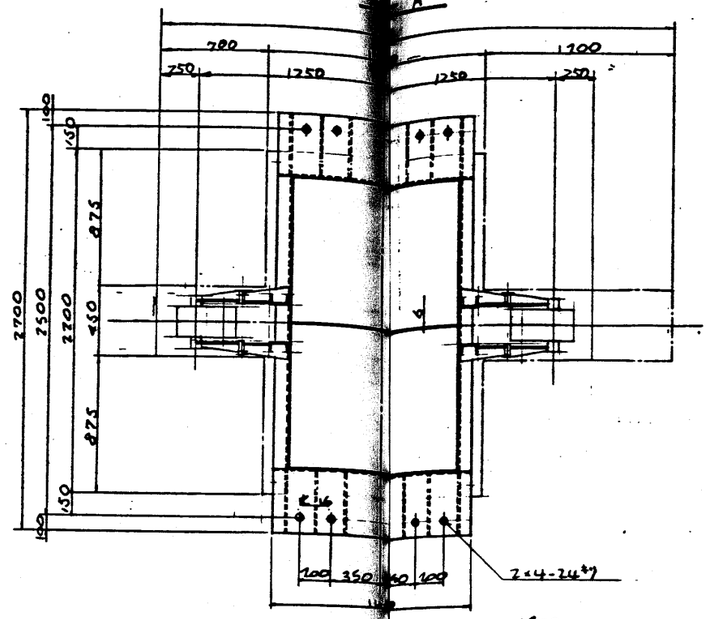

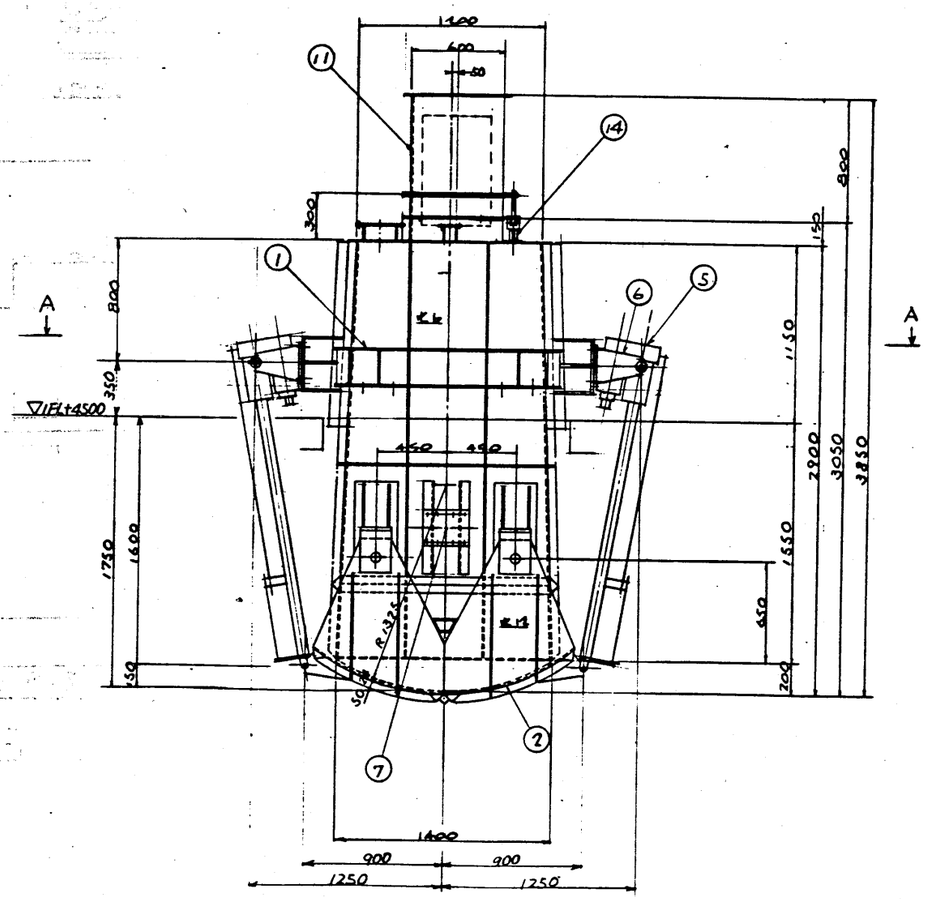

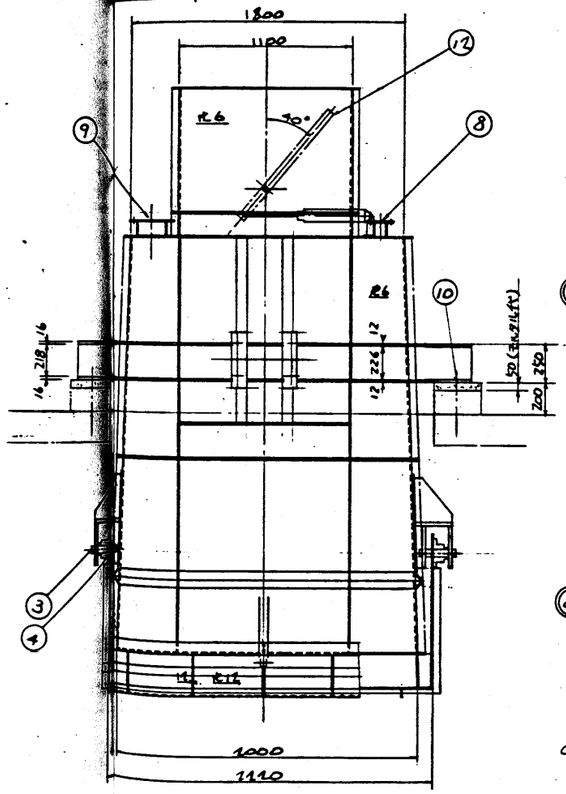

仕様	
内容物名称	固化物
実容量	6.5 m³/基
満比重	1.1
寸法	1400 × 2000 × 2900
シリンダー	推力1t. ストロ-703. 0.7φ 4P 2台
バイブレーター	0.25 kW 4P 2台
基数	2基

No	品名	材質	数量	重量(kg)	備考
1	本体	SS41	1		
2	ゲート	〃	2		
3	ピン	S45C	4		
4	ベアリングユニット	—	4		
5	モートルシリンダー	—	2		
6	トラニオン金具	—	4		
7	バイブレーター座	SS41	2		
8	レベル計座	—	2		
9	排気口座	—	2		
10	埋込アンカ M20×300ℓ	SS41	8		
11	分配シュートボックス	〃	1		
12	分配シュート	〃	1		
13	分配シュート用エアシリンダ	—	1		
14	分配シュート用エアシリンダ台	SS41	1		

配置図

注：1. 上表はNO.1分を示す。
2. ( ) 内はNO.2分を示す。

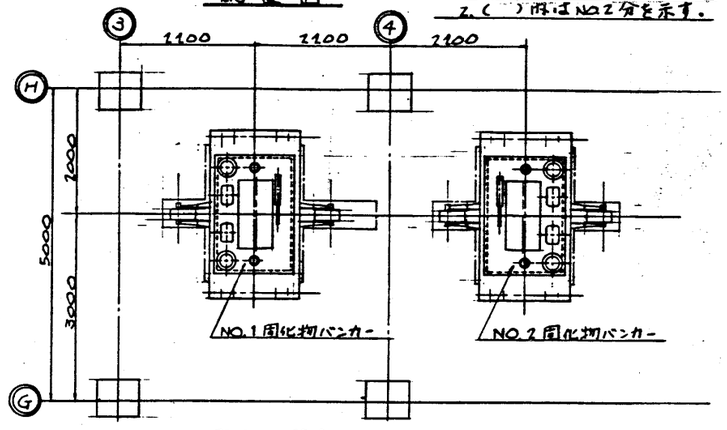

ローディングプラン

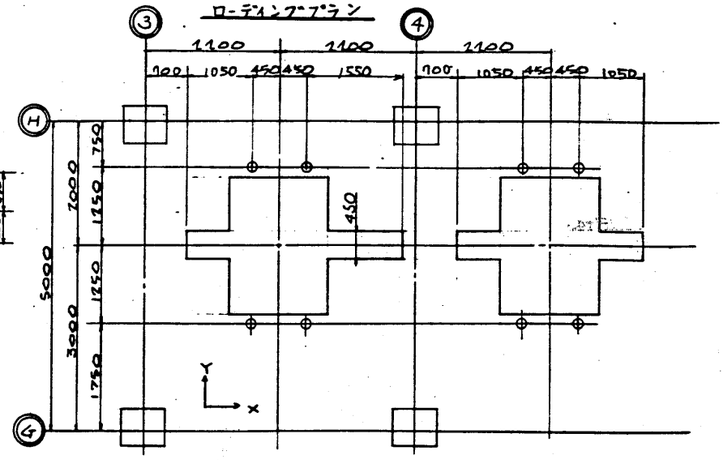

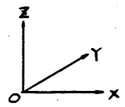

荷重 / 記号	長期荷重 (kg)			短期荷重 (kg)		
	X	Y	Z	X	Y	Z
○	—	—	-3380	—	—	-4530

工事名	廿日市市ごみ処理施設建設工事
図番	RH80241
図名	2
発注者	廿日市市 殿
設計者	殿
名称	灰固化装置 固化物バンカー
縮尺	1:20 / 1:50
図番	(深)RH41-09-342
作図	荏原製作所

アラサ (μm)		削り加工寸法許容差 (mm)	
記号	Hmax	寸法	公差
▽▽▽▽	0.8	0.5以上 6以下	±0.1
▽▽▽	6.3	6を超え30以下	±0.2
▽▽	25	30 〃 120 〃	±0.3
▽	100	120 〃 315 〃	±0.5
—	鋳肌L	315 〃 1000 〃	±0.8
		1000 〃 2000 〃	±1.2
		2000 〃 4000 〃	±1.5

ドリル穴ニハ適用シナイ

図名	広島県廿日市市殿向 灰固化設備 固化物バンカー組立図
尺度	1/20 1/50
工番	S-2215-
図番	N-06-01

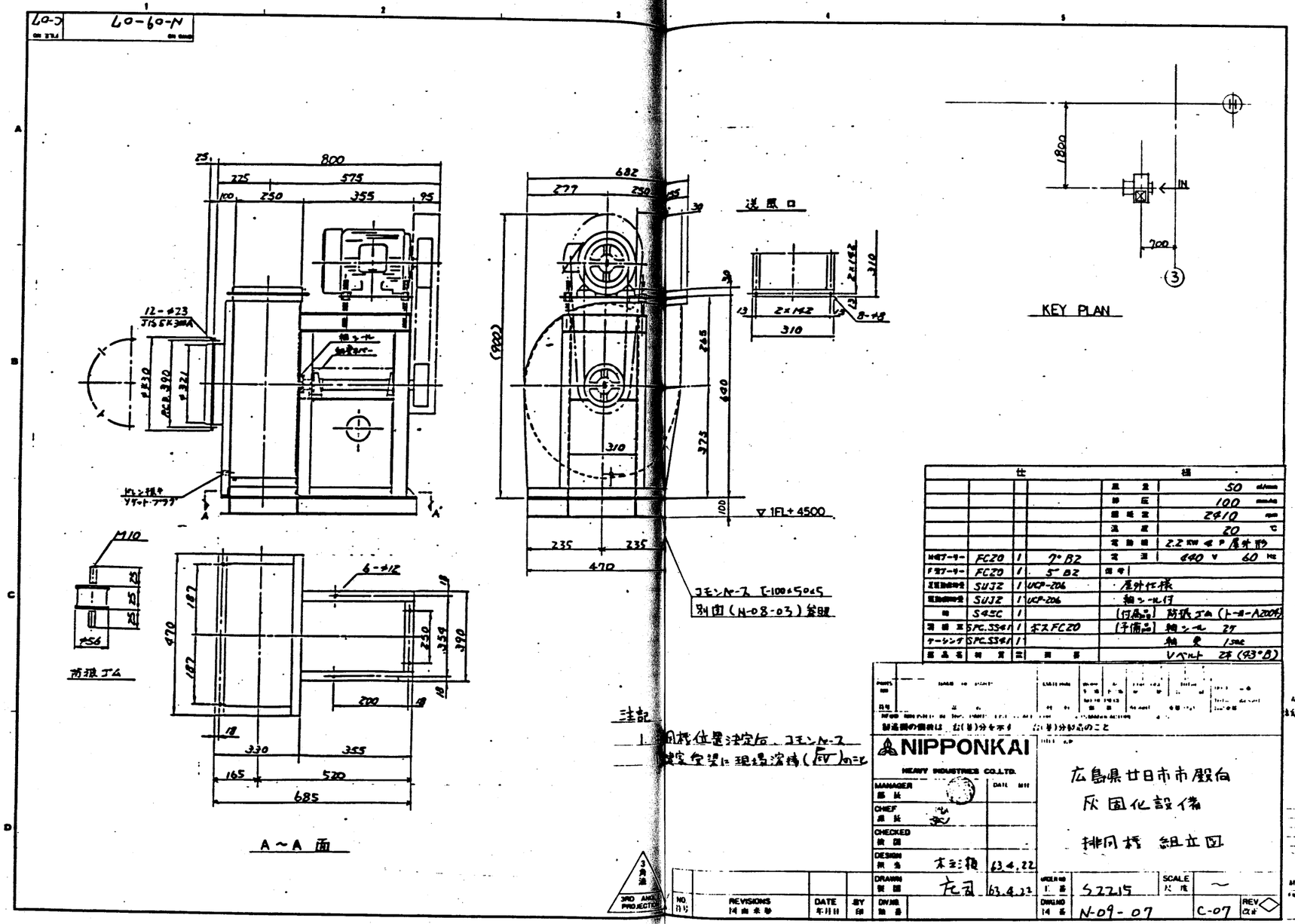

仕様					
				風量	50 m³/min
				静圧	100 mmAq
				回転数	2φ10 rpm
				温度	20 ℃
				電動機	2.2 kW 4 P 屋外形
ハウジング	FC20	1	7" B2	電源	440 V 60 Hz
ドラフト	FC20	1	5" B2	備考	
玉軸受(軸受)	SUJ2	1	UCP-206	・屋外仕様	
玉軸受(軸受)	SUJ2	1	UCP-206	軸シール付	
軸	S45C	1		(付属品)	防振ゴム (トーヨーA200形)
羽根車	SPC.SS41	1	ボスFC20	(予備品)	軸シール 2T
ケーシング	SPC.SS41	1			軸 1set
部品名	材質	数	備考		Vベルト 2T (93"B)

製造図の価格は、右(甲)分を不可　左(乙)分お忘れのこと

NIPPONKAI
HEAVY INDUSTRIES CO.,LTD.

MANAGER 部長		DATE MH
CHIEF 課長		
CHECKED 検図		
DESIGN 担当	本多	63.4.22
DRAWN 製図	左司	63.4.22

広島県廿日市市殿向
灰固化設備
排風機 組立図

NO. 日付	REVISIONS 摘要	DATE 年月日	BY 印	DWG.NO. 図番	ORDER NO. 工番 S2215	SCALE 尺度 ～
					DWG.NO. 図番 N-09-07	C-07 REV. 改番

工事名 廿日市市ごみ処理施設建設工事	用途
注番 RH80241	発注先 廿日市市 殿
図名	台/次 1
承認 / 作成	図名 灰固化装置 排風機
株式会社 荏原製作所	図番 CONR80241-09-313

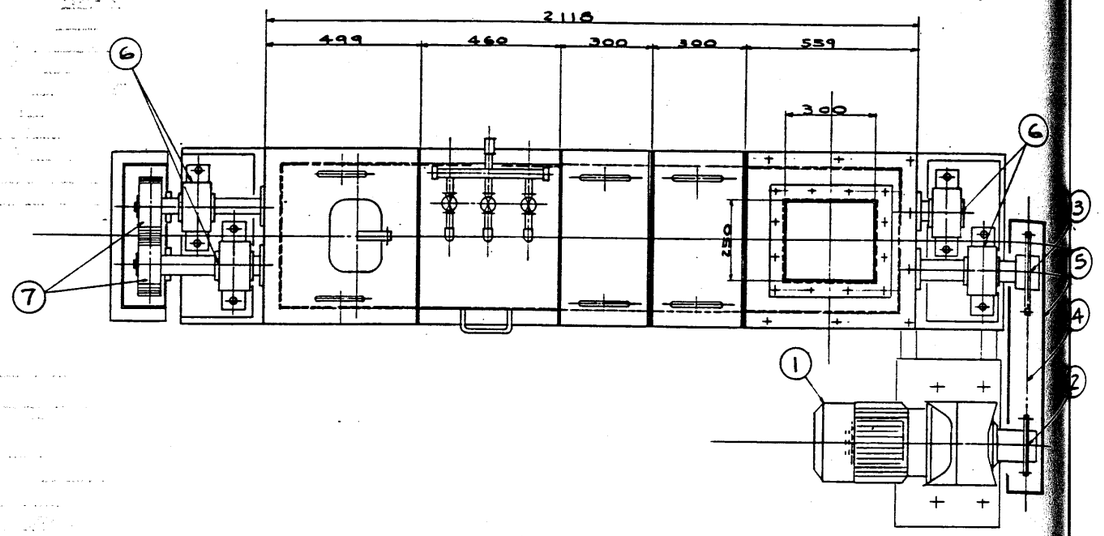

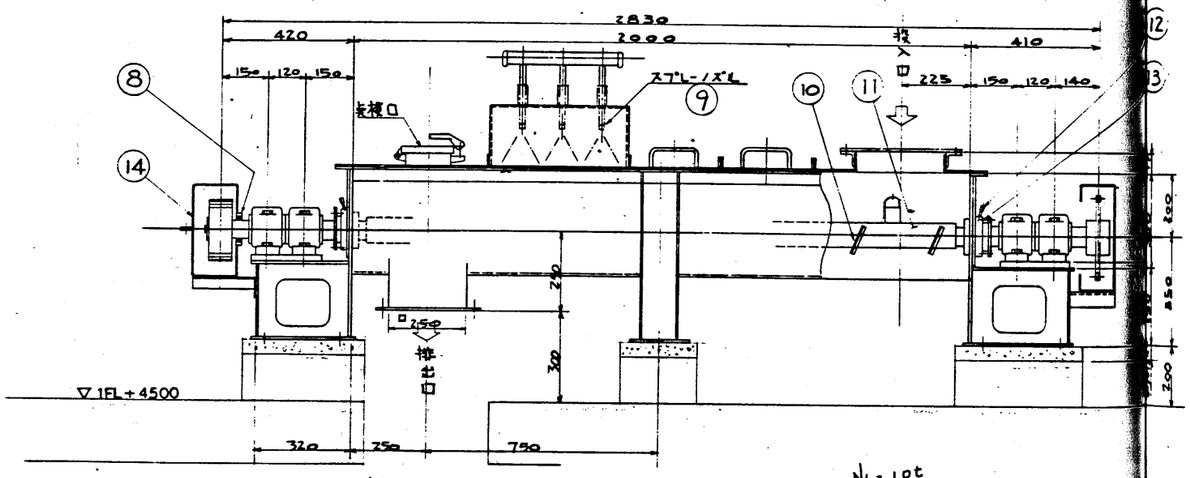

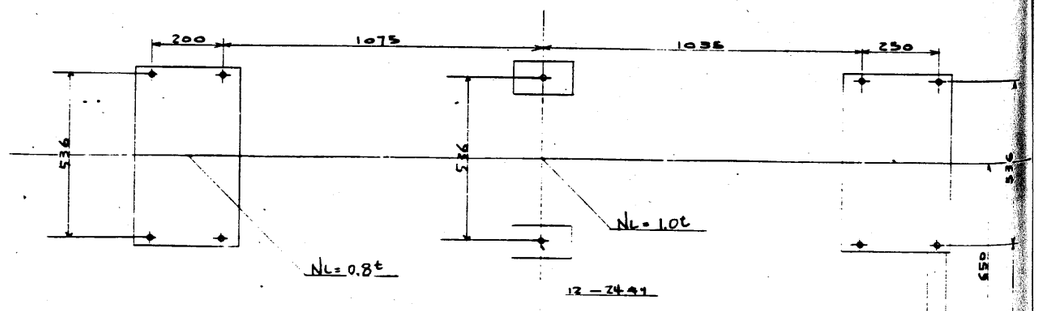

NL=長期圧縮荷重

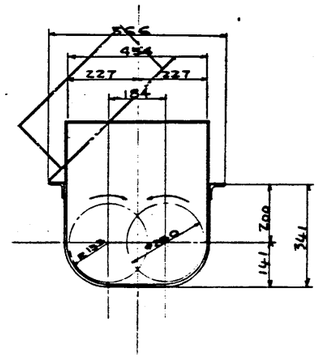

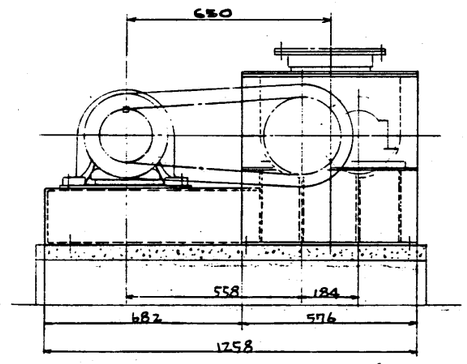

機器主仕様	
型式	2軸連続混練式
回転数	72 r.p.m
トラフ長さ	2000 mm
羽根外径	φ250 mm
モータ	5.5 kW×4P×1/7 サイクロ減速機
処理能力	650 kg/h (乾灰)
羽根オジレ角	25°

品番	品名	材質	個数	重量(kg)	備考
①	サイクロ減速機付モータ	—	1		5.5kW×4P ×1/7
②	駆動側スプロケット	S35C	1		JIS 100, NT15
③	従動側スプロケット	S35C	1		JIS 100, NT22
④	ローラチェーン	—	1式		JIS 100, 549.27
⑤	チェーンカバ	SS	1		
⑥	プランマブロック&ベアリング	FC20 —	4		SN515 22x59x38
⑦	平歯車	S45C	2		M-3, NT-25
⑧	オイルシール	NBR	2		ZF15
⑨	スプレノズル	SUS304	3		株式会社荏原製作所
⑩	パドル(羽根)	SS	31		
⑪	主軸	S25C	2		
⑫	グリースニップル	BC	4		1/4 A95
⑬	グランドパッキン	アスベスト	4		□12.7
⑭	ギヤケース	SS	1		

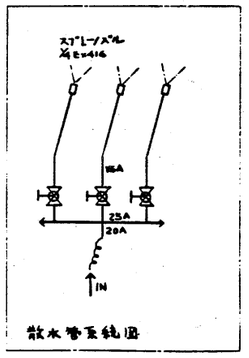

散水管系統図

工事名: 廿日市市ごみ処理施設建設工事
RH80241
廿日市市 殿
原因化装置
バイパス用ケストカロ混合機
株式会社荏原製作所
C30RH80241-09-314

アラサ (μm)		削り加工寸法許容差 (mm)	
記号	Nmax	寸法	公差
▽▽▽▽	0.8	0.5以上 6以下	±0.1
▽▽▽	6.3	6を超え30以下	±0.2
▽▽	25	30 〃 120 〃	±0.3
▽	100	120 〃 315 〃	±0.5
—	面倒し	315 〃 1000 〃	±0.8
		1000 〃 2000 〃	±1.2
		2000 〃 4000 〃	±1.5
		ドリル穴ニハ適用シナイ	

株式会社 荏原製作所殿
広島県廿日市市 殿向
原因化設備
φ250×2000L バイパス用混練機 組立図

尺度 1/10

工番 S-2215- 図番 N-04- 01

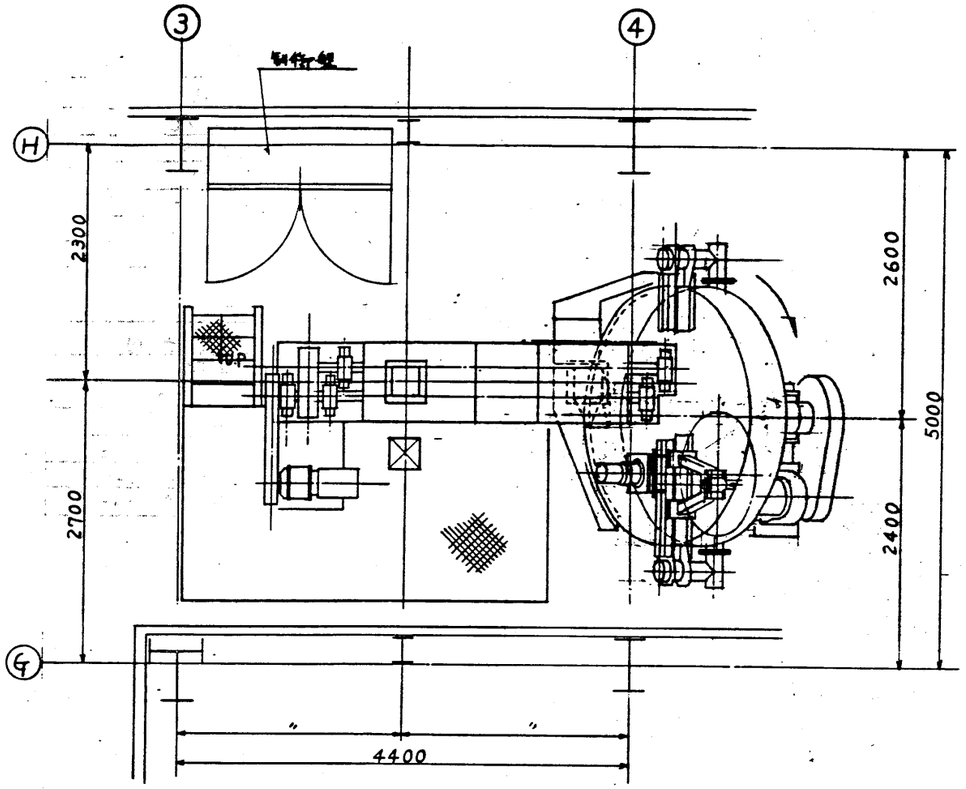

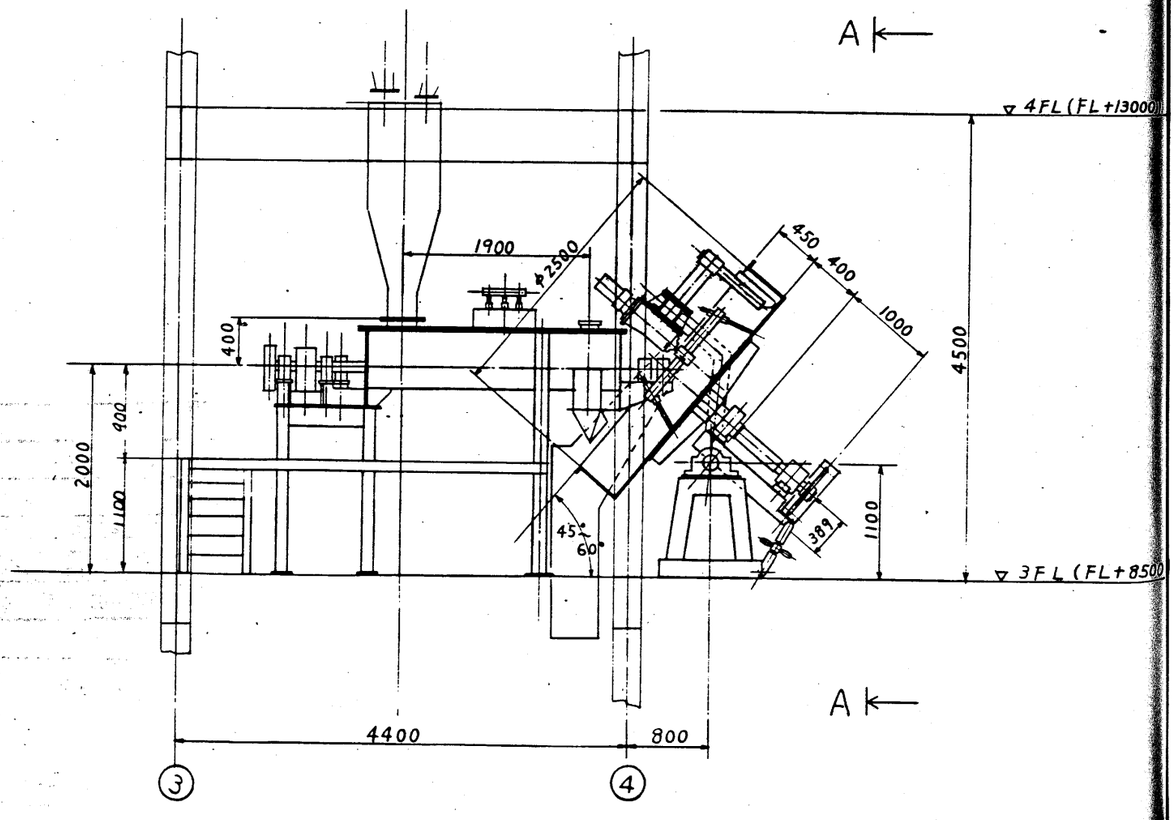

混練機仕様	
能力	1.4 t/h
羽根	φ350 mm 2軸
羽根ネジレ角	25°
回転数	40 r.p.m
電動機	7.5 KW × 4P 1/29

パン型造粒機仕様	
能力	1.4 t/h
パン内径	φ2500 mm
傾斜角度	45° ~ 60°
回転数	4.2 ~ 16.5 r.p.m
電動機(パン)	7.5 KW × 4P 1/43
〃 (スプレーパ)	0.75 KW × 4P 1/87

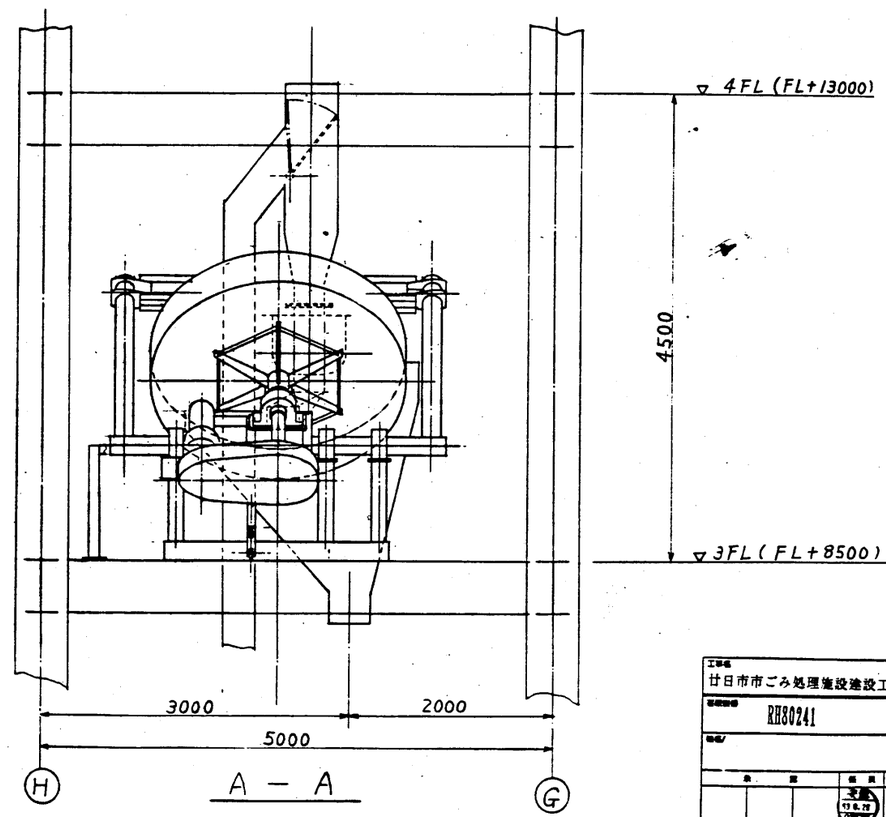

A — A

工事名 廿日市市ごみ処理施設建設工事	縮尺
図面番号 RH80241	発注者 廿日市市 殿
作成 / 日付	宛先 殿
検図	図名 灰固化装置 造粒機・混練機廻り組立図
株式会社 荏原製作所	図番 CSRH80241 -09-315

アラサ (μm)		削り加工寸法許容差 (mm)		
記号	Hmax	寸法		公差
▽▽▽▽	0.8	0.5以上	6以下	± 0.1
▽▽▽	6.3	6 〃	30以下	± 0.2
▽▽	25	30 〃	120 〃	± 0.3
▽	100	120 〃	315 〃	± 0.5
—	鋳放し	315 〃	1000 〃	± 0.8
		1000 〃	2000 〃	± 1.2
		2000 〃	4000 〃	± 1.5
		ドリル穴ニハ適用シナイ		

部品 / 図番 / 図名 / 機械工作 長司 3/11 / 検図 松本 3/9

広島県廿日市市殿向
灰固化設備
造粒機、混練機廻り組立図

尺度 1/30

工番 S-2215- 図番 N-01-03

IWAKI PUMPS

定量ポンプ仕様書
METERING PUMP SPEC. SHEET

年・月・日 DATE 63.4.24

受注先 PURCHASER	殿
経由先 VIA	殿
最終使用者 USER	殿
納入先工場名 PLANT OF USER	殿
ITEM NO.	
工事番号 JOB NO.	
仕様書番号 SPEC. SHEET NO.	
機器名称 EQUIPMENT NAME	加温ポンプ
ポンプ型式 PUMP MODEL	LK-A51VH-04
数量 QUANTITY REQ'D	1台

ご使用条件 OPERATING CONDITIONS

吐出量 RAN. CAPACITY	MAX 5 l/min MIN l/min	比重 (H.L.T.) SPEC. GRAV.	1.0
吸込圧力 SUCTION PRESS.	kgf/cm²G	吐出圧力 DISCHARGE PRESS.	5 kgf/cm²G
蒸気圧 VAPOR PRESS.	kgf/cm²A	粘度 (H.L.T.) VISCOSITY	1.0 cP
NPSHa	kgf/cm²A	設置場所 LOCATION	屋内 IN DOOR 屋外 OUT DOOR
固形物 SOLID CONTENT		スラリー KIND	
液名 LIQUID NAME	工業用水	(有 YES) 無	沈降速度 SETTLING SPEED cm/sec
液温 LIQUID TEMP.	NOR. 作業 MAX. 作業 °C	濃度 CONCENTRATION %	粒径 MAX. PARTICLE SIZE μm mesh
		硬度 HARDNESS Hs	比重 SPEC. GRAV.

仕様 SPECIFICATIONS

吐出量 CAPACITY	6.0 l/min	最高吐出圧力 MAX. DISCHARGE PRESS.	5 kgf/cm²G
ポンプ型式 PUMP TYPE	直動ダイヤフラム	ポンプヘッド PUMP HEAD	PVC
ピストン径 プランジャー径 PISTON DIA. PLUNGER DIA.	ダイヤフラム直径 DIAPHRAGM DIA. 100 mm	バルブ VALVE	ハステロイC
ストローク長 STROKE LENGTH	12 mm ストローク数 STROKE RATE 116 spm	バルブシート VALVE SEAT	PVC
ストローク長調整 STROKE LENGTH ADJUSTMENT	手動 MANUAL 電気サーボ ELECTRIC SERVO CONTROL エアーサーボ PNEUMATIC SERVO CONTROL	Oリング O RING	EPDM
	信号 SIGNAL ~ mA kgf/cm²G	バルブガスケット VALVE GASKET	—

ダイヤフラム DIAPHRAGM	PTFE (白色		
ダイヤフラムシート DIAPHRAGM SHEET	—		
プランジャー PLUNGER	—		
グランドパッキング GLAND PACKING	—		

接液部材質 MATERIALS OF CONSTRUCTION PARTS

モータ MOTOR

速度制御 SPEED CONTROL	(有 YES) (900 rpm ~ 3600 rpm)	電源 SOURCE	1φ, 440 V 60 Hz
バルブ形式 VALVE TYPE	1.2 段 STAGE (ボール BALL) コーン CONE	出力・極数 OUTPUT, POLES	0.4 kW 4 P
内部リリーフ弁設定圧力 SET PRESS OF BUILT-IN RELIEF VALVE	— kgf/cm²G	絶縁種別 INSULATION	E
配管 CONNECTIONS 吸込口 SUCTION	(JIS) ANSI JPI ( ) 10 kgf/cm²G CLASS 25 8 RF/FT	メーカ MFR.	標準 STANDARD 特注 ASSIGNMENT
		型式 TYPE	取付 MOUNT (有 YES) (無 NO) 空冷 SUPPLIED BY (有 YES) (無 NO)
		設置 INSTALLATION	屋内 IN DOOR (屋外 OUTDOOR) 防爆 EXPLOSION PROOF (非防爆 NON EXPLOSION PROOF)
吐出口 DISCHARGE	(JIS) ANSI JPI ( ) 10 kgf/cm²G CLASS 25 8 RF/FT	構造 CONSTRUCTION	全閉 TOTALLY ENCLOSED 安全 SAFETY 防爆 EXPLOSION PROOF
		端子箱 TERMINAL BOX	
塗装 PAINTING	標準 STANDARD マンセル番号 MUNSELL NO. 6.5Y 6/5 (ポンプ)	検査 INSPECTION	
	指定 ASSIGNMENT 塗色 COLOR	立会検査 WITNESS INSP.	—
	その他 REMARKS	適用法規 REGULATIONS	—
特別仕様 SPECIAL SPEC. (有 YES)	ポンプ重量 45 kg (H.L.T.: LIQUID TEMP.)		

(注)1.モータ端子箱構造はメーカー(東芝)標準とします。
2.同ポンプはロット生産です。
3.インバータ制御 30Hz ~ 120Hz

特別附属品 ACCESSORIES

安全弁 RELIEF VALVE	1	型式 MODEL RV-7V-25 C.S kgf/cm²G	
背圧弁 BACK PRESSURE VALVE		型式 MODEL kgf/cm²G	
エアーチャンバー AIR CHAMBER	1	型式 MODEL A-5VE	
圧力計 PRESS. GAUGE		φ kgf/cm²G 材質 MATERIALS	
空気式ポジショナー E.E. POSITIONER		型式 MODEL	
エアーリモートコントローラ AIR REMOTE CONTROLLER		型式 MODEL	
その他 REMARKS			

予備部品 SPARE PARTS

バルブ VALVE	2	ダイヤフラム DIAPHRAGM	1
バルブシート VALVE SEAT	2	ダイヤフラムシート DIAPHRAGM SHEET	—
バルブガイド VALVE GUIDE	2	グランドパッキング GLAND PACKING	—
バルブガスケット VALVE GASKET	—		
Oリング O RING	2		
プランジャー PLUNGER	—		

IWAKI DELIVERY DATE 63.11.20	承認 APPROVED BY	作成 MADE BY 斉原
EDP NO.	検図 CHECKED BY	

IWAKI CO., LTD. 東京大阪広島九州福岡高松仙台

番号	名称	数	材質	備考
1	ボディヘッド	1	PVC	
2	ボールバルブ	2	HC276	3/8"
3	ボディボルト	2	PVC	
4	ボディシート	2	PVC	
5	ボディガスケット	2	PTFE	
7	ダイヤフラム	2	EPDM	P-30
20	六角ボルト	8	SUS304 相当	M8X35
21	スプリングワッシャー	8	SUS304 相当	M8
29	接続管	1	FC20	
30	ダイヤフラム	1	EPDM, PTFE	
31	ボディ	1	SUS304	
50	ナット	2	PVC	
51	ユニコフランジナット	2	PVC	VP18
54	フランジ	2	PVC	JIS 10K 25A

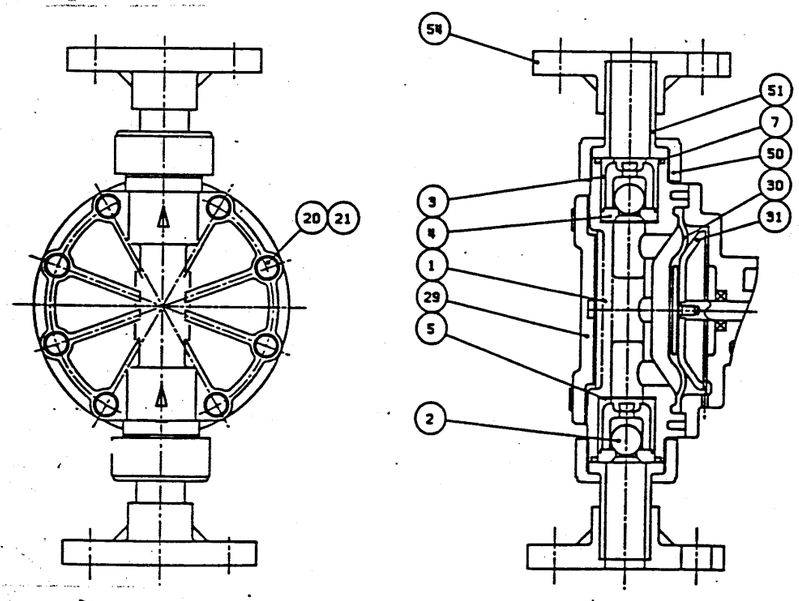

承認 APPROVED BY	検図 CHECKED BY	設計 DRAWN BY 斉原	質量 MASS kg	名称 TITLE 8"ヘッド 部材寸法
	斉原	斉原	単位 UNIT : mm	型式 MODEL LK-A51VH
コード CODE		作成(管)	尺度 SCALE :	図番 DRG. No. 1A39786
			Aug. 26. 1987	

マーク MARK	改訂事項 REVISION	改訂No. REV. No.	日付 DATE	担当 NAME

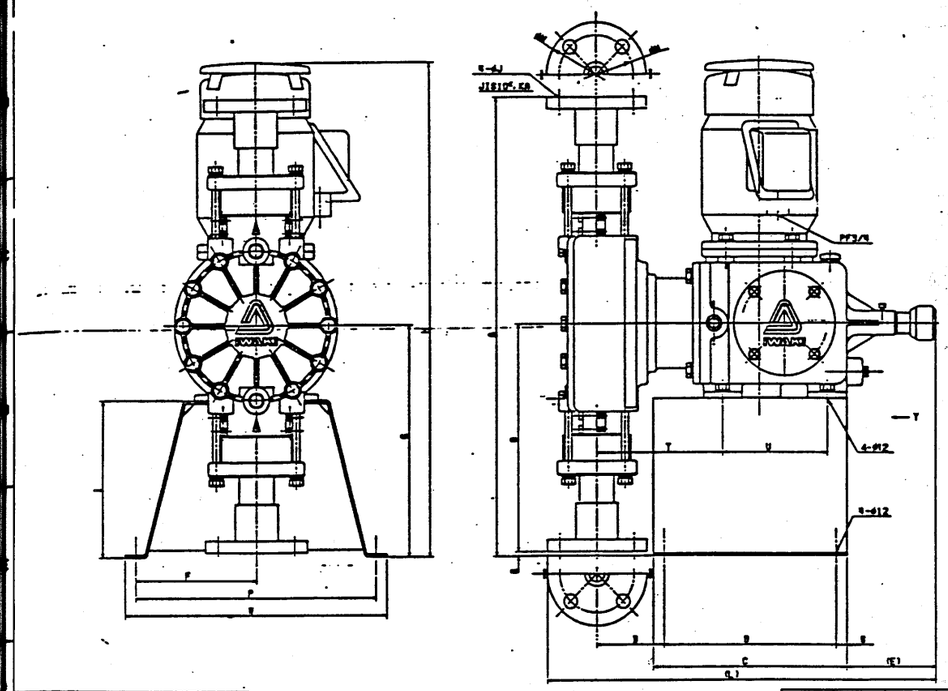

A	463	463	399
B	190	190	190
C	220	220	220
D	105	105	145
E	126	126	126
F	148	148	148
G	300	300	300
H	650	650	650
I	198	198	198
L	692	692	591
M	320	320	320
J	19	19	19
K	25	25	40
N	90	90	105
O	125	125	140
P	296	296	296
Q	183	183	299
R	137	137	1
S	15	15	15
T	138	138	178
U	145	145	145
V	140	140	140
X	170	170	170

629	629	652			
190	190	190			
270	270	270			
300	300	300			
157	157	160			
178	178	18.			
148	148	148			
330	330	330			
720	720	720			
218	218	210			
689	689	673			
320	320	320			
19	19	19			
40	40	40			
105	105	105			
140	140	140			
296	296	296			
299	299	322			
31	31	8			
15	15	15			
192	192	195			
200	200	200			
194	194	194			
198	198	198			

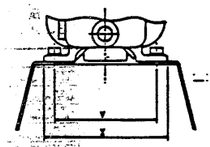

加温ポンプ
LK-A51VH-04

承認 APPROVED BY	検図 CHECKED BY	設計 DRAWN BY	尺度 SCALE
	コ ダ	斉原	1/8
コード CODE			Feb. 4. 1992

名称 TITLE 外形図
型式 MODEL LK-(A)(B)(H)VC-TC
図番 DRG. No. 1A26053

△63.5.13 インバータ仕様に伴い訂正

広島県廿日市市殿向
灰固化設備
定量ポンプ

工事名	廿日市市ごみ処理施設建設工事
注文番号	RB30241
注文主	廿日市市 殿
品名	灰固化装置 定量ポンプ
図番	CSRB30241-09-469

配布先: 提出 5, 中間, 全員, 総務, 工務, 工作, 工事, 設備, 保守, 電気, 設1, 計5

名称 松田

枚数 7 枚

新日本海重工業株式会社 設計 部

部長	次長	課長	係長	作成	作成年月日	工番	
				斉原	63・4・24	S2215	C-09
					図番	N-09-09	

株式会社 荏原製作所

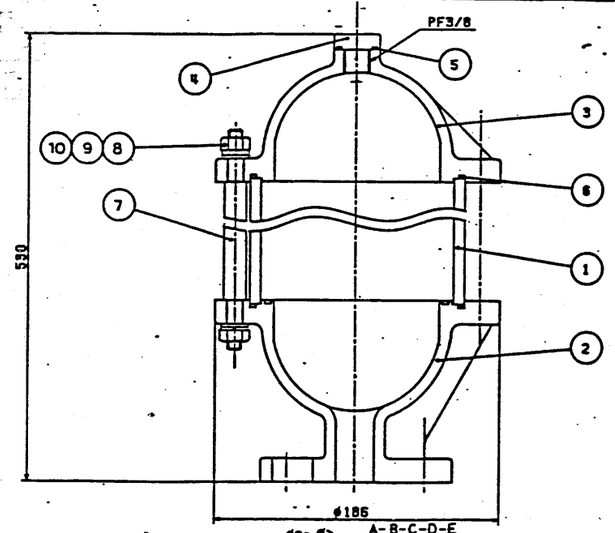

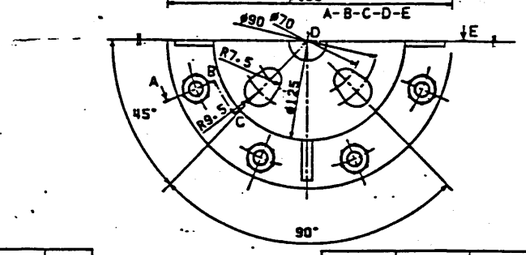

No.	名称	数	材質	備考
1	ボディ	1	PVC	
2	ケイソウドロ	1	PVC	
3	ケイソウドロ	1	PVC	
4	エンドキャップ	1	PVC	
5	Oリング	1	EPDM	P 22
6	Oリング	2	EPDM	G 135
7	スタッドボルト	8	SS41	M10X380
8	六角ナット	16	SS41	M10
9	スプリングワッシャー	16	表面処理	M10
10	プレートワッシャー	16	SS41	M10

A			
A			
A			
A			
A			
A	ケイソウ濾過機(4ヶ所)	L.K.-11	63.1.27	ナトク
マーク MARK	改訂事項 REVISION	改訂No. REV. No.	日付 DATE	担当 NAME

承認 APPROVED BY	検図 CHECKED BY	設計図 DRAWN BY
		斉藤

コードNo. CODE No.

重量 WEIGHT Kg
単位 UNIT : mm (millimeter)
尺度 SCALE 1 : 2
9. 24 . 1986

名称 TITLE チャンバー (SL)
型式 MODEL A-SVE
図番 DWG No. 1A38999 △1

IWAKI CO.,LTD.

NO.	名称 parts name	数	材質 material	備考 remarks
12	ナット NUT	1	SUS305	
16	パイプ PIPE	2	PVC	
17	六角ボルト HEX. BOLT	4	SUS305	M8
6	スプリングA SPRING A	1	SUS304	
7	スプリングB SPRING B	1	SUS304	
8	ダイヤフラム DIAPHRAGM	1	PTFE	
9	T.S.フランジ T.S. FLANGE	2	PVC	JIS10K25A FF
11	アジャストボルト ADJUSTING BOLT	1	SUS305	M10
1	ケース LOWER CASE	1	PVC	
2	ケース UPPER CASE	1	FC25	
3	ダイヤフラムプレート RETAINER PLATE	1	S45C	NICT2.
4	ストッパー STOPPER	1	S45C	NICT2
5	スプリングシート SPRING SEAT	1	SS41	NFZn

⑦スプリングBは、設定圧20kg/cm²以下では不要。
SPRING B IS NOT REQUIRED WHEN THE SET PRESSURE IS LESS THAN 20kg/cm².

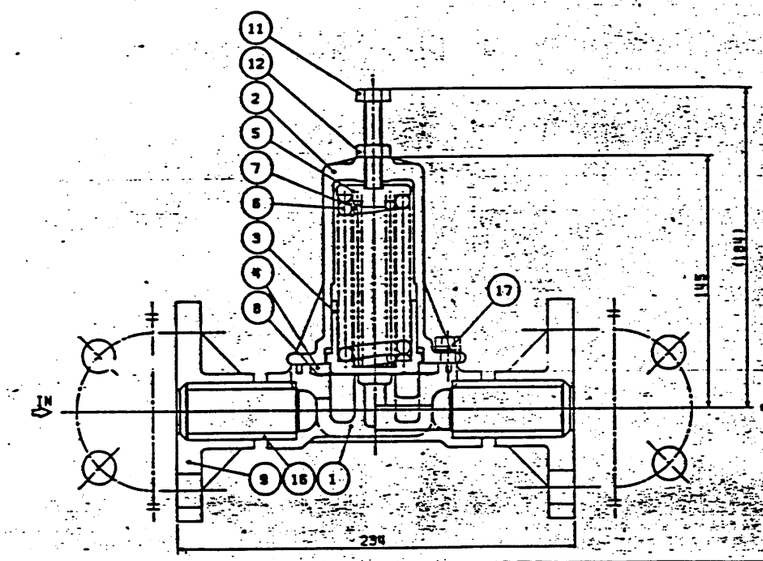

PIPING SKETCH

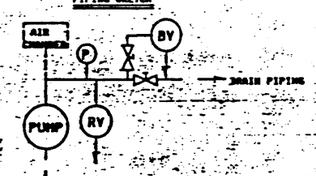

取扱説明
安全弁、背圧弁/取付位置は、安全弁/吸込ポンプ二近い位置に取付ること。背圧弁/吐出管/先端に取付ること。

INSTRUCTIONS FOR USE
ATTACH RELIEF VALVE NEAR PUMP AND ATTACH BACK PRESSURE VALVE TO THE TOP END OF DISCHARGE PIPE.

設定圧力 1.0 kg/cm²
SET PRESSURE

A			
A			
A			
A	correction		JUL.25.1986
A	CORRECTION		JUL.27.1986
マーク MARK	改訂事項 REVISION	改訂No. REV. No.	日付 DATE	担当 NAME

承認 APPROVED BY	検図 CHECKED BY	設計図 DRAWN BY

コードNo. CODE No.

重量 WEIGHT 3.5 Kg
単位 UNIT : mm (millimeter)
尺度 SCALE
SEP. 8 .1985

名称 TITLE イワキ 安全弁 背圧弁 IWAKI RELIEF VALVE BACK PRESSURE VALVE
型式 MODEL RV-7V -25
図番 DWG No. 5A31949 △2

IWAKI CO.,LTD.

工事名 廿日市市ごみ処理施設建設工事
RB30241
廿日市市 殿
反応化槽量
株式会社 荏原製作所
C3RB30241-09-470

広島県廿日市市殿向
灰固化設備
エアー ドライヤ

配布先	
社長	
専務	3
常務	
総務	
工務	
工作	
工事	
機械	
技術	
電気	
総	1
計	5

部長	次長	課長	係長	作成	作成年月日	63・6・15	工番	52215	C-10
					順番	—	図番	N-09-10	

新日本海重工業株式会社 設計 部

品番 NO.	部品名 PARTS	材質 MATERIAL	数量 QTY	備考 REMARK
C2	運転コンデンサ		1	
F	ヒューズ		1	3A
PS	ファンコントロールスイッチ		1	
M2	ファンモータ		1	入力32W
M1	冷凍機モータ		1	入力430W
L	運転ランプ		1	
MC	電磁接触器		1	
C1	運転コンデンサ		1	
PB2	停止スイッチ		1	
PB1	起動スイッチ		1	
P	アロテクタ		1	

機器設定値	
記号	内容
PS	13 Kgf/cm² で入 8 Kgf/cm² で切
P	9A で切 160℃にて

電源
AC100V
周波数50/60Hz

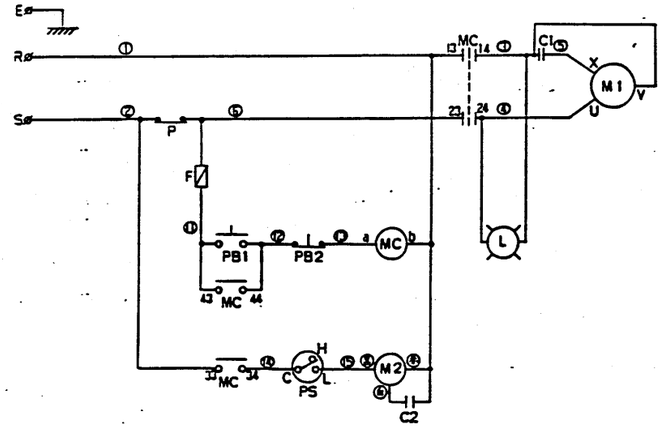

承認 APPD	実図 CHD	設計 DESD	尺度 SCALE	仕様書No. SPEC NO.	
上谷 (押)	荻原 (押)	伊藤 (押)	1/4	形番 MODEL	RD-15D-S45
					セレックスドライヤ 電気回路図

シーケーディ株式会社 CKD Corporation DRAW NO. S3-107762-

品番 NO.	部品名 PARTS	材質 MATERIAL	数量 QTY	備考 REMARK

REV	REVISIONS	DATE	CHD

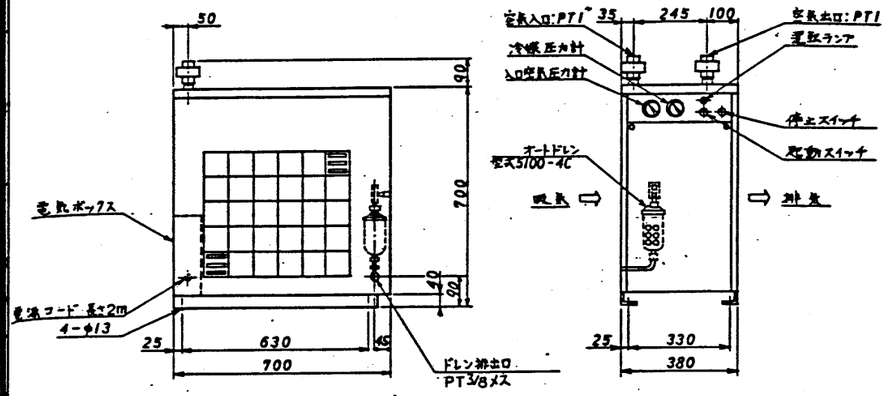

納入先		製造番号	A—
		納入年月日	

1/3

品番 NO.	部品名 PARTS	材質 MATERIAL	数量 QTY	備考 REMARK

承認 APPD	実図 CHD	設計 DESD	尺度 SCALE	仕様書No. SPEC NO.	
上谷 (押)	荻原 (押)	伊藤 (押)	1/10	形番 MODEL	セレックス ドライ RD-15D-S45

シーケーディ株式会社 CKD Corporation DRAW NO. S3-107761-

仕様書 製品仕様書 セレックス ドライア(空冷式)

仕様書番号 SC-RD15D-S45 1/1

1. 形番	RD-15D-S45
2. 使用条件	使用流体：圧縮空気
	入気温度範囲：2～50℃
	周囲温度範囲：2～40℃
	最高使用圧力：8.5 kgf/cm² (850 kPa)
3. 性能	耐圧：15 kgf/cm² (1500 kPa)
	能力：空気量：2.2 m³/min 大気圧換算
	入口空気温度：35℃
	入口空気圧力：7 kgf/cm² (700 kPa)
	周囲温度：32℃
	出口空気露点：10℃ (加圧下)
	圧力降下：0.2 kgf/cm² (20 kPa)
4. 電気仕様	電源：単相 AC 100V 50/60 Hz
	入力：0.4/0.5 KW
	電流：4.8/5.4 A
5. 機器構造	熱交換器：フィンアンドチューブ形・強制空冷式
	冷媒制御方式：キャピラリチューブ
	温度制御方式：容量調整弁
	冷媒：フロン R-12
6. 外観	塗装色：正面及び上面：マンセル No. 2.5 GY 8.5/1
	側面：マンセル No. 10 Y 8.5/2
	製品質量：60 kgf
7. 梱包	梱包：底部：木製ベース、上部：段ボールボール
	付属書類：取扱説明書、保証書
8. 承認図	・外形図：S3-107761 電気回路図：S3-107762
9. 特記事項	基礎ボルト、オプト接付・完成写真・予備品(ファンコントロールスイッチ、オートドレン 各1ヶ)

注 1 kgf/cm² = 100 kPa にて設定。 シーケーディ株式会社

承認 APPD	実図 CHD	設計 DESD	尺度 SCALE	仕様書No. SPEC NO.	
上谷 (押)	荻原 (押)	伊藤 (押)	1/1	形番 MODEL	セレックス ドライ RD-15D-S45

シーケーディ株式会社 CKD Corporation DRAW NO. S3-107761-

工事名	廿日市市ごみ処理施設建設工事
注文番号	RH80241
発注先	廿日市市 殿
名称	灰固化装置 エアドライヤー
図番	CSRH80241-09-471
株式会社荏原製作所	

広島県廿日市市殿何
灰 固化設備
電動シリンダ（固化物バンカー用）

配布先
総務
営業
設計
工作
工事
品質
検査
電気 1

作成 松田

新日本海重工業株式会社 設計 部

部長	次長	課長	係長	作成	作成年月日	63・4・26	工番	S2215	C-08
					類番		図番	N-09-08	

枚数 4 枚

ハンドル 外形寸法図

適用：BM2T, DGM2T

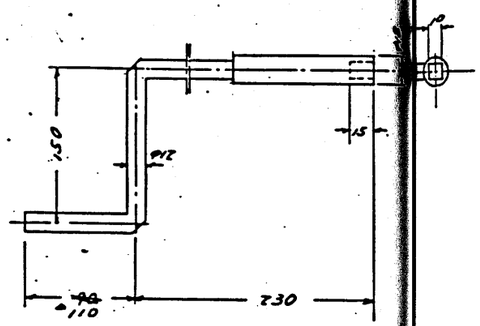

用途
御注文主
設計 松田 78-2-1
管理
承認
コスミック工業株式会社
福山市 ㊐ 1649
1978.6.7 図面
三角法 1
MS 64052

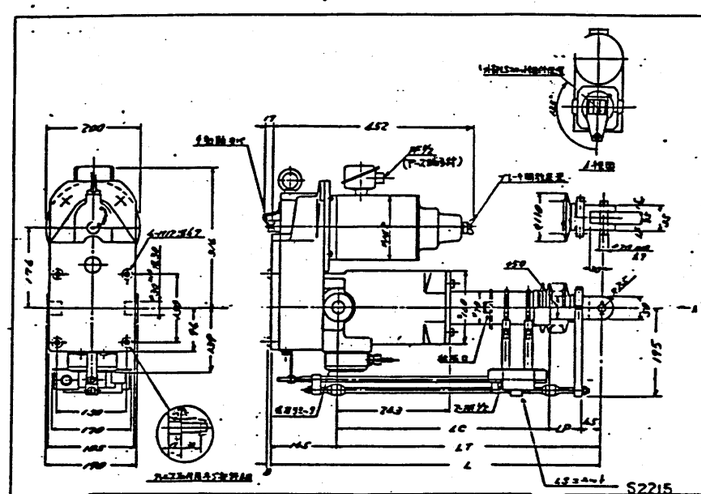

モートルシリンダ仕様

型式	BM2T-81
推力	2000 kg
ストローク	800 mm
全長速度	50mm/24 mm/min
ピストンロッド最低トルク	8 kg-m
機能	4箇所自動にし動
過負荷安全装置	ボルトリーク
電源	サンセル 2.5kW 4/2
電源電圧	440 V
周波数	60 Hz
電流	2.1 A
絶縁種別	E
使用条件	屋内
外部品	ハンドル
台数	4台

特記事項
1. 運転時にはボルトシャフト潤滑剤を塗り付けること
2. モータ・ギヤ部は全てOIL充填
3. ハンドル（ハンドル位置用）
ボルト材質：MC-CAST
4. 電装品は防塵構造 ハウジング材質：アルミ
上部フタ材質 ＜2B

型式	ストローク	L	LT	LC	LP	重量(kg)
BM2T-93	700	1238	1093	902.5	146.5	98
BM2T-103	1000	1421	1476	1202.5	221.5	105
BM2T-83	800	1358	1215	1002.5	161.5	100
BM2T-63	600	1118	973	802.5	126.5	95

用途 廿日市市及周辺環境 固化物バンカ用

御注文主

設計 三角 1/6 BM2T-3 廿日市市殿

COSMIC INDUSTRY CO.,LTD
コスミック工業株式会社

MS 637831

モートルシリンダ基本操作回路図（B形，F）

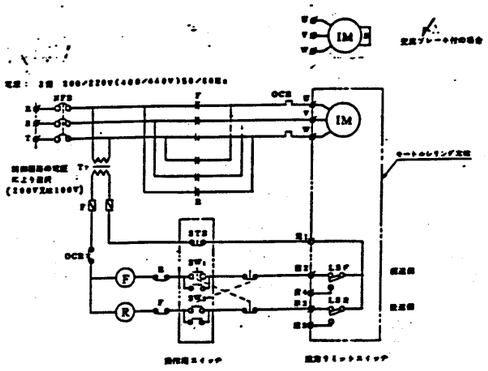

・内蔵限定リミットスイッチ

端子1－2：ボストンロッドが伸ばしきる過負荷になった場合，ストローク設定に至ったとき，電磁弁に信号を出すとき OFF，常時 ON。

端子1－4：上記と逆に作用する接点。

端子1－5：ボストンロッドが縮ませきる過負荷になった場合，ストローク設定に至ったとき，電磁弁に信号を出すとき OFF，常時 ON

端子1－6：上記と逆に作用する接点。

・動作説明

STPが閉じていればボストンロッドは設定し定められたストロークまで伸ばしてLS1がOFFになり止まります。STPがOFFにすればボストンロッドは設定し定められたストロークまで縮ませしLS2がOFFになり止まります。

・停電時

電源の切れた場合はモートル・シリンダ内蔵限定リミットが作動ですべてのロックは閉じになります。このような場合は，電源を切り，モートル・シリンダの手動操作装置を回して，ボストンロッドのロックを切り，さらにモータ軸を30°程度人力のみにして運転して下さい。

・部品

LS1：伸び時 作動式用 リミットスイッチ（製作者負担）
LS2：縮び時 作動式用 リミットスイッチ（　〃　）

ストローク設定用外部リミットスイッチ付の場合のLS1，LS2はそれぞれ並列に接続し使用下さい。

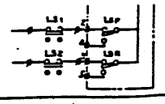

用途
御注文主
設計 三角 1/6 モートルシリンダ 基本操作回路図
COSMIC INDUSTRY CO.,LTD
コスミック工業株式会社
MS 63328

工事名 廿日市市ごみ処理施設建設工事
用途
在原製作所 RBS0241
御注文主 廿日市市 殿
設計 品質 殿
部品 検図 管理
名称 灰固化装置 固化物バンカー モータ・シリンダ
株式会社 在原製作所
図番 CSRBS0241-09-472

63.5.12 訂正

株式会社荏原製作所殿

広島県廿日市市殿向

灰固化装置

運転フロー図

配布先	
総合	3
中央	
営業	
総務	
工務	
工作	
工水	
建造	
鉄構	1
電気	
他	1
計	5

技術部
松田

4 枚

新日本海運工業株式会社　設計部

部長	次長	係長	担当	作成	作成年月日	63・3・30	工番	S2215	
				杉本	項番		図番	N-10-02	1

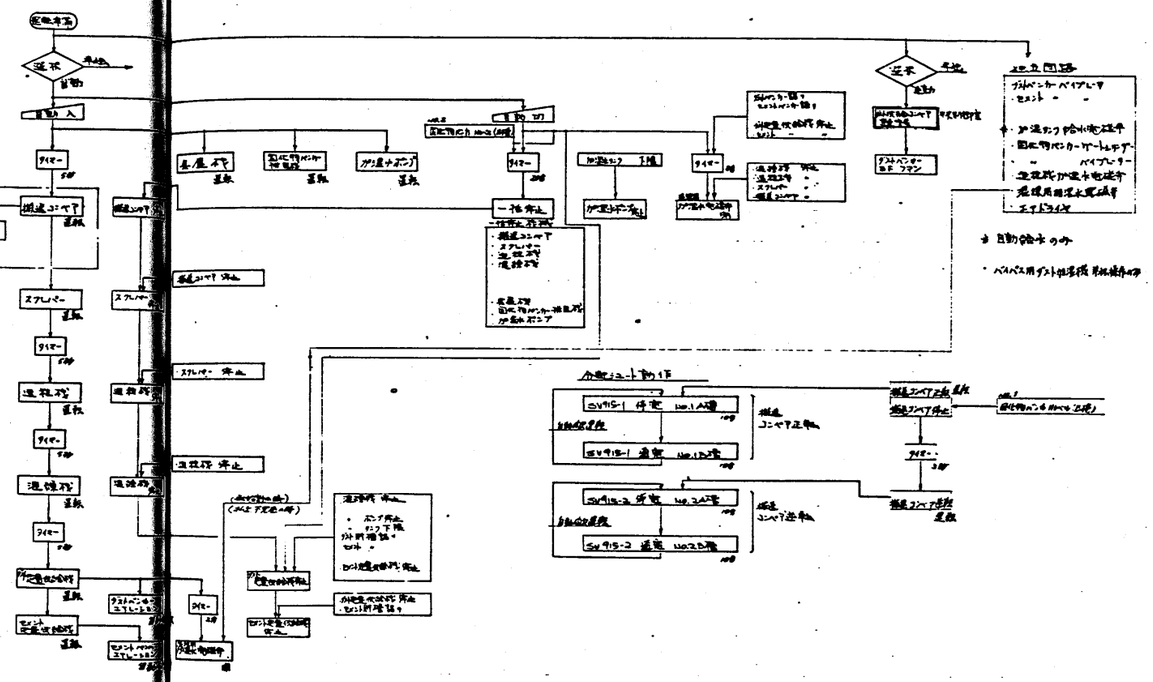

注）
タイマーの数字は設計値です。実際の運転については試運転時調整致します。

灰固化設備

運転フロー

工事名	廿日市市ごみ処理施設建設工事
荏原製作	RHS0241
発注文主	廿日市市　殿
名称	灰固化装置
	運転フロー（1/2）
縮尺	1:
図番	CSRHS0241-09-500
REV.	

株式会社荏原製作所

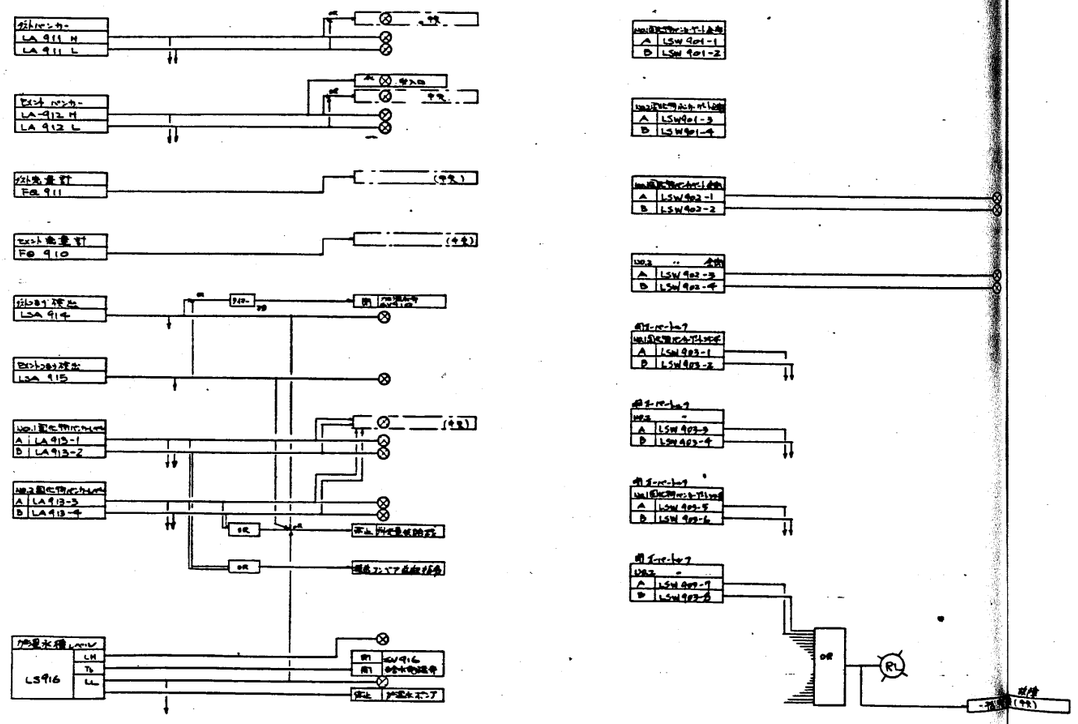

灰固化設備
センサー電報インターロック
関係フロー

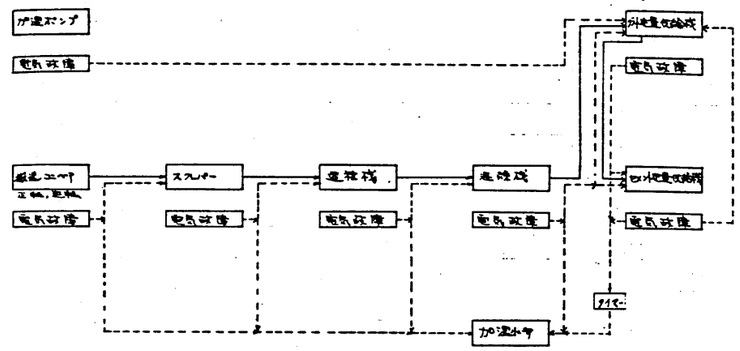

灰固化設備
インターロック図

工事名	廿日市市ごみ処理施設建設工事
用途	
名称	RHS0241
発注文主	廿日市市 殿
機名/	台/式
設置場所	殿
図名	灰固化装置 運転フロー (2/2)
図番	CSRHS0241-09-501
株式会社 荏原製作所	

△63.5.13 訂正
△63.9.16 訂正

試会社荏原製作所殿

広島県廿日市市殿向

灰固化装置

単線接続図

配布先	
提出	3
申請	
官庁	
建設	
工部	
工作	
工事	
関連	
機械	1
電気	
控	1
計	5

協議印 松田

新日本海重工業株式会社 設計部

部長	次長	課長	担当	作成	作成年月日	63・3・30	工番	S2215
			左司	林	類番		図番	N-10-01

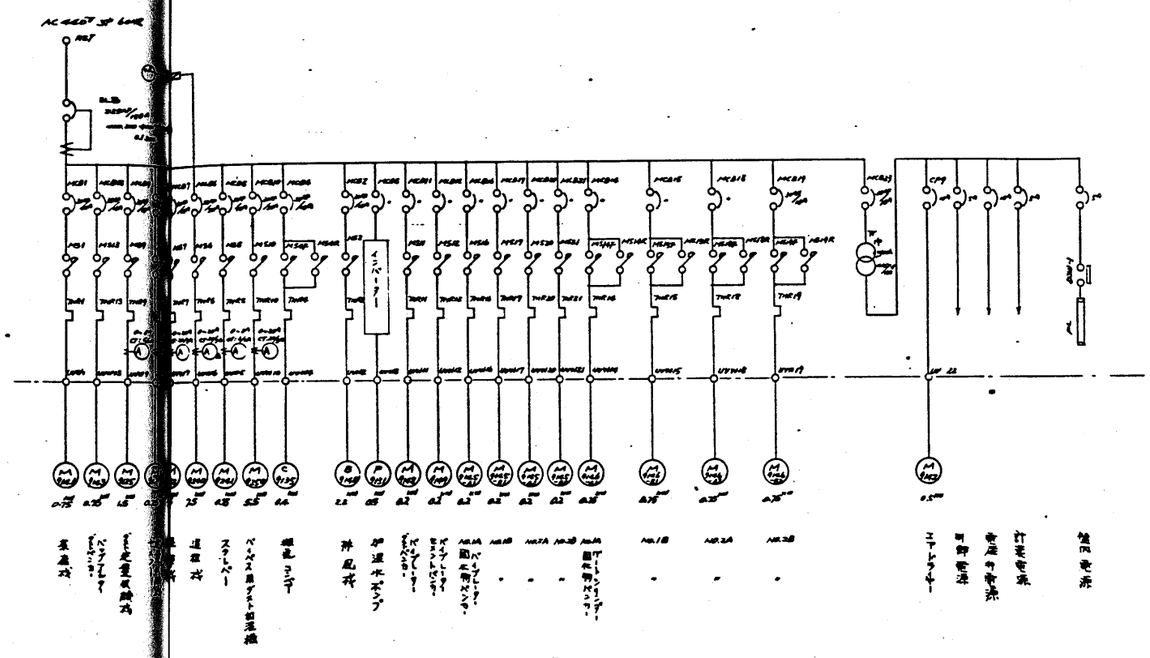

灰固化装置
単線接続図

工事名	廿日市市ごみ処理施設建設工事
用途	
荏原製番	RN80241
発注文主	廿日市市 殿
機名/	
台/式	
御使用先	殿
図名	灰固化装置 単線接続図
図番	CSRN80241-09-502
株式会社 荏原製作所	

広島県廿日市市殿向
灰固化設備
レベル計外形図

回転レベル計

静電容量レベル式

NHI Co.,Ltd. TOYAMA JAPAN
新日本海重工業株式会社

表紙共 9 枚

DESIGNER 担当	CHIEF 班長	DESIGN 担当	DRAWN 作成	DATE 年月日	JOB NO. 工番	DWG. NO. 図番	REV. 改正
				63/2/3	S-22/5-	N-10-12	△

配布先
社長
営業
資材
品管
設備
製造管理
総務
計画部
電気1
二課
三課
検査

※下記の項目は貴社御仕様を○と☒印にて表示しています

仕様書 外形図	品名 回転式レベル計	仕様図No.	承認図部数 大	東	九	工	1/8 1
	発行 63年8月18日	L-31485B-1	5部	5			

契約先	中播電機(株) 殿経由	納入先注文No.	弊社見積書No.	弊社手配書No.
納入先	新日本海重工業(株) 殿	納入場所	広島県佐伯郡 殿	

① 測定物	名称	ダスト	⑯ 材質	羽根・主軸	☒SUS304 ☐SUS316
②	見掛比重	0.4~0.7			
③	粒度	メッシュ・mm □ ⓪	⑰	保護管	☒SCP(Crメッキ) ☐SUS304 ☐SUS316
④ ブリッジ発生		☐無 ☐有 ☐強			
⑤ 使用条件	温度	タンク内 50~100 ℃ タンク外 室温 ℃	⑱		
⑥	圧力	☐正 ☐kg/cm2 ☐負 ☐mmHg	⑲	フランジ	☐ ☐SUS304 ☒SS41 ☐SUS316
⑦	振動	☐無 ☐有 HZ mm	⑳ 質		
⑧	測定物の搬送方法	投入 引出	特	用途	ダストバンカ 上部用
⑨	レベル計取付姿勢	☐ 横取付 ☒ 上部用 ☒ 垂直取付 ☐ 下部用			
⑩ 一般	型式	NM-88HA 型	発		
⑪	合致	/ 合			
⑫	電源 A C	☒100 ☐200 ☐ ☐110 ☐220 V			
⑬	塗装色	☒マンセルN6 ☐	図		KE-
⑭	出力接点	☒AC250V5A 1C ☐			KE-
⑮	ケーブル	☐VCT0.75×5C ☒無	面		KE-

外形図

フランジ規格	JIS5K 65A相当
レベル計取付部のすき間 外径	155
PCD	130
取付孔	4×15

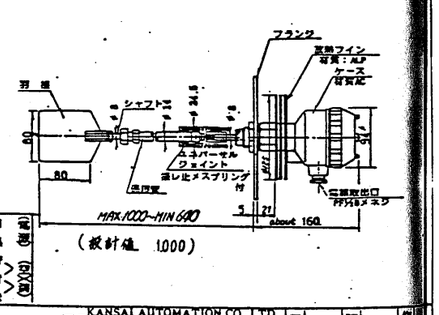

電子図及び結線図 (DXX) (DXX)

品番

KANSAI AUTOMATION CO.,LTD.
関西オートメイション株式会社

承認 確認 他用 作成

※下記の項目は貴社御仕様を○と☒印にて表示しています

仕様書 外形図	品名 回転式レベル計	仕様図No.	承認図部数 大	東	九	工	3/8 1
	発行 63年8月18日	L-31485B-2	5部	5		/	

契約先	中播電機(株) 殿経由	納入先注文No.	弊社見積書No.	弊社手配書No.
納入先	新日本海重工業(株) 殿	納入場所	広島県佐伯郡 殿	

① 測定物	名称	ダスト	⑯ 材質	羽根・主軸	☒SUS304 ☐SUS316
②	見掛比重	0.4~0.7			
③	粒度	メッシュ・mm □ ⓪	⑰	保護管	☒SCP(Crメッキ) ☐SUS304 ☐SUS316
④ ブリッジ発生		☐無 ☐有 ☐強			
⑤ 使用条件	温度	タンク内 50~100 ℃ タンク外 室温 ℃	⑱	フランジ接液面	☒AC ☐SUS304 ☐SS41 ☐SUS316
⑥	圧力	☐正 ☐kg/cm2 ☐負 ☐mmHg	⑲	フランジ	☒AC ☐SUS304 ☐SS41 ☐SUS316
⑦	振動	☐無 ☐有 HZ mm	⑳ 質		
⑧	測定物の搬送方法	投入 引出	特	用途	ダストバンカ 下部用
⑨	レベル計取付姿勢	☒ 横取付 ☐ 上部用 ☐ 垂直取付 ☒ 下部用			
⑩ 一般	型式	NM-88HS 型	発		
⑪	合致	/ 合			
⑫	電源 A C	☒100 ☐200 ☐ ☐110 ☐220 V			
⑬	塗装色	☒マンセルN6 ☐	図		KE- ☐
⑭	出力接点	☒AC250V5A 1C ☐			KE- ☐
⑮	ケーブル	☐VCT0.75×5C ☒無	面		KE- ☐

外形図

フランジ規格	JIS5K 65A相当
レベル計取付部のすき間 外径	155
PCD	130
取付孔	4×15

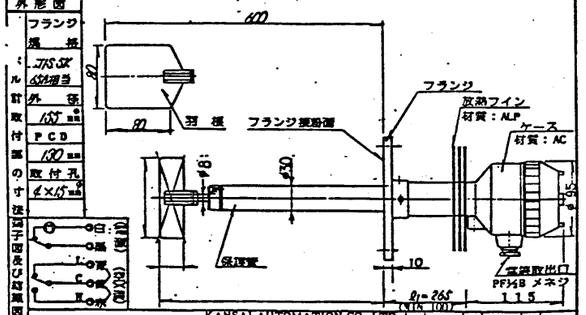

電子図及び結線図 (DXX) (DXX)

品番 KN-88HS型

KANSAI AUTOMATION CO.,LTD.
関西オートメイション株式会社

承認 確認 他用 作成 久吉

※下記の項目は貴社御仕様を○と☒印にて表示しています

仕様書 外形図	品名 回転式レベル計	仕様図No.	承認図部数 大	東	九	工	3/8 1
	発行 63年8月18日	L-31485B-3	5部	5			

契約先	中播電機(株) 殿経由	納入先注文No.	弊社見積書No.	弊社手配書No.
納入先	新日本海重工業(株) 殿	納入場所	広島県佐伯郡 殿	

① 測定物	名称	セメント	⑯ 材質	羽根・主軸	☒SUS304 ☐SUS316
②	見掛比重	0.9~1.2			
③	粒度	メッシュ・mm □ ⓪	⑰	保護管	☒SCP(Crメッキ) ☐SUS304 ☐SUS316
④ ブリッジ発生		☐無 ☐有 ☐強			
⑤ 使用条件	温度	タンク内 20~60 ℃ タンク外 室温 ℃	⑱		
⑥	圧力	☐正 ☐kg/cm2 ☐負 ☐mmHg	⑲	フランジ	☐ ☐SUS304 ☒SS41 ☐SUS316
⑦	振動	☐無 ☐有 HZ mm	⑳ 質		
⑧	測定物の搬送方法	投入 引出	特	用途	セメントバンカ 上部用
⑨	レベル計取付姿勢	☐ 横取付 ☒ 上部用 ☒ 垂直取付 ☐ 下部用			
⑩ 一般	型式	NM-88HA 型	発		
⑪	合致	/ 合			
⑫	電源 A C	☒100 ☐200 ☐ ☐110 ☐220 V			
⑬	塗装色	☒マンセルN6 ☐	図		KE- ☐
⑭	出力接点	☒AC250V5A 1C ☐			KE- ☐
⑮	ケーブル	☐VCT0.75×5C ☒無	面		KE- ☐

外形図

フランジ規格	JIS5K 65A相当
レベル計取付部のすき間 外径	155
PCD	130
取付孔	4×15

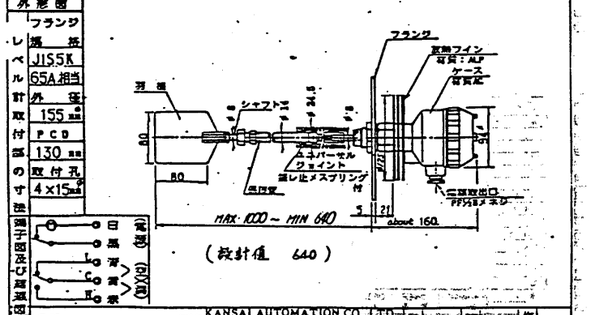

電子図及び結線図 (DXX) (DXX)

品番

KANSAI AUTOMATION CO.,LTD.
関西オートメイション株式会社

承認 確認 他用 作成 久吉

工事名	廿日市市ごみ処理施設建設工事	用途	
荏原製番	RH80241	発注先	廿日市市 殿
品名/		設計/定	設計用途 殿
承認	係員	管理	品名 灰固化装置
			図名 レベル計 (½)
株式会社 荏原製作所			図番 C3RH80241-09-503

4/8

※下記の項目は貴社御仕様を○と☒印にて表示しています

仕様書 外形図	品名	回転式レベル計	仕様書No.	承認図部数	大	東	九	工	
	発行	63年8月18日	L-34485B-4	5部	5			/	

契約先	中橋電機(株) 殿延由	納入先注文No.	弊社見積書No. / 弊社手配書No.
納入先	新日本播重工業(株) 殿	納入場所	広島県佐伯郡 殿

1	測定物	名称	セメント	
2		見掛比重	0.9~1.2	
3		粒度	メッシュ・mm □ ◯	
4		ブリッジ発生	□無 □有 □強	
5	使用条件	温度	タンク内 20~60 ℃ / タンク外 常温 ℃	
6		圧力	□正 kg/cm2 / □負 mmHg	
7		振動	□無 / □有 HZ mm	
8		測定物の搬送方法	投入 / 引出	
9		レベル計取付姿勢	☒横取付 □上吸用 / □垂直取付 ☒下吸用	
10	一般	型式	NN-8BHS. 型	
11		台数	/ 台	
12		電源 A C	☒100 □200 □ / □110 □220 V	
13		塗装色	☒マンセルN6 □	
14		出力接点	☒AC250V5A 1C □	
15		ケーブル	□VCT0.75SQ×5C ☒無	

16	材質 特殊	羽根・主軸	☒SUS304 □SUS316
17		保護管	☒SGP(Crメッキ) □SUS304 □SUS316
18		フランジ 接粉面	☒AC □SUS304 / □SS41 □SUS316
19		フランジ	☒AC □SUS304 / □SS41 □SUS316
20			
		用途	セメントバンカ下吸用
	図面		KE- □ / KE- □ / KE- □

外形図

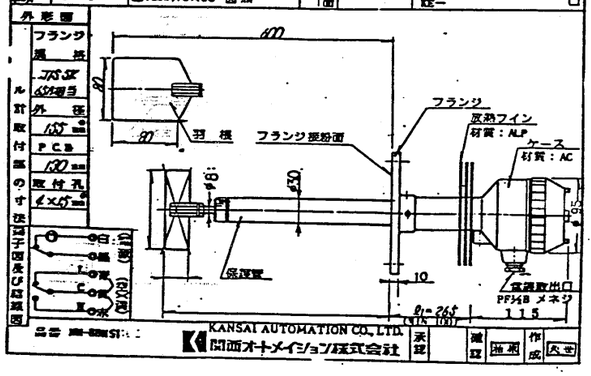

5/8

※下記の項目は貴社御仕様を○と☒印にて表示しています

仕様書 外形図	品名	回転式レベル計	仕様書No.	承認図部数	大	東	九	工	
	発行	63年8月18日	L-34485B-5	5部	5				

契約先	中橋電機(株) 殿延由	納入先注文No.	弊社見積書No. / 弊社手配書No.
納入先	新日本播重工業(株) 殿	納入場所	広島県佐伯郡 殿

1	測定物	名称	ダストセメント、水	
2		見掛比重	1.2~1.5	
3		粒度	メッシュ・mm □ ◯	
4		ブリッジ発生	□無 □有 □強	
5	使用条件	温度	タンク内 20~40 ℃ / タンク外 常温 ℃	
6		圧力	□正 kg/cm2 / □負 mmHg	
7		振動	□無 / □有 HZ mm	
8		測定物の搬送方法	投入 / 引出	
9		レベル計取付姿勢	□横取付 ☒上吸用 / ☒垂直取付 □下吸用	
10	一般	型式	NN-8BA 型	
11		台数	4 台	
12		電源 A C	☒100 □200 □ / □110 □220 V	
13		塗装色	☒マンセルN6 □	
14		出力接点	☒AC250V5A 1C □	
15		ケーブル	□VCT0.75SQ×5C ☒無	

16	材質 特殊	羽根・主軸	☒SUS304 □SUS316
17		保護管	☒SGP(Crメッキ) □SUS304 □SUS316
18		フランジ 接粉面	□AC □SUS304 / ☒SS41 □SUS316
19		フランジ	□AC □SUS304 / ☒SS41 □SUS316
20			
		用途	固化剤バンカ上吸用
	図面		KE- / KE- / 端子図 KE-

外形図

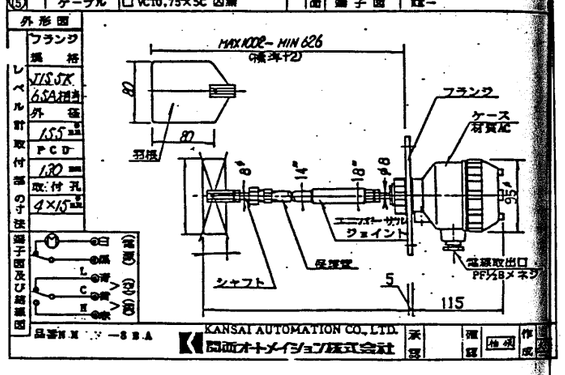

6/8

仕様書 外形図	品名	回転容量式レベルSW.	仕様書No.	承認図部数	大	東	名	九	工 外
	発行	63年8月18日	C-34526A-1	5部	5			/	

契約先	中橋電機(株) 取付延由	納入先注文No.	弊社見積書No. / 弊社手配書No.
納入先	新日本播重工業(株) 取付	納入場所	広島県佐伯郡 殿

※下記の項目は、貴社御仕様を☒印にて表示しています。

1	測定物	名称	☒ ダスト		
2		読電率	□		
3		粒度	□		
4		粘度	□		
5		ブリッジ発生状況	□無 □有り □強		
6	使用条件	温度	タンク内 ☒ 50~100 ℃ / 周囲 常温		
7		圧力	□正 kg/cm2 / □負 mmH2O		
8		振動	□無 / □有 Hz mm		
9	一般	型式	☒AL-112-111 型		
10		台数	☒ / 台		
11		電源	☒AC105 / 210V ±10% □		
12		塗装色	☒シルバー□		
13	仕様	出力接点	AC250V, 10A 1C		
14		防爆	☒非防爆 □本質安全防爆		
15	材質	フランジ	☒SUS304 □		
16		主電極	☒SUS304 □SUS316		
17		絶縁物	□ポリアセタール ☒テフロン □強子入テフロン □セラミック		
18		接地電極	☒SUS304 □SUS316		
		用途	ダスト定量供給機用 詰り警報用		
	図面		結線図	KE-040-124	
			回路図	KE-040-124	

外形図

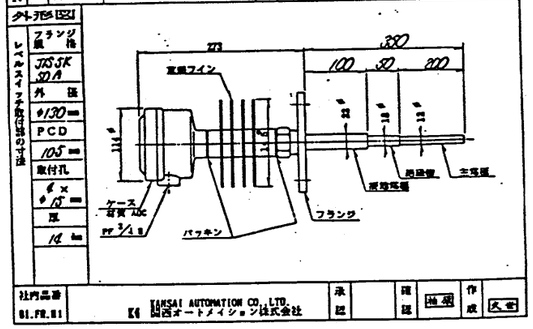

7/8

仕様書 外形図	品名	回転容量式レベルSW.	仕様書No.	承認図部数	大	東	名	九	工 外
	発行	63年8月18日	C-34526A-2	5部	5			/	

契約先	中橋電機(株) 取付延由	納入先注文No.	弊社見積書No. / 弊社手配書No.
納入先	新日本播重工業(株) 取付	納入場所	広島県佐伯郡 殿

※下記の項目は、貴社御仕様を☒印にて表示しています。

1	測定物	名称	☒ セメント		
2		読電率	□		
3		粒度	□		
4		粘度	□		
5		ブリッジ発生状況	□無 □有り □強		
6	使用条件	温度	タンク内 □常温 ☒20~40℃ / 周囲 常温		
7		圧力	□正 kg/cm2 / □負 mmH2O		
8		振動	□無 / □有 Hz mm		
9	一般	型式	☒AL-112-1 型		
10		台数	☒ / 台		
11		電源	☒AC105 / 210V ±10% □		
12		塗装色	☒シルバー□		
13	仕様	出力接点	AC250V, 10A 1C		
14		防爆	☒非防爆 □本質安全防爆		
15	材質	フランジ	☒SUS304 □		
16		主電極	☒SUS304 □SUS316		
17		絶縁物	☒ポリアセタール □テフロン □強子入テフロン □セラミック		
18		接地電極	☒SUS304 □SUS316		
		用途	セメント定量供給用 詰り警報用		
	図面		結線図	KE-040-124	
			回路図	KE-040-124	

外形図

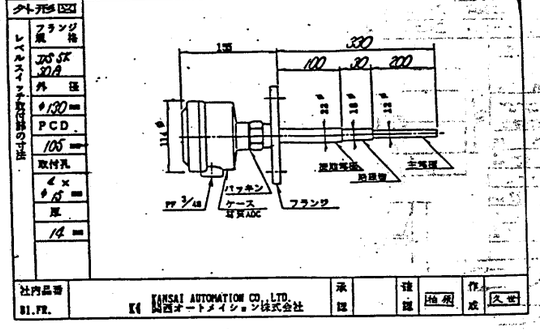

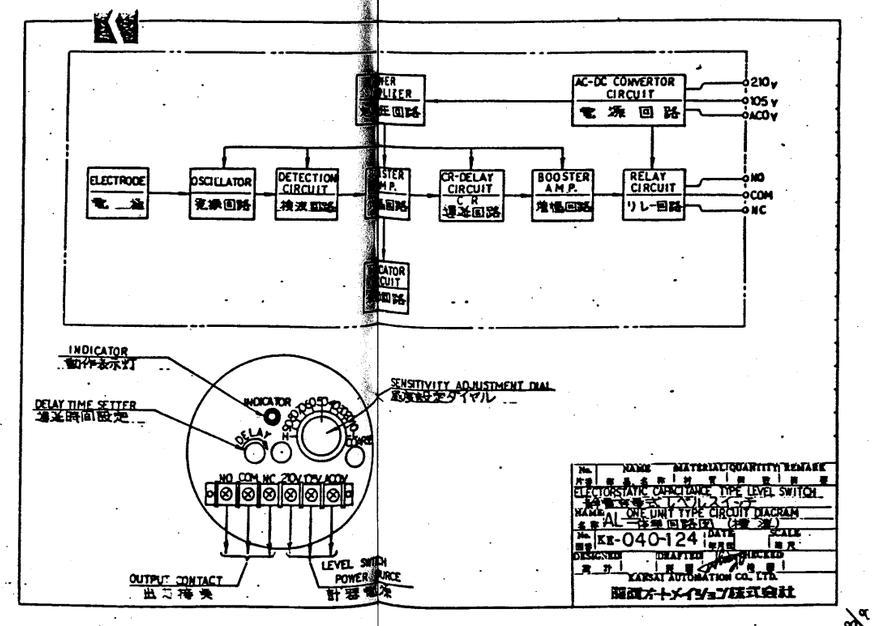

No.	NAME 名称	MATERIAL 材質	QUANTITY 数量	REMARK 備考
	ELECTOSTATIC CAPACITANCE TYPE LEVEL SWITCH 静電容量式レベルスイッチ			
NAME 名称	AL ONE UNIT TYPE CIRCUIT DIAGRAM AL 一体型回路図 (接続図)			
No. 図番	KE-040-124	DATE 年月日	SCALE 尺度	
DESIGNED 設計	DRAFTED 製図	CHECKED 検図		

KANSAI AUTOMATION CO., LTD.
関西オートメイション株式会社

8/8

工事名	廿日市市ごみ処理施設建設工事	所長	
注番取番	R9S0241	発注文主	廿日市市 殿
宛名/		台/K	納品先 殿
品名	灰固化装置	図名	レベル計 (3/3)
株式会社 荏原製作所		図番	CSR9S0241-09-504

広島県廿日市市殿向

灰固化設備

電磁弁

記名先	
客先	
営業	
営業	
営業	
品管	
設計	機構 / 産機 / 設備 / 器具 / 電気
工作	
工管	
検査	
校 / 計	

NHI Co.,Ltd. TOYAMA JAPAN

新日本海重工業株式会社

MANAGER 部長	CHIEF 課長	DESIGN 設計	DRAWN 作成	DATE 年月日	JOB NO. 工事	S-22/15-	
				63.9.3	DWG. NO. 図番	N-10-11	REV. 改正 △

ADK11シリーズ パイロットキック[illegible]ート弁・通電時開形

形番 ADK11-20A-03K-A[illegible]H

1 2 3

ダストベンカ・エイレーション弁 …2台
セメントベンカ・エイレーション弁 …1台
洗浄用加湿水弁 …1台
消湿水タンク給水弁 …1台
温水槽加湿水弁 …1台

1 接続口径・接続方法

⊕	⊕	⊕	接続口径	接続方法
1	8	A	PC4	ソジョウ
1	10	A	PC4	ソジョウ
1	15	A	PC4	ソジョウ
2	10	A	PC4	ソジョウ
2	15	A	PC4	ソジョウ

2 [illegible]・シール材質組合せ

シール	品番	説明
[illegible]	—	[illegible]
[illegible]	—	通常品用
[illegible]	—	低温用
[illegible]	—	低温用
[illegible]	—	通常品用

3 コイルハウジング

種類	接続口径	接続方法	コイル仕様	定格	電圧	定格	電圧
2	C	[illegible]					
2	E	[illegible]					
2	G	〃	[illegible]	B		—	AC100V, AC200V
2	H	〃	[illegible]			—	H
3	A	[illegible]				G	A
3	K	〃	[illegible]	B	D	—	AC100V, AC200V, DC12V, DC24V, DC100V
3	H	〃	[illegible]				AC100V, AC200V, DC12V, DC24V, DC100V
4	A	〃	[illegible]			G	H
4	K	〃	[illegible]	B	D	—	AC100V, AC200V
4	H	〃	[illegible]				
5	A	〃	[illegible]			G	A
5	K	〃	[illegible]	B	D	—	AC100V, AC200V
5	H	〃	[illegible]				

4 [illegible]ション 5 電圧

[illegible]	[illegible]	[illegible]	[illegible]	定格電圧
				定格電圧の変動は±10%以内で使用ください。

共通仕様

項目	標準仕様	オプション仕様
使用流体	[illegible]	その他流体
使用圧力範囲 kgf/cm² MPa	0~10kgf/cm²(但し圧力によりまちまち)	[illegible]ください
耐圧(水圧) kgf/cm² MPa	40	
流体温度	-10~50℃(但し凍結なきこと)	[illegible]ゴム系)
周囲温度	-10~60℃	
許容漏	気密性ガス・[illegible]	[illegible]
弁構造	パイロットキック[illegible]	[illegible]
弁座漏れ(JIS漏れ等級)	0cm³/min(但し、空気[illegible]	kgf/cm²
取付姿勢	[illegible]	

形番および仕様

| 形番 | 接続口径 | オリフィス (mm) | CV値 | 有効断面積 (cm²) | 最高使用圧力 kgf/cm² MPa | 最高作動圧力 kgf/cm² MPa | 定格電圧 | 定格電圧 | 定格電圧

広島県廿日市市殿向
灰固化設備
電動機

NHI Co.,Ltd. TOYAMA JAPAN
新日本海重工業株式会社

MANAGER 部長	CHIEF 係長	DESIGN 設計	DRAWN 作成	DATE 年月日	JOB NO. 工番	DWG. NO. 図番	REV. 改定
		杉田		5-6-3 9-5	S-22/15-	~-10-10	△

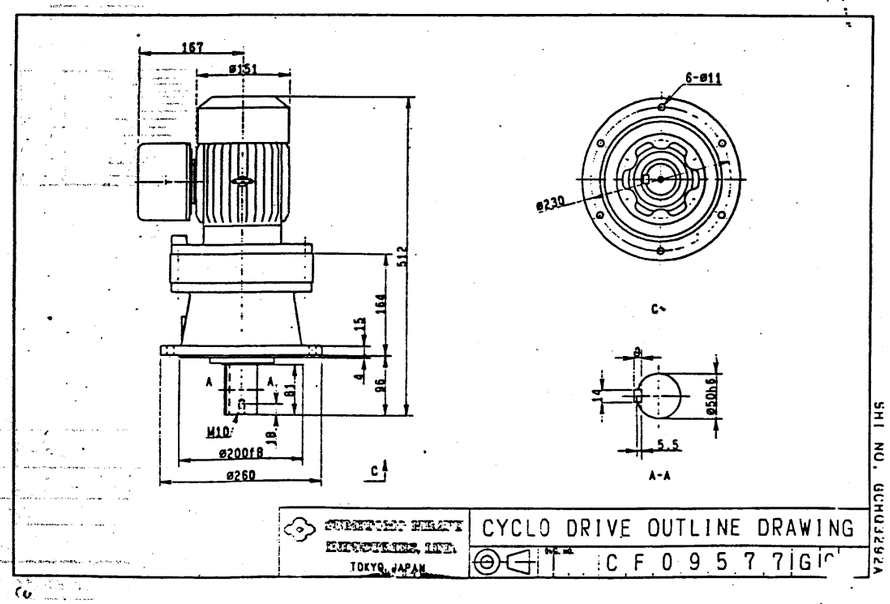

CYCLO DRIVE OUTLINE DRAWING
TOKYO, JAPAN
CFO9577G

SHI NO. GCH03292A

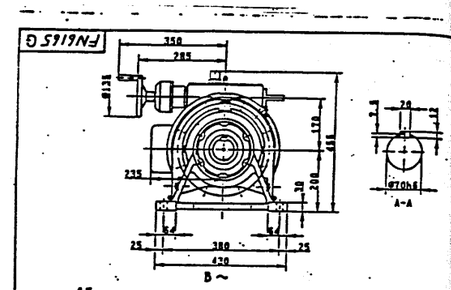

仕様
1. 形式 HAMSN10-87
2. 電動機 全閉外扇水冷形三相誘導電動機 連続定格 B種絶縁
7.5KW 4P 440V 60HZ 1800 rpm
屋外形、電線管式 PF1
3. 減速比 43 : 1
4. キーはJIS B-1301-1976平行キーニ個ヲ付マス
5. 潤滑方式 ハイエル油 油浴式潤滑
サイクロ油 油浴式潤滑
6. 出力軸回転数 8.4 ～ 33 rpm
7. 重量 315 kg

A 型ハイエル油浴式減速機仕様

型式	入力容量 定格容量	入力容量 最大容量	所要ヘッドル 最低容量	減速比	減速機重量	出力軸回転数 (rpm) 入力側	出力側
HDAM	5.5 kw	7.5 kw	28.5	4.	0.20 ～ 0.80	1800	360 ～ 1440

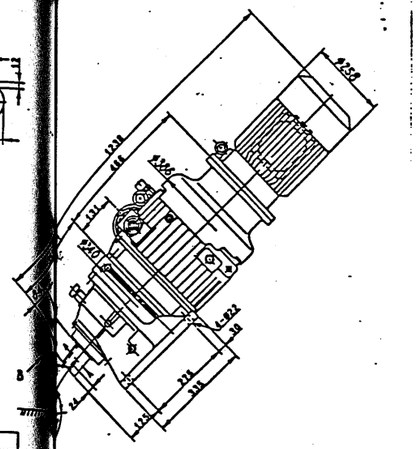

造粒成形機

CUSTOMER | WORK NO. | ITEM NO. | SHI | 6TYPE / SET | DWG. NO. GCH03292A
DATE MAY. 26. '88 | HAMSN10-87 | ハイエル・ダイロ 日本海重工業
川崎 | 荒巻 | 杉田 | 外形図
NIPPON HEAVY INDUSTRIES LTD. | FN6165G

製作仕様書

SHI NO- GCH03292A

ORDER NO-	/	/
ITEM NO-	/	/
	/	/
	/	/

1. 御注文主 殿
2. 機器名称 サイクロ減速機
3. 台数 1 台
4. 仕様
形式 VMS1-85
減速比 87 : 1
入力容量 0.75 kW
入力回転数 1800 rpm
出力回転数 21 rpm
電動機 三相誘導電動機
0.75 kW. 4 P. 440 V. 60 Hz. 1800 rpm.
E種絶縁. 連続定格
端子箱電線管式 PF1/4
減速機 サイクロ減速機
潤滑方式 グリース潤滑
共通項目 屋外形仕様
5. 外形寸法&重量
外形寸法 外形図番 CF09577G
キー JIS B-1301-1976 平行キー
概略重量 57 kg

造粒用スクレーパ

来歴 1)

88年04月27日

承認	担当
横原	長坂

HP-353003 SCHAUB(ﾀﾞﾝﾏｸ) 殿

新日本海重工業株式会社

製作仕様書

SHI NO- GCH03290A

ORDER NO-	/	/
ITEM NO-	/	/
	/	/
	/	/

1. 御注文主 殿
2. 機器名称 サイクロ減速機
3. 台数 1
4. 仕様
形式 HM10-87
減速比 29
入力容量 7.5
入力回転数 1800 rpm
出力回転数 62 rpm
電動機 三相誘導電動機
7.5 kW 4 P. 440 V. 60 Hz. 1800 rpm.
B種絶縁 連続定格
端子箱電線管式 PF1
減速機 サイクロ減速機
潤滑方式 油浴式潤滑
共通項目 屋外形仕様
5. 外形寸法&重量
外形寸法 外形図番 CF02441C
キー JIS B-1301-1976 平行キー
概略重量 104 kg

混練機

来歴 1)

88年04月27日

承認	担当
横原	長坂

HP-353003 SCHAUB(ﾀﾞﾝﾏｸ) 殿

新日本海重工業株式会社

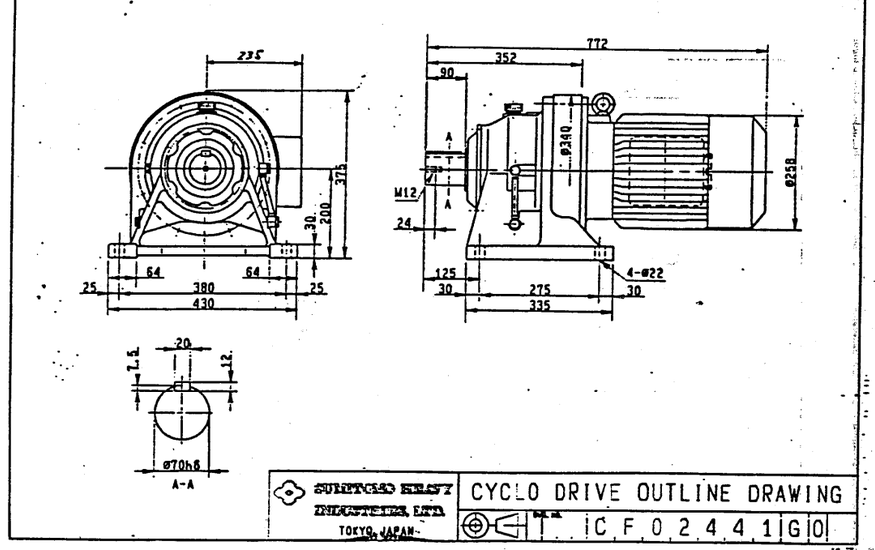

SUMITOMO HEAVY INDUSTRIES, LTD. TOKYO, JAPAN
CYCLO DRIVE OUTLINE DRAWING
CFO2441G0

工事名	廿日市市ごみ処理施設建設工事
注文主	廿日市市 殿
図番	RH80241
名称	灰固化装置
	電動機 (1/2)
縮尺	1:1
図番	CSRH80241-09-506
REV.	

株式会社 荏原製作所

製作仕様書

SHI NO· CCH03293A

ORDER NO· /	/
ITEM NO· /	/
/	/
/	/

1. 御注文主　　殿
2. 機器名称　サイクロ減速機
3. 台数　1　台
4. 仕様
   - 形式　HM8-86
   - 減速比　17 : 1
   - 入力容量　5·5 kW
   - 入力回転数　1800 rpm
   - 出力回転数　106 rpm
   - 電動機　三相誘導電動機 5·5 kW, 4 P, 440 V, 60 Hz, 1800 rpm　B種絶縁　連続定格　端子箱電線管式 PF1
   - 減速機　サイクロ減速機　潤滑方式　油浴式潤滑
   - 共通項目　屋外形仕様
5. 外形寸法&重量
   - 外形寸法　外形図番 CF00946C　キー JIS B-1301-1976 平行キー
   - 概略重量　136 kg

バイパス混練機

来歴 1)

88年04月27日

承認	担当
掲原	長坂

HP-353003 ﾗﾝﾆﾝｸﾞｼｽﾃﾑｽﾀｲﾗﾝﾄﾞ 殿

住友重機械工業株式会社

6

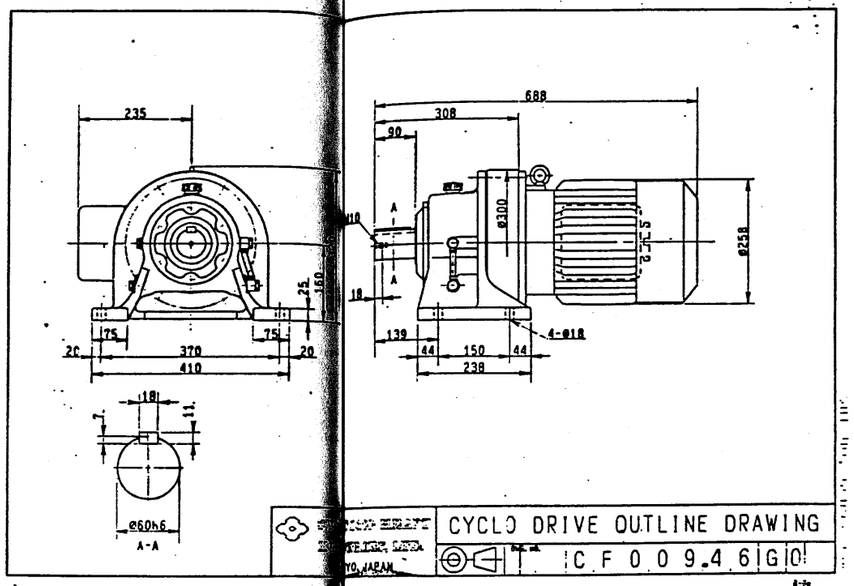

CYCLO DRIVE OUTLINE DRAWING

CF009.46G0

7

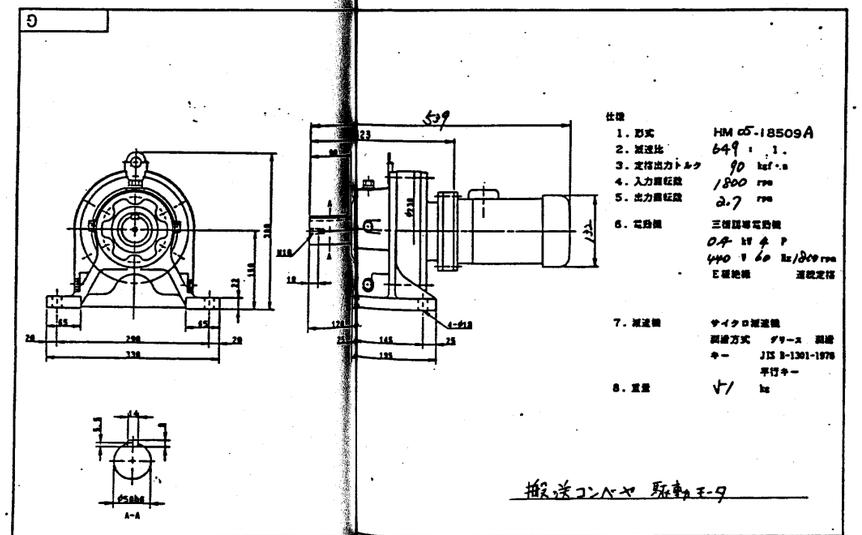

仕様
1. 形式　HM05-18509A
2. 減速比　649 : 1.
3. 定格出力トルク　90 kgf·m
4. 入力回転数　1800 rpm
5. 出力回転数　2.7 rpm
6. 電動機　三相誘導電動機 0.4 kW 4 P 440 V 60 Hz 1800 rpm　E種絶縁　連続定格
7. 減速機　サイクロ減速機　潤滑方式　グリース　潤滑　キー JIS B-1301-1976 平行キー
8. 重量　√1 kg

搬送コンベヤ 駆動モータ

HM05-18509A
サイクロ減速機 外形図

SUMITOMO HEAVY INDUSTRIES, LTD. TOKYO, JAPAN

DWG. NO. 2146　G 1

8

端子箱寸法図 TERMINAL BOX OUTLINE

DIMENSIONS IN MM

屋外形電線管

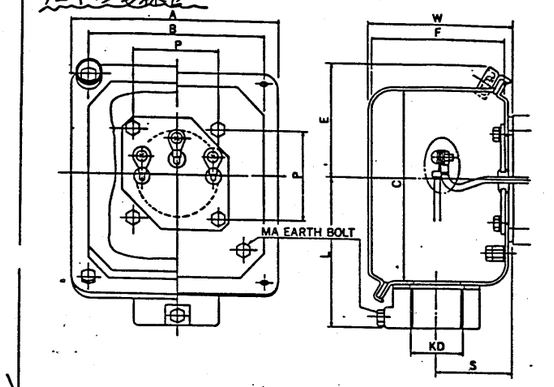

FRAME NO.		kW×P	A	B	C	E	F	L	P	S	W	KD
G- 63S～71	E- 71S～71		123	100	110	65	80	88	50	45	87	PF½
G- 80 ～100L	E- 80 ～ 90L		123	100	110	65	80	88	50	45	87	PF¾
G-112M	E-100L～112M		123	100	110	65	80	88	60	45	87	PF¾
G-132S～132M	E-132S～132M		154	125	140	81	100	106	70	55	108	PF 1
		11×4, 11×6, 15×4	154	125	140	81	100	106	70	55	108	PF1¼

FRAME NO.	LIMIT KD	MA
63S～112M	PF½, PF¾, PF 1, PF1¼	M5
132S～160L	PF¾, PF 1, PF1¼, PF1½	M6

搬送コンベヤ 駆動モータ用 電線管

ご注文主: Customer:	三相誘導電動機（カゴ形） 3 PHASE INDUCTION MOTOR (CAGE ROTOR)
機種: Manual No.:	
仕様: On Order:	

住友重機械工業株式会社 SUMITOMO HEAVY INDUSTRIES, LTD.

屋外、安増 OUTDOOR, eG3
鋼板製端子箱 STEEL BOX
電線管式 CONDUIT TUBE THREAD

BBA011

9

工事名	廿日市市ごみ処理施設建設工事
用途	
名称	RHS0241
御注文主	廿日市市 殿
機名/	
台/式	
御使用先	殿
製名	灰固化装置 電動機 (2/2)
株式会社 荏原製作所	CSRHS0241-09-507

広島県廿日市市殿向

灰固化設備

インバーター

信号変換器

NHI Co.,Ltd. TOYAMA JAPAN

新日本海重工業株式会社

記名先	年月
原案	
管理	
資材	
品管	
検図	/
設計	設変
	普通
	特殊
	電気
工作	
工務	
塗装	
度	/
計	5

MANAGER 部長	CHIEF 課長	DESIGN 設計	DRAWN 作成	DATE 年月日	JOB NO. 工番	DWG. NO. 図番	REV. 改正
		有	松	63 9 16	S-221 5-	M-10-09	△

標準仕様

機種シリーズ		Z200シリーズ								Z100シリーズ					
電圧シリーズ		400V								200V					
形式 FR-Z□□-□□		FR-Z□□								FR-Z□□					
		-2.2K	-3.7K	-7.5K	-15K	-22K	-37K	-55K		-0.4K	-0.75K	-1.5K	-2.2K	-3.7K	
適用モータ出力(kW)		2.2	3.7	5.5/7.5	11/15	18.5/22	30/37	45/55		0.4	0.75	1.5	2.2	3.7	
出力定格	出力容量(kVA)	4.2	6.9	13	23.6	32.8	54	84		1.1	1.9	3.1	4.2	6.5	
	出力電流(A)	6	9	17	31	43	71	110		3	5	8	11	17	
	出力電圧(注1)	3相 400V 50Hz、480/440/460V 60Hz								3相 200V 50Hz、208/220/230V 60Hz					
入力定格	交流電圧・周波数	3相 400V 50Hz、480/440/460V 60Hz								3相 200V 50Hz、208/220/230V 60Hz					
	交流電圧許容変動	360～440V 50Hz、360～550V 60Hz								180～220V 50Hz、180～253V 60Hz					
	周波数許容変動	±5%													
	電源容量(kVA)(注2)	5.5	9	12/17	20/29	34/41	52/65	80/109		1.5	2.5	4.5	5.5	9	
制御仕様	制御方式	正弦波PWM制御													
	周波数制御範囲	0.5～360Hz(始動周波数 0.5～10Hz可変)													
	周波数設定分解能	ディジタル入力	0.01Hz(100Hz未満)、0.1Hz(100Hz以上)(パラメータユニット使用時)												
		アナログ入力	最大設定周波数の1/1000												
	周波数精度	ディジタル設定	設定出力周波数の±0.01%以内 (パラメータユニット設定時)												
		アナログ設定	最大出力周波数の±0.5%以内 (25℃±10℃にて)												
	電圧/周波数特性	基底周波数50～360Hz任意設定可 定トルク・低減トルクパターン選択可													
	トルクブースト	手動および自動トルクブースト 有								手動トルクブースト 有					
	制動トルク容量	100%以上(短時間)		コンデンサ内蔵(P100%以上※3)						150%以上(短時間)			100%以上(短時間)		
	制動トルク容量	動作周波数(0～400Hz)、動作時間(0～10秒)、電圧(トルク)可変								動作時間(0～10秒)、電圧(トルク)可変					
	ストール防止動作レベル	動作電流設定可													
	過負荷電流定格	150% 1分間、200% 0.5秒													
運転仕様	周波数設定信号	DC0～5V、0～10V、4～20mA 自動入力DC0～±5V、0～±10V								DC0～5V					
	始動信号	正転、逆転信号 独立信号および時間入力(3ワイヤ入力)選択可								正転、逆転信号					
	加減速時間	0.1～3600秒(加速、減速個別設定可)													
	第2加減速時間	0.1～3600秒(加速、減速用一設定)													
	加減速モード	直線、S字(2種類)選択可								直線加速					
	多段速度設定	最大7速まで設定可(各速度0～360Hz可変)								3速(高速、中速、低速 各0～360Hz可変)					
	上下限周波数設定	上限0～360Hz、下限0～400Hzの範囲で設定可													
	ジョギング運転	ジョギング(JOG)モード選択端子有(※8)								ジョギング(JOG)モード選択端子なし(※8)					
	周波数ジャンプ	ジャンプ周波数3個所設定可								—					
	リセット信号	外部リセット入力端子有													
	出力停止信号	入力端子有								入力端子有(第2加減速時間選択と共用)※7					
	運転状態出力信号	運転中、周波数検出、過負荷、瞬時停電、周波数検出								—					
	異常出力	1c リレー接点(AC230V 0.3A、DC30V 0.3A)								1b リレー接点(AC230V 0.3A、DC30V 0.3A)					
保護・警報機能		過電流遮断(加速、減速、定速中)、回生過電圧遮断、不足電圧、瞬時停電、過負荷遮断(電子サーマル)、ブレーキトランジスタ異常(※4)、地絡過電流、フィン過熱、ブレーキ抵抗過熱(※4)、ストール防止、過負荷警報								過電流遮断(加速、減速、定速中)、回生過電圧遮断、瞬時停電、過負荷遮断(電子サーマル)、ブレーキトランジスタ異常、フィン過熱(※5)、ブレーキ抵抗過熱、ストール防止、過負荷警報					
環境	周囲温度	-10℃～+50℃(凍結のないこと)													
	周囲湿度	90%RH以下(結露のないこと)													
	保存温度(※6)	-20℃～+65℃													
	雰囲気	屋内・腐食性ガス、オイルミスト、塵埃のないこと													
	標高・振動	海抜1000m以下・0.6G以下(JIS C 0911準拠)													
内蔵オプション		2枚まで内蔵可								内蔵不可					
保護構造(JEM 1030)		開放型(IP20)				開放型(IP00)				開放型(IP20)					
質量(kg)		10.5	11	12	25	29	47	71		3.1	3.3	4.0	6.3	6.4	

※5. 冷却ファンを内蔵しない FR-Z□□-0.4K～1.5K および FR-Z□□-0.4K～1.5K には装備していません。
※6. 輸送時などの短期間温度です。
※7. 第2加減速時間(13頁参照)を設定(0.1秒以上)した場合は、出力停止の機能がなくなります。
※8. パラメータユニットでジョギング運転することも可能です。

MANAGER 部長	CHIEF 課長	DESIGN 設計	DRAWN 作成	DATE 年月日	JOB NO. 工番	DWG. NO. 図番	REV. 改正
		有	松	63 9 16	S-221 5-	M-10-09	△

コンパクトサイズ。だから、スペース効

外形寸法図

(単位=

Z200シリーズ

FR-Z220-0.4K(P)～3.7K(P)〔200Vシリーズ〕

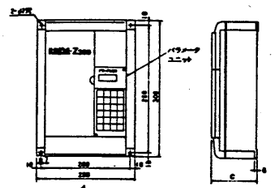

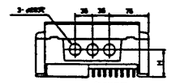

●200Vシリーズ

インバータ形式	C	H
FR-Z220-0.4K(P)	110	80
FR-Z220-0.75K(P)	140	80
FR-Z220-1.5K(P)	140	80
FR-Z220-2.2K(P)	170	110
FR-Z220-3.7K(P)	170	110

注) FR-Z220-0.4K～1.5Kにはカバーファンが付きません。

FR-Z220-5.5K(P)～11K〔200Vシリーズ〕、FR-Z240-2.2K(P)～7.5K(P)〔400Vシリーズ〕

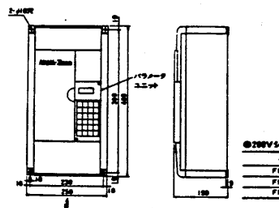

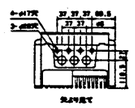

●200Vシリーズ

インバータ形式
FR-Z220-5.5K(P)
FR-Z220-7.5K(P)
FR-Z220-11K

●400Vシリーズ

インバータ形式
FR-Z240-2.2K(P)
FR-Z240-3.7K(P)
FR-Z240-7.5K(P)

FR-Z220-15K～55K〔200Vシリーズ〕、FR-Z240-15K～55K〔400Vシリーズ〕

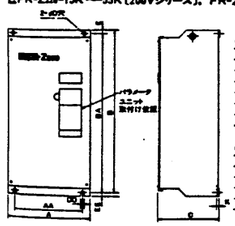

●200Vシリーズ

インバータ形式	A	AA	B	BA	C	D	DD	E	EE	K
FR-Z220-15K	280	230	550	510	195	10	10	10	10	6
FR-Z220-22K	340	290	560	520	195	12	12	15	10	6
FR-Z220-30K	340	290	695	650	195	12	12	15	10	6
FR-Z220-37K	480	440	745	700	250	14	14	15	10	8
FR-Z220-45K	480	440	895	850	250	14	14	15	10	8
FR-Z220-55K	480	440	895	850	250	14	14	15	10	8

●400Vシリーズ

インバータ形式	A	AA	B	BA	C	D	DD	E	EE	K
FR-Z240-15K	340	290	695	650	195	12	12	15	10	6
FR-Z240-22K	340	290	695	650	195	12	12	15	10	6
FR-Z240-37K	480	440	745	700	250	14	14	15	10	8
FR-Z240-55K	480	440	895	850	250	14	14	15	10	8

TYPE AS-OK MOTORIZED SPEED SETTER

定動設定器

整定時間 25sec (50Hz)

SETTING TIME 25sec at 60Hz

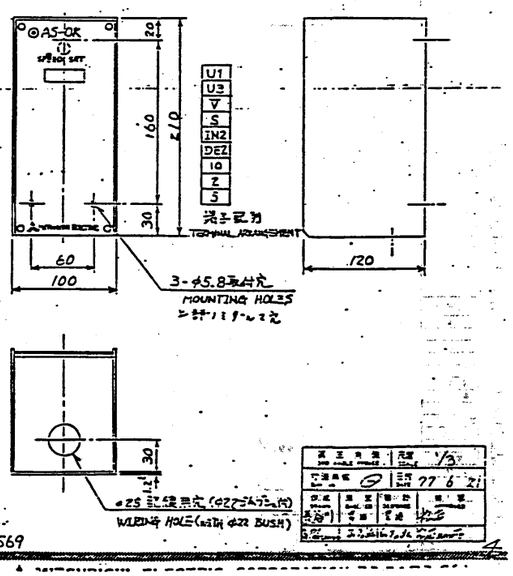

TD830AS69

工事名	用途
廿日市市ごみ処理施設建設工事	
電話番号 RH30241	発注者 廿日市市 殿
機名/ 台/式	設計担当 殿
承認 係員 管理	品名 灰固化装置 インバータ信号変換器 (1/2)
株式会社 荏原製作所	図番 CSRH30241-09-508

パネル記電型用広角度計器
L-80・L-110

				L-80			L-110(L-111)			
カバー色調				80mmφ			110mmφ			
目盛板 mm				124			170			
仕様			内部結線	形名	品行寸法 mm	付属品	形名	品行寸法 mm	付属品	ページ
直流	電圧	永久磁石可動コイル形		LM-80	75	有	LM-110	94	有	8
	電圧	永久磁石可動コイル形		LM-80	75	有	LM-110	94	有	12
交流	電流	可動鉄片形・交流形		LS-80	75	有	LS-110	94	有	14
	電圧	可動鉄片形・交流形		LS-80	75	有	LS-110	94	有	16
	電力計	単相2線式		LP-80	75	有	LP-110	110V / 220V	130 / 160	無 —
		単相3線式	トランスデューサ形	LP-80	75	有	LP-110	110V / 220V	130 / 160	無 16
		三相3線式	トランスデューサ形	LP-80	75	有	LP-110	110V / 220V	130 / 160	無
		三相4線式	トランスデューサ形	LP-80	75	有	LP-110	110/220V / 110/190V	130 / 160	無
	自動電流計	三相3線式	トランスデューサ形	LP-80	75	有	LP-110	110V / 220V	130 / 160	無
		三相4線式	トランスデューサ形	LP-80	75	有	LP-110	110/220V / 110/190V	130 / 160	無 22
交流	力率計	単相2線式	電流力計比率計形	-	-	-	LD-11		160	無
		三相3線式(PF形)	トランスデューサ形	LP-80	107	有	LD-110		94	無
			電流力計比率計形	-	-	-	LD-11		265	無
		三相4線式	トランスデューサ形	LP-80	75	有			—	—
			電流力計比率計形	-	-	-	LD-11		265	無
			トランスデューサ形	LP-80	75	有	—		—	—
周波数計			トランスデューサ形	LP-80	107	有	LP-110		94	無 24

注：付属品の有無は標準定格品を示します。仕様により異なる場合がありますので、詳細については別特別仕様ページをご覧ください。

外形寸法図・結線図(単位はmmを示す)

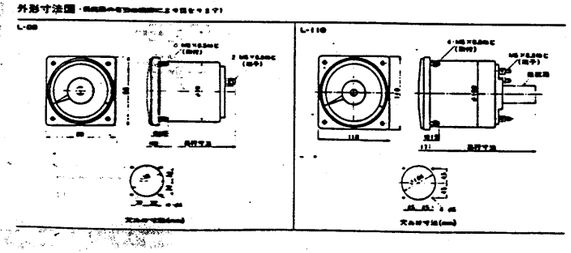

直流電流計

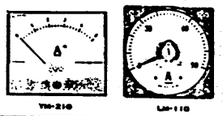

仕様

		A			B				C	
		Y-2シリーズ			Yシリーズ				L シリーズ	
サイズ(H×W×D) mm		64×60	85×75	100×85	80×80	100×100	120×120	150×150	80×80	110×110
形名		YM-206	YM-208	YM-210	YM-8	YM-10	YM-12	YM-15	LM-80	LM-110
動作原理		可動コイル形			可動コイル形				可動コイル形	
階級		2.5			2.5		1.5		2.5	1.5
目盛長 mm		55	70	85	70	90	100	120	124	170
電圧降下 mV		60			60				60	
定格 Hz		0.07	0.1	0.1	0.1	0.16	0.5	0.05	0.3	0.5
最大目盛値	内部抵抗(Ω)または電圧降下									
ダイレクト定格	100μA □	—	◎2000Ω		◎2000Ω		◎5000Ω		—	
	200μA △	◎1200Ω	◎1200Ω		◎1200Ω		◎1000Ω		—	
	300μA △	1000Ω	◎1000Ω		◎1000Ω		1000Ω		500Ω	
	500μA △	600Ω	720Ω		720Ω		700Ω		500Ω	
	1mA ○	180Ω	200Ω		200Ω		200Ω		180Ω	
	5mA △	50	50		50		190		50	
	10mA △	1.5Ω	2Ω		2Ω		4Ω			
	20mA △	0.5Ω	0.5Ω		0.5Ω		0.7Ω		50mV	
分流器外付	50mA～700A △	50mV 分流器外付(法)(測定電流:250mA)			50mV 分流器外付(法)(測定電流:250mA)				50mV分流器外付(法)(測定電流:25mA)	
特別仕様	ワード線検査証明付 ○	別作可			別作可				別作可	

注：分流器外付の場合は、シャント抵抗値は別ご指定ください。

備考 (1) ダイレクト定格範囲内でも、ご指定により1A～50Aまでの分流器外付仕様にすることができます。
(2) 目盛板のカバーは、必要時に「JIS C 1102 高級度計器」の特性を満足します。
(3) 分流器外付仕様の仕様については別頁記載を参照ください。
(4) 特別仕様の場合は下記により仕様を決めてください。
・ダイレクト電流の場合は、定格の目盛の大きい方が、50A以下の時、別作可能です。
・分流器外付の場合は、計器定格の抵抗値が、50mV以上になると片目盛を決めてください。
例：分流器型 50A、50mV
電流計片目 —50～0～+50A
・電圧 —50～0～+50mV (抵抗値の和は20mV)
特別マザ1.2倍の仕様については別仕様書(20ページ)、キレノーク(20ページ)を参照ください。

記号	○標準品	◎特注品	△特注品	□特注品
品質納期	即	20日以内	21～60日	61日以上

接続図

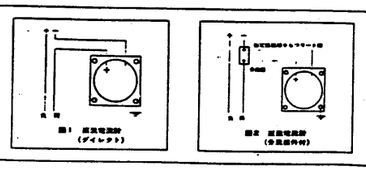

株式会社エム・システム技研

仕様書

絶縁付
リニアライザ

形式
KX

形式

KX－2A－B

入力信号
(入力開放・入力短絡テストご指定下さい)
1：DC0～10mV
2：DC0～100mV
3：DC0～1V
4：DC0～10V
5：DC0～5V
6：DC1～5V
U1：スパンがDC10mV～100mVの電圧信号
U2：スパンがDC100mV～1Vの電圧信号
U3：スパンがDC1V～600Vの電圧信号
(電流信号の受信抵抗を取付て電圧信号にします。)

出力信号
A：DC4～20mA
B：DC2～10mA
C：DC1～5mA
D：DC0～20mA
E：DC0～16mA
F：DC0～10mA
G：DC0～1mA
Z：A～G以外の電流信号(20mA以下)
1：DC0～10mV
2：DC0～100mV
3：DC0～1V
4：DC0～10V
5：DC0～5V
6：DC1～5V
0：1～6以外の電圧信号(12V以下)

KXは、直圧信号や分岐前の信号のように測定量とチェックに用ない信号を入力し、ちょうどな信号を出力するROM内蔵計変換器です。

構造

箱　　造：本形プラダイン樹脂
組 織 方 式：B-M3.5×7ビススタッド
パワフング材質：黒色プラスチック
取 付 金 具：プリント基板ナイロン系樹脂金具
アイソレーション：入力-出力-電源間
ゼロ調整機能：—5～+5%(変換器前面から可変)
スパン調整機能：85～105%(変換器前面から可変)

入力仕様

接入入力信号
●直流電圧信号
入力電圧範囲：DC-300～+300V
最小スパン：DC10mV
最大スパン：DC600V
動作可能な入力信号のゼロバイアス範囲：
入力スパンの1.5倍以下

入力インピーダンス

入力信号	不平衡型	平衡型
DC0～1mV	10kΩ以上	1MΩ以上
DC0～10mV	100kΩ以上	
DC0～100mV	1MΩ以上	
DC0～1V DC0～10V DC0～5V DC1～5V	1MΩ以上	
直流PT/CT以外	1MΩ以上	

ご注文時指定事項

●形式コード(例：KX-U1A-B)
●入力レンジ(例：0～25mV)

N6321 第1

KX

●直流電流信号：入力端子に別売品の受信抵抗(RZ30)を取付けて電圧信号にします。

入力信号	入力抵抗	内部入力電圧レンジ
DC0～10mA	100Ω	DC1～5V
DC4～20mA	250Ω	
DC2～10mA	500Ω	
DC1～5mA	1000Ω	
DC0～20mA	50Ω	DC0～1V
DC0～16mA	62.5Ω	
DC0～10mA	100Ω	
DC0～1mA	1000Ω	

上記以外の入力抵抗が必要な場合は、電圧レンジと抵抗値をご指定下さい。

出力信号
●直流電流信号
出力電流範囲：DC0～20mA
最小スパン：1mA
最大スパン：20mA
動作可能な出力信号のゼロバイアス範囲：
出力スパンの1.5倍以下

許容負荷抵抗および出力インピーダンス

出力信号	許容負荷抵抗	出力インピーダンス
DC4～20mA	0～750Ω	5MΩ以上
DC2～10mA	0～1250Ω	
DC1～5mA	0～3000Ω	
DC0～20mA	0～750Ω	
DC0～16mA	0～900Ω	
DC0～10mA	0～1250Ω	
DC0～1mA	0～15kΩ	
DC0～1mA	0～15kΩ	

●直流電圧信号
出力電圧範囲：DC-10～+12V
最小スパン：5mV
最大スパン：22V
動作可能な出力信号のゼロバイアス範囲：
出力スパンの1.5倍以下

許容負荷抵抗および出力インピーダンス

出力信号	許容負荷抵抗	出力インピーダンス
DC0～10mV	10kΩ以上	100Ω以下
DC0～100mV	100kΩ以上	100Ω以下
DC0～1V	100 Ω以上	
DC0～10V	1MΩ以上	0.1MΩ以下
DC0～5V	200 mΩ以上	
DC1～5V		

その他1V～12V間の許容負荷抵抗は次式により算出します。
R＝E/I　ただし R ＝許容負荷抵抗Ω
E ＝最大値(V)
I ＝10mA　ただし R 電圧降力は5mA

電源

供給電源
直流電源：DC24V±10%(リップル含有率10%ピーク以下)約280mA
交流電源：AC100, 110, 115, 120, 200, 220, 240V ±10% 50/60 Hz 約4VA
使用温度範囲：—5～+50℃
使用湿度範囲：90%RH以下(結露しないこと)
取　　付：壁面付または DIN レール取付
寸　　法：W50×H80×D123mm
重　　量：約450g

性能

基準精度：±0.1%
温度係数：±0.02%/℃
応答時間：1.5秒以下(0～90%)
電源電圧変動の影響：±0.1%/10%変動時
分　解　能：12ビット
絶縁抵抗：入力-出力-電源間 100MΩ以上 (DC500V にて)
絶縁耐力：入力-出力-電源間 AC1000V 1分間
出力-大地間 AC2000V 1分間

ブロックダイヤグラム

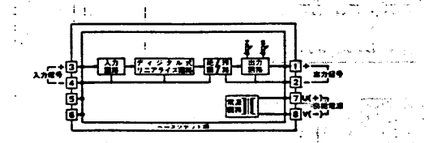

工事名	廿日市市ごみ処理施設建設工事
電線番号	RH80241
発注文主	廿日市市 殿
機名/	出/図
御使用先	殿
承 認 / 作 図 / 検 図 / 製 図	
図名	灰固化装置 インパー9 信号変換器(%)
図番	CSRRH80241-09-509
株式会社 荏原製作所	

広島県廿日市市殿向

灰固化設備

フロートレス式レベルスイッチ

配布先

宛先	部数
営業	
営業	
営業	
品管	
技術	1
製造	
製造	
計	技術
計	電気
工作	
工場	
品海	
役	1
計	5

NHI Co.,Ltd. TOYAMA JAPAN

新日本海重工業株式会社

MANAGER 部長	CHIEF 課長	DESIGN 設計	DRAWN 作成	DATE 年月日	JOB NO. 工番	DWG. NO. 図番	REV. 改正
				62.9.9	S-221510	W-10-08	△

提出先 5 枚

OMRON TATEISI ELECTRONICS CO.

□HEAD OFFICE : 18 TSUCHIDO-CHO, HANAZONO, UKYO-KU, KYOTO 616, JAPAN PHONE: 075-462-1181 CABLE ADDRESS: OMRONELCO KYOTO

□OMRON R&D LAB : SHINO-KAIBUN, NAGAOKAKYO-CITY, KYOTO 617, JAPAN PHONE: 075-921-4111 TELEX: 5412-462 CABLE ADDRESS: OMRONELCO CELAB

□SALES OFFICE : 1-3-2, SHIBA DAIMON, MINATO-KU, TOKYO, 105, JAPAN PHONE: 03-436-7261 TELEX: J26887 CABLE ADDRESS: OMRONELCO TOKYO

Date S810902 IB2/2)

1.用途	一般用 1Km以下
2.定格電圧	1次電圧 AC100/200V 50/60Hz (兼用)
	電極間電圧 AC 8V (内蔵変圧器-2次電圧)
3.許容電圧変動範囲	定格電圧の85～110%
4.動作抵抗	4 KΩ 以上
5.動作電流	AC 1 mA 以下 (電極間)
6.復帰抵抗	15 KΩ 以下
7.復帰電流	AC 0.3 mA 以上 (電極間)
8.応答時間	動作時 80 mS 以下
	復帰時 160 mS 以下
9.絶縁抵抗	DC 500 V メガで 100 MΩ 以上
	測定箇所 ・電源端子-電極端子
	・電源端子-接点端子
	・電極端子-接点端子
10.耐電圧	AC 1500 V 50/60 Hz 1分間
	測定箇所は9項に同様
11.接点仕様	最大開閉電圧 AC 250 V
	最大通電電流 AC 5A
	最大投入電流 20A 消弧時間は15mS以下
	最大通用負荷 AC 220V 5A cosφ=1
	AC 220V 2A cosφ=0.4
	DC 30V 5A 抵抗負荷
	DC 30V 2A 誘導負荷 (L/R) 7mS
12.使用温度範囲	-10～+55°C
13.使用周囲湿度	45～85% RH
14.外装	マンセル 5Y7/1
15.寿命	電気的 50万回以上, 機械的 500万回以上
16.可能配線距離	1 Km 以下
	可能配線距離は J. 0.75mm² 600V VCTを使用し完全絶縁処理を施した場合値です

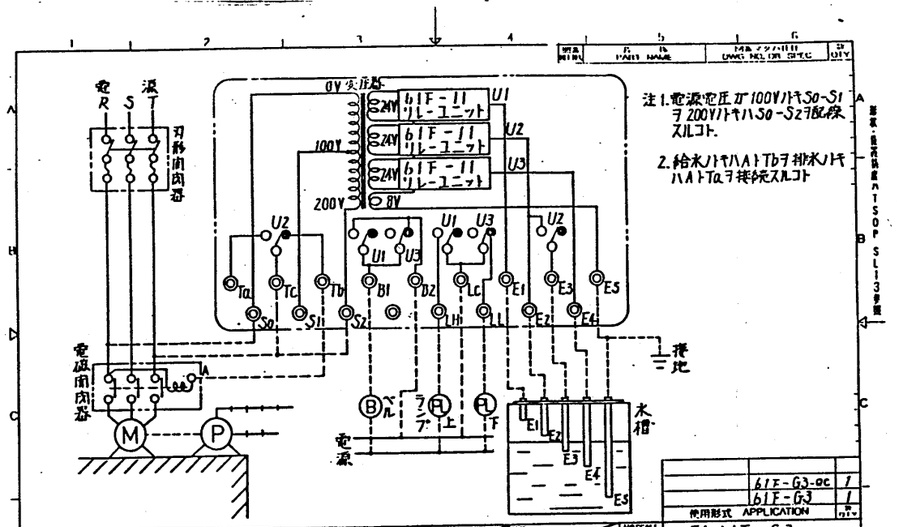

SYM	DATE	内容 REVISION
B	97.1.6	カキカエ

電子分類NO.

OMRON TATEISI ELECTRONICS CO.

使用形式 APPLICATION	
61F-G3-OC	1
61F-G3	1

形 61F-G3

フロートなしスイッチ

総合接続図

DWG. NO. 61F-450714 REV. B

PA4-61F-0764.A

工事名	廿日市市ごみ処理施設建設工事
用途	
名称製番	RH80241
設注文主	廿日市市 殿
品名/	仕/図
御使用先	殿
品名	灰固化装置
	フロートレス レベルスイッチ (1/2)
縮尺	1:
図番	C3RH80241-09-510
REV.	

株式会社 荏原製作所

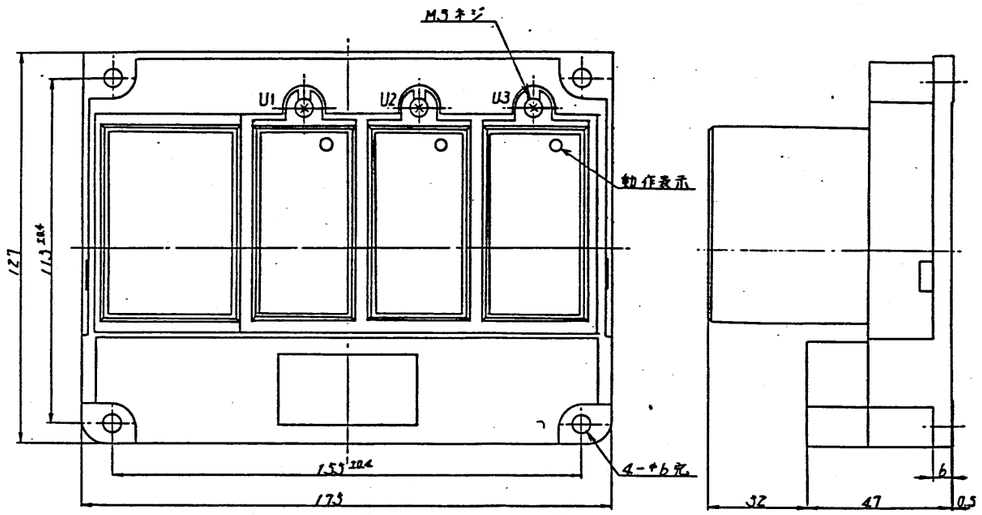

REF NO	PART NAME	MATERIAL OR DWG NO	QTY

SYM	DATE	改正 REVISION	SIG.
A	58.2.20	図面ミスル仕様変更 1.7.1	石澤

図面番号マスター作成日時 ㊙-61F-310R3

DIMENSIONS IN mm. 1 | 3RD ANGLE PROJECTION | SCALE 1/1

DRAWN	DESIGNED	CHECKED	APPROVED
58.12.28	58.12.28	58.12.29	58.12.29

OMRON TATEISI ELECTRONICS CO.

形 61F-G3
フロートなしスイッチ
外形寸法図

SHEET NO. 1 | DWG NO. 61F-320701 | REV B

NO. 2

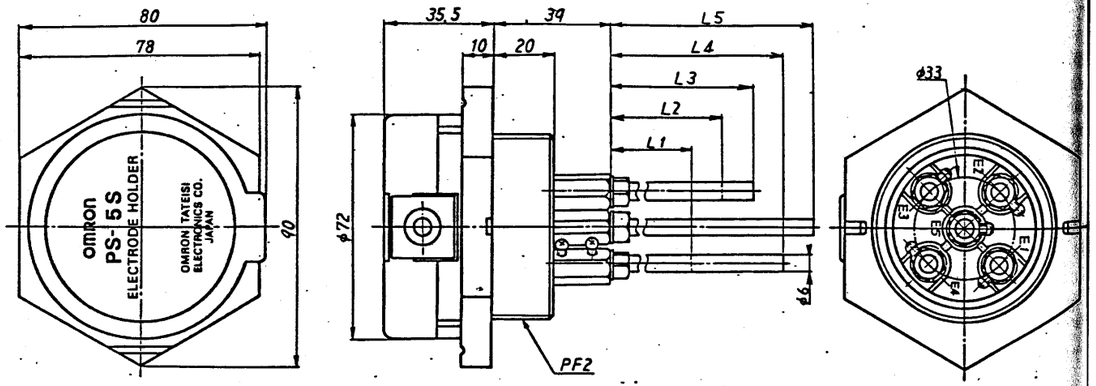

指定ノナイ部分ノ寸法許容差：±0.8

SYM	DATE	改正 REVISION	SIG.
A	58.3.12	商標変更	石沢 高橋
B	58.3.6	ロックナット追加	

図面番号マスター作成日時

DIMENSIONS IN mm. 1 | 3RD ANGLE PROJECTION | SCALE 1/1

DRAWN	DESIGNED	CHECKED	APPROVED
53.2.2	53.2.26	53.2.21	

OMRON TATEISI ELECTRONICS CO.

形PS-5S
電極保持器
外形寸法図

SHEET NO. 1 | DWG NO. PS-320143 | REV C

NO. 2

工事名 廿日市市ごみ処理施設建設工事

RBS0241 | 注文主 廿日市市 殿

灰固化装置
フロートレス
レベルスイッチ (2/2)

株式会社 荏原製作所

CSRHS0241-09-511

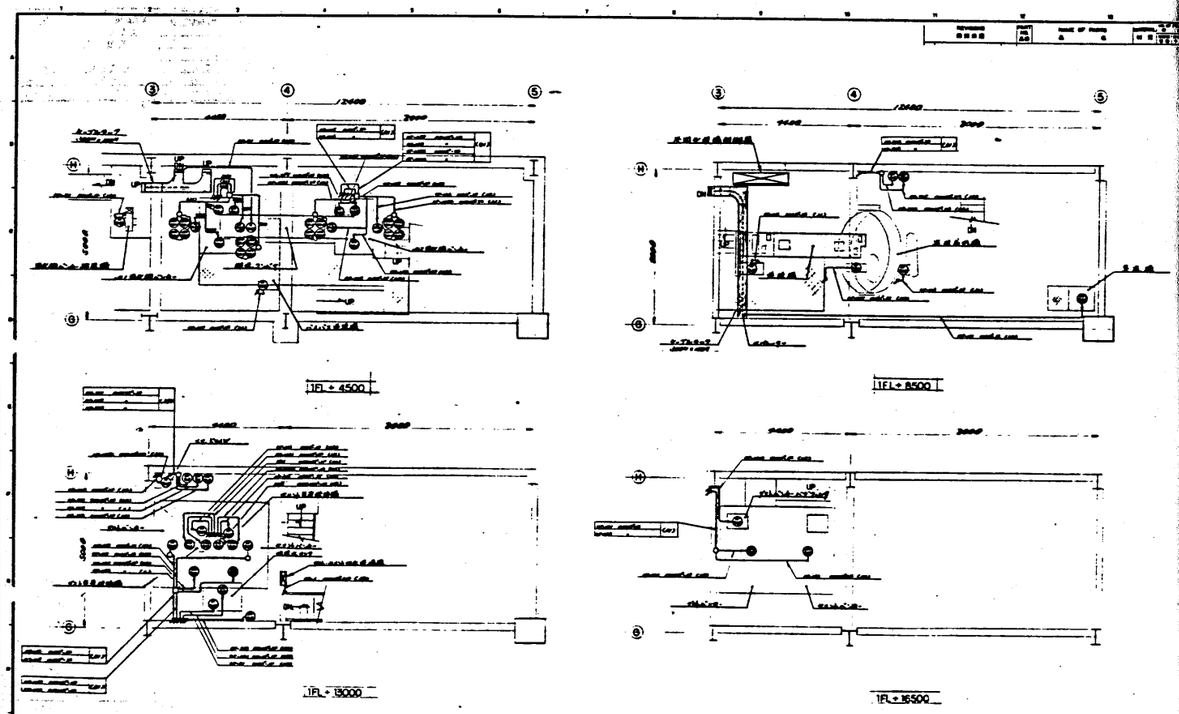

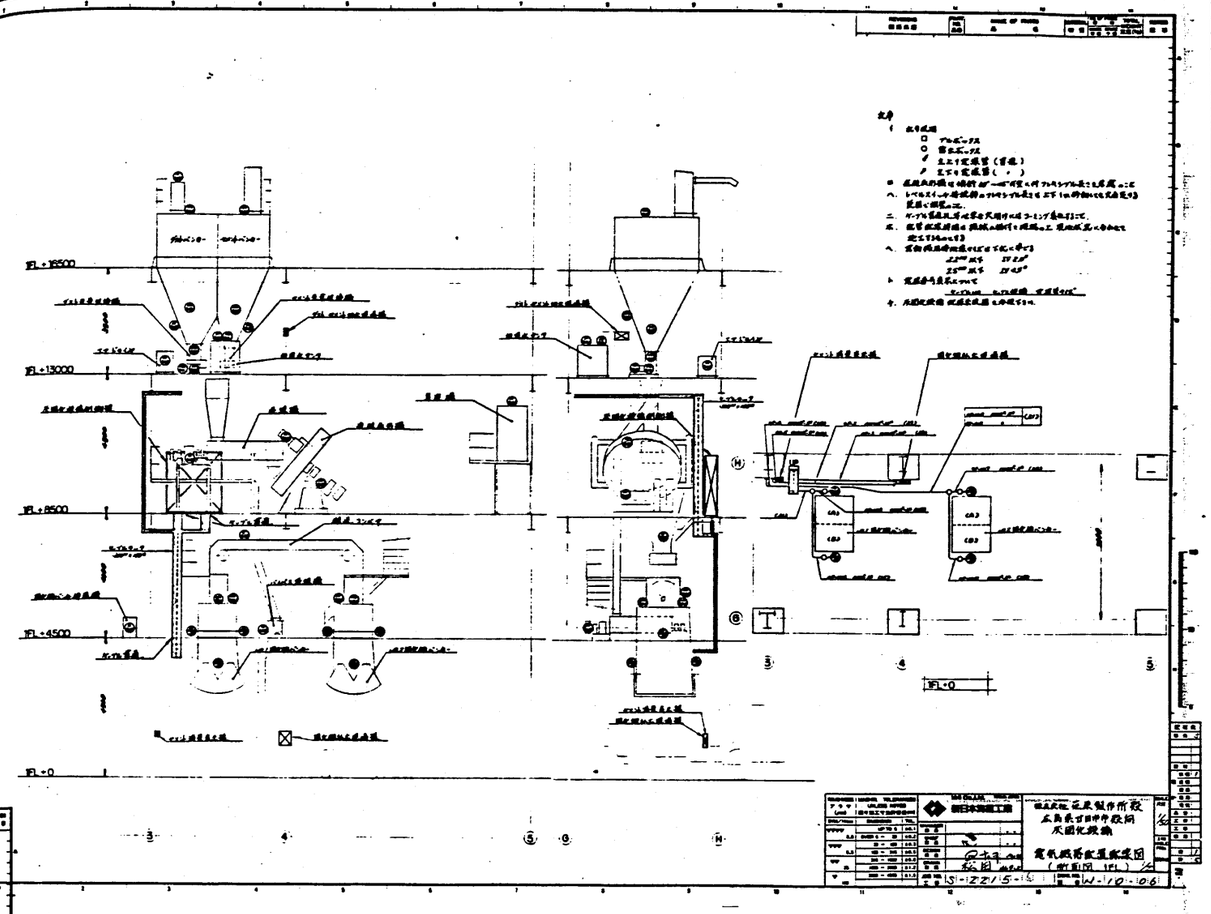

工事名	廿日市市ごみ処理施設建設工事
用途	
基礎物語	RHS0241
標注文主	廿日市市 殿
機名/	
台/式	
設定用途	殿
機名	灰固化装置 電気機器配置配管図
株式会社	荏原製作所
図番	CSRHS0241-09-512

△ 63.9.16 変更

広島県廿日市市殿向
灰固化装置
制御盤外形図

配布先	
提出	3
申請	
営業	
総務	
工務	
工作	
工事	
建造	
技術	1
電気	
控	1
計	5

部長	次長	課長	担当	作成	作成年月日	63・5・2	工番	S 2215
			松田		類番		図番	N-10-05

表紙共 10枚

新日本海重工業株式会社 設計部

集合表示灯
(配置)

主電源 (WL)	自動 (WL)	単独 (WL)	予備 (OL)	モータ故障 (OL)	P9131 インバータ異常 (OL)	M9146 固化物バンカ ゲートシリンダ 故障 (OL)	M9145 固化物バンカ バイブレータ 故障 (OL)	予備 (OL)	LA913-1 NO.1固化物バンカ 上限 (A) (OL)	LA913-2 NO.1固化物バンカ 上限 (B) (OL)
M9143 ダストバンカ バグフィルタファン (RL)	LA911H ダストバンカ 上限 (OL)	LA911L ダストバンカ 下限 (OL)	LSA914 ダストバンカ 詰り (OL)	LA912H セメントバンカ 上限 (OL)	LA912L セメントバンカ 下限 (OL)	LSA915 セメントバンカ 詰り (OL)	LSA916H 加湿水タンク 上限 (OL)	LSA916L 加湿水タンク 下限 (OL)	LA913-3 NO.2固化物バンカ 上限 (A) (OL)	LA913-4 NO.2固化物バンカ 上限 (B) (OL)
M9141 集塵機 (RL)	B9140 固化物バンカ 排風機 (RL)	P9131 加湿水ポンプ (RL)	C9135 搬送コンベア 正転 (RL)	C9135 搬送コンベア 逆転 (RL)	M9241 造粒用スクレーパ (RL)	M9240 造粒成形機 (RL)	M9132 混練機 (RL)	M9125 ダスト定量供給機 (RL)	M9127 セメント定量供給機 (RL)	M9250 バイパス用ダスト加湿機 (RL)
M9142 エアドライヤ (RL)	M9148 ダストバンカ バイブレータ (RL)	M9149 セメントバンカ バイブレータ (RL)	ダストバンカ NO.1エアレーション (RL)	ダストバンカ NO.2エアレーション (RL)	セメントバンカ エアレーション (RL)	混練用加湿水 (RL)	造粒用加湿水 (RL)	加湿水タンク 給水 (RL)	NO.1分配シュート (B) (RL)	NO.2分配シュート (B) (RL)

NIPPONKAI HEAVY INDUSTRIES CO., LTD.

APPROVED	CHECKED	DESIGNED DRAWN	OWNER/CODE NO.	SCALE	DATE	DWG. No.

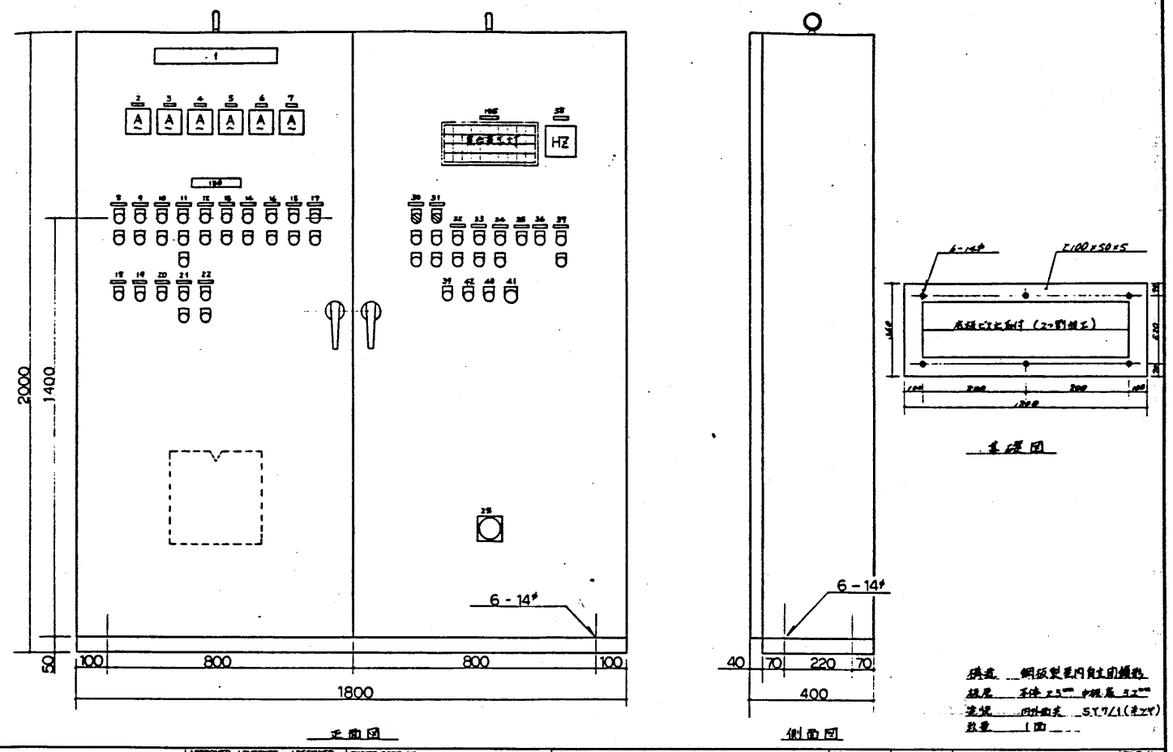

構造 鋼板製壁内自立閉鎖形
板厚 本体 2.3mm 中板厚 3.2mm
塗装 内外面共 SY7/1(ネズミ)
数量 1面

NIPPONKAI HEAVY INDUSTRIES CO., LTD.

APPROVED	CHECKED	DESIGNED DRAWN	OWNER/CODE NO.	SCALE	DATE	DWG. No.	FILE No.
							1

工事名	廿日市市ごみ処理施設建設工事
用途	
荏原製作所	RHS0241
株式会社	廿日市市 殿
設計	殿
図名	灰固化装置 制御盤外形図 (1/5)
図番	CSRHS0241-09-513
株式会社	荏原製作所

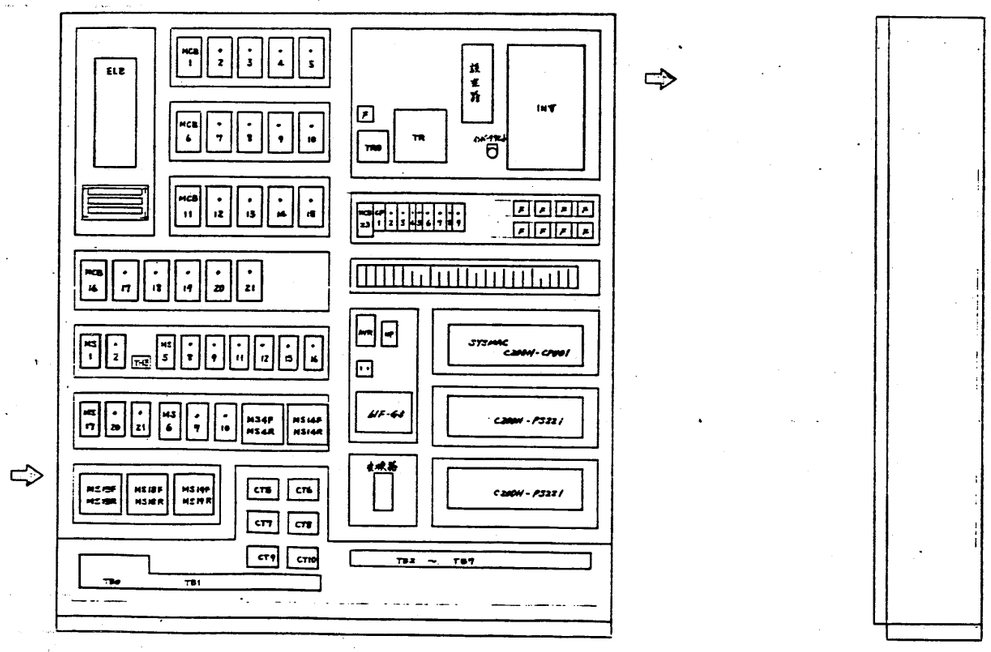

内部配置図

NIPPONKAI HEAVY INDUSTRIES CO., LTD.

番号	記号	銘板記入文字	備考
1		灰固化装備制御盤	
2		M9241 連続用スクレーパ	
3		M9240 連続反動機	〃
4		M9132 混練機	〃
5		M9127 セメント定量供給機	〃
6		M9125 ダスト定量供給機	〃
7		M9250 バイパス用ダスト加湿機	〃
8		M9141 混練機	
	PB3	入	
	PB4	切	
9		B9140 固化機バンカ排風機	
	PB5	入	
	PB6	切	
10		P9131 加湿水ポンプ	
	PB7	入	
	PB8	切	
11		C9135 搬送コンベア	
	PB12	正転	
	PB13	逆転	
	PB11	切	
12		M9241 連続用スクレーパ	
	PB14	入	
	PB15	切	
13		M9240 連続反動機	
	PB16	入	
	PB17	切	
14		M9132 混練機	
	PB18	入	
	PB19	切	
15		M9127 セメント定量供給機	
	PB22	入	
	PB23	切	
16		M9125 ダスト定量供給機	
	PB20	入	
	PB21	切	
17		M9250 バイパス用ダスト加湿機	
	PB25	入	
	PB26	切	
18		NO.1 ダストバンカエアレーション弁	
	PB26	開	寸動
19		NO.2 ダストバンカエアレーション弁	
	PB27	開	寸動
20		セメントバンカエアレーション弁	
	PB33	開	寸動
21		NO.1 分配シュート弁	
	PB41	入	
	PB42	切	
22		NO.2 分配シュート弁	
	PB43	入	
	PB44	切	
25			給用ブザー

NIPPONKAI HEAVY INDUSTRIES CO., LTD.

APPROVED	CHECKED	DESIGNED DRAWN	OWNER/CODE NO.	SCALE	DATE	DWG. No.	FILE No.
							2

工事名	廿日市市ごみ処理施設建設工事
用途	
荏原製作所	RHS0241
発注文字	廿日市市 殿
機名/	
設置場所	殿
図名	灰固化装置 制御盤 (B/)
図番	CSRHS0241-09-514
株式会社	荏原製作所

番号	記号	領域記入文字	備考
30		自動運転	
	C031	単独 — 自動	
	P01	自動入	
	P02	自動切	
31		M9145 ダストバンカ バグフィルタファン	
	C032	単独 - 連動	
	P028	単独入	
	P029	単独切	
32		M9142 エアドライヤ	
	P09	入	
	P010	切	
33		連続用加湿水弁	
	P030	開	
	P031	閉	
34		濃縮用加湿水弁	
	P024	開	
	P025	閉	
35		M9148 ダストバンカ バイブレータ	
	P032	入	寸動
36		M9149 セメントバンカ バイブレータ	
	P034	入	寸動
37		P9131 加湿水ポンプ	
	P060	増	
	P061	減	
38		P9131 加湿水ポンプ	風波設計
39	P040	ブザ停止	
40	P038	ランプテスト	
41	EPB	非常停止(引く)	
42	P039	故障復帰	

30		主電源	WL
31		単独	〃
32		自動	〃
33			
34		予備	BL
35		モータ故障	〃
36		LA911H ダストバンカ 上限	〃
37		LA911L 〃 下限	〃
38		LSA914 〃 誤り	〃
39		LA912H セメントバンカ 上限	〃
40		LA912L 〃 下限	〃
41		LSA915 〃 誤り	〃
42		LA913-1 No.1 固化物バンカ 上限(A)	〃
43		LA913-2 〃 (B)	〃
44		LA913-3 No.2 〃 (A)	〃
45		LA913-4 〃 (B)	〃
46		LSA916H 加湿水タンク 上限	〃
47		LSA916L 〃 下限	〃
48		M9146 固化物バンカ ゲートシリンダ故障	〃
49		M9145 固化物バンカ バイブレータ故障	〃
50		P9131 インバータ異常	〃
51		予備	〃
52			
53			
54			
55			
56			
57			
58			
59			
60			
61			
62			
63			
64			
65			
66			
67			
68			
69			
70			
71			
72			
73			
74			
75			
76			
77			
78			
79			

NIPPONKAI HEAVY INDUSTRIES CO., LTD.

APPROVED	CHECKED	DESIGNED DRAWN	OWNER/CODE NO.	SCALE	DATE	DWG. No.

80		M9141 乗風機	KL
81		M9140 固化物バンカ排風機	〃
82		P9131 加湿水ポンプ	〃
83		C9135 搬送コンベア 正転	〃
84		C9135 〃 逆転	〃
85		M9241 排水用スクレーパ	〃
86		M9240 排水成形機	〃
87		M9132 濃縮機	〃
88		M9127 セメント定量供給機	〃
89		M9125 ダスト定量供給機	〃
90		M9230 バイパス用ダスト加湿機	〃
91		No.1 ダストバンカエアレーション	〃
92		No.2 〃	〃
93		セメントバンカエアレーション	〃
94		No.1 分配シュート (B)	〃
95		No.2 分配シュート (B)	〃
96		加湿水タンク給水	〃
97		M9143 ダストバンカバグフィルタファン	〃
98		M9142 エアドライヤ	〃
99		連続用加湿水	〃
100		濃縮用加湿水	〃
101		M9148 ダストバンカバイブレータ	〃
102		M9149 セメントバンカバイブレータ	〃
103			
104			
105		表示灯	

130		単独運転	期待ダイヤ

NIPPONKAI HEAVY INDUSTRIES CO., LTD.

APPROVED	CHECKED	DESIGNED DRAWN	OWNER/CODE NO.	SCALE	DATE	DWG. No.	FILE No.
							4

工事名	廿日市市ごみ処理施設建設工事
用途	
荏原製作所	RH80241
株式会社	廿日市市 殿
図名	灰固化装置 制御盤 (3/5)
図番	CSRH80241-09-515
株式会社	荏原製作所

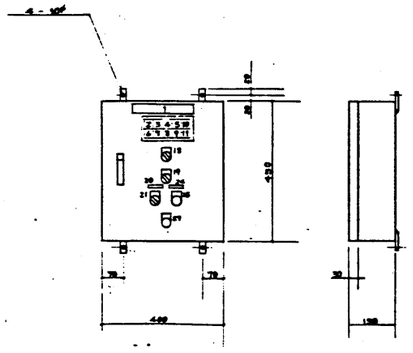

番号	記号	銘板記入文字	備考
1		固化物払出現場盤	
2		M9146-A1 NO.1 ゲート全開 (A)	WL
3		M9146-B1 〃 (B)	〃
4		M9146-A2 NO.2 〃 (A)	〃
5		M9146-B2 〃 (B)	〃
6		LA913-1 NO.1固化物バンカ上限 (A)	OL
7		LA913-2 〃 (B)	〃
8		LA913-5 NO.2 〃 (A)	〃
9		LA913-6 〃 (B)	〃
10		M9144 ゲートスロッタ故障	〃
11		M9145 パイプレータ故障	〃
12			
13			
14			
15			
16			
17			
18	COS3	NO.1 - 開 - NO.2	
19	COS4	A - 全体 - B	
20		M9146 ゲートシリンダ	
21	COS5	開 - 閉	手動
22			
23			
24		M9146 パイプレータ	
25	PB37A	入	手動
26			
27	PB38A	ランプテスト	
28			
29			

塗装　鋼級製屋内受掛形 …… 1面
板厚　本体・扉　2.5mm
塗色　内外面共　5Y7/1(チャコ)

NIPPONKAI HEAVY INDUSTRIES CO., LTD.

APPROVED	CHECKED	DESIGNED DRAWN	OWNER/CODE NO.		SCALE	DATE	DWG. No.

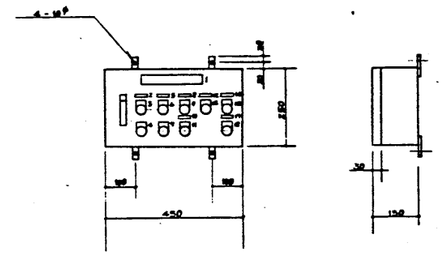

番号	記号	銘板記入文字	備考
1		ダスト・セメント切出現場盤	
2		M9123 ダスト受入受給盤	
3	PB28A	入	
4	PB29A	切	
5		M9124 セメント定量受給盤	
6	PB32A	入	
7	PB33A	切	
8		M9.1 ダストバンカエアレーション	
9	PB26A	開	手動
10		M9.2 ダストバンカエアレーション	
11	PB29A	開	〃
12		セメントバンカエアレーション	
13	PB33A	開	〃
14		M9125 ダストバンカバイコンマーク	
15	PB27A	入	〃
16			
17		M9149 セメントバンカバイブレータ	
18	PB34A	入	〃
19			
20			
21			

塗装　鋼級製屋内受掛形 …… 1面
板厚　本体・扉　2.5mm
塗色　内外面共　5Y7/1(チャコ)

NIPPONKAI HEAVY INDUSTRIES CO., LTD.

APPROVED	CHECKED	DESIGNED DRAWN	OWNER/CODE NO.		SCALE	DATE	DWG. No.	FILE No.
								6

工事名 廿日市市ごみ処理施設建設工事	用途
図面番号 RHS0241	発注文主 廿日市市 殿
図名/	設計用途 殿
名称 灰固化装置 制御盤 (4/5)	図面名
株式会社 荏原製作所	図番 CORHS0241-09-516

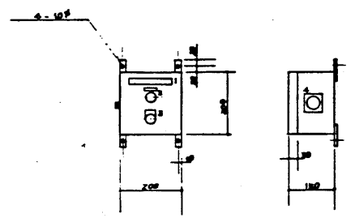

番号	記号	銘板記入文字	備考
1		セメント消量及示盤	
2		LA912M セメント消量	OL
3	PB45A	ブザ 停止	
4			敷用ブザー
5			

摘要 銅板製屋内壁掛形 --- 1面
厚度 本体・扉 25mm
塗装 内外面共 5Y 7/1 (ネツヤ)

NIPPONKAI HEAVY INDUSTRIES CO., LTD.

APPROVED	CHECKED	DESIGNED DRAWN	OWNER/CODE NO.	SCALE	DATE	DWG. No.	FILE No.
							7

工事名	廿日市市ごみ処理施設建設工事
用途	
荏原製番	RHS0241
発注文主	廿日市市 殿
機種/	
社/支	
設置/使用先	殿
図名	灰固化装置
図番	制御盤 (5/5)
尺度	1:
図番	CSRHS0241-09-517
株式会社	荏原製作所

△ 63.9.16 変更

広島県廿日市市殿向

灰固化装置

配線系統図

配布先	
提出	3
申請	
営業	
総務	
工務	
工作	
工事	
建設	
機械	1
電気	
控	1
計	5

部長	次長	課長	担当	作成
			孝三	松田

作成年月日	63・5・2	工番	S2215
類番		図番	N-10-03

新日本海重工業株式会社　設計部

NIPPONKAI HEAVY INDUSTRIES CO., LTD.

灰固化設備制御盤

記号	型番	数量	記号	説明
CP-LA1	CVV1.25°-4C	(25)	LA 9118	ダストバンカ上限
CP-LA2	〃	(〃)	LA 9119	〃 下限
CP-LSA1	〃	(〃)	LSA 9114	〃 つまり検知
CP-SV1	CVV1.25°-2C	(〃)	SV 9112	〃 エアレーション
CP-SV2	〃	(〃)	SV 9112	〃 エアレーション
CP-LA3	CVV1.25°-4C	(〃)	LA 9120	セメントバンカ上限
CP-LA4	〃	(〃)	LA 9121	〃 下限
CP-LSA2	〃	(〃)	LSA 9115	〃 つまり検知
CP-SV3	CVV1.25°-2C	(〃)	SV 9113	〃 エアレーション
中央制御室 FQ1	CVV3.125°-[illegible]		FQ 9111	ダスト供給機流量信号
中央制御室 FQ2	CVV3.125°-[illegible]		FQ 9110	セメント供給機流量信号
CP-SV4	CVV1.25°-2C	(25)	SV 9110	混練用用温水
CP-SV5	〃	(〃)	SV 9111	造粒用用温水
CP-SV6	〃	(〃)	SV 9115-1	No.1 分配シュート
CP-SV7	〃	(〃)	SV 9115-2	No.2 分配シュート
CP-LS1	CVV 1.25°-5C	(〃)	LS 9116	加湿水槽 フロートレススイッチ
CP-SV8	CVV1.25°-2C	(〃)	SV 9116	〃 給水

NIPPONKAI HEAVY INDUSTRIES CO., LTD.

灰固化設備制御盤

注記)
貴動機用接地線サイズは下記に準じること。
・2.2kW以下 IV 2.0°
・7.5kW以下 IV 3.5°

記号	型番	数量	記号	説明
CP-M1	CV2.0°-3C	(25)	M 9141	集塵機 0.75kW 2P
CP-B1	〃	(〃)	B 9140	固化物バンカ排風機 2.2kW 4P
CP-P1	〃	(〃)	P 9134	加湿水ポンプ 0.4kW 4P
CP-C1	〃	(〃)	C 9135	搬送コンベア 0.4kW 4P
CP-M2	〃	(〃)	M 9241	造粒用スクレーパ 0.75kW 4P 1/17
CP-M3	CV3.5°-3C	(31)	M 9240	造粒成形機 7.5kW 4P 1/43 BCGM
CP-M4	〃	(〃)	M 9132	混練機 7.5kW 4P 1/17
CP-M5	CV2.0°-3C	(25)	M 9127	セメント定量供給機 0.75kW 4P 1:4
CP-M6	〃	(〃)	M 9125	ダスト定量供給機 1.5kW 4P 1:4
CP-M7	CV3.5°-3C	(31)	M 9250	バイパス用ダスト加湿機 5.5kW 4P 1/17
CP-M8	CV2.0°-3C	(25)	M 9143	ダストバンカバイブレータ 0.25kW 4P
CP-M9	〃	(〃)	M 9149	セメントバイブレータ 0.25kW 4P
CP-M10	〃	(〃)	M 9143	ダストバンカ バブフィルタ 0.75kW 2P
CP-M11	〃	(〃)	M 9146-[illegible]	No.1 固化物バンカゲートシリンダ(A) 0.75kW 4P BK付
CP-M12	〃	(〃)	M 9146-[illegible]	〃 ゲートシリンダ(B) 〃 BK付
CP-M13	〃	(〃)	M 9145-[illegible]	〃 バイブレータ(A) 0.25kW 4P
CP-M14	〃	(〃)	M 9145-[illegible]	〃 バイブレータ(B) 0.25kW 4P
CP-M15	〃	(〃)	M 9146-[illegible]	No.2 固化物バンカゲートシリンダ(A) 0.75kW 4P BK付
CP-M16	〃	(〃)	M 9146-[illegible]	〃 ゲートシリンダ(B) 0.75kW 4P BK付
CP-M17	〃	(〃)	M 9145-[illegible]	〃 バイブレータ(A) 0.25kW 4P
CP-M18	〃	(〃)	M 9145-[illegible]	〃 バイブレータ(B) 0.25kW 4P
CP-M19	CV2.0°-2C	(25)	M 9142	エアドライヤ 0.5kW (AC100V)
CP-M19C	CVV1.25°-12C	(7C) (31)		

工事名	廿日市市ごみ処理施設建設工事
用途	
名称物番	RH30241
発注文主	廿日市市 殿
物名/	
出/受	
設置用途	殿
図名	灰固化装置 配線系統図 (1/2)
株式会社	荏原製作所
図番	CSRH30241-09-518

NIPPONKAI HEAVY INDUSTRIES CO., LTD.

灰固化設備制御盤

CP-1 CVV125°-20C (1PE) AC100V (39) → プラントセメント固化処理場盤

CP-2 CVV125°-20C (1PE) AC100V (+)
CP-3 CVV125°-20C (1PE) AC100V (+) → 固化物払出処理場盤

CP-4 CVV125°-5C (1PE) AC100V (25)
CP-5 CVV125°-5C (2PE) AC100V (+) → セメント薬量表示盤

CVVS125°-2C — 4～20mA 計装信号

CVV125°-3C — 組深水ポンプ PD (運・故)

CVV125°-20C — 外部信号
灰固化設備運転
〃 故障
・ガスバンカレベル異常 (上・下限)
・セメントバンカレベル異常 (〃)
・固化物バンカ上限 (一括)
・灰コンベア駆動信号

中央制御室

CV100°-3C — 電源 AC 440V 3φ 60Hz

NIPPONKAI HEAVY INDUSTRIES CO., LTD.

灰固化設備制御盤

CP-LA5 CVV125°-4C (2P) → NO.1固化物バンカ上限(A)

CP-LA6 〃 (+) → 上限(B)

CP-LSW1 CVV125°-7C (2P) (3/) → ゲート全開(A)

CP-LSW2 〃 (2P) (+) → ゲート全閉(B)

VCT125°-3C

LSW 201-1 → ゲート全開(A)
LSW 201-2 → ゲート全閉(B)
LSW 201-3 → 南ホッパレベル(A)
LSW 201-4 → 南ホッパレベル(B)
LSW 202-1 → 固化物バンカ上限(A)
LSW 202-2 → 南ホッパレベル(A)

CP-LA7 CVV125°-4C (2P) → NO.2固化物バンカ上限(A)

CP-LA8 〃 (+) → 上限(B)

CP-LSW3 CVV125°-7C (2P) (3/) → ゲート全開(A)

CP-LSW4 〃 (2P) (+) → ゲート全閉(B)

VCT125°-3C

LSW 203-1 → ゲート全開(A)
LSW 203-2 → ゲート全閉(B)
LSW 203-3 → 南ホッパレベル(A)
LSW 203-4 → 南ホッパレベル(B)
LSW 204-1 → 南ホッパレベル(A)
LSW 204-2 → 南ホッパレベル(B)

工事名	廿日市市ごみ処理施設建設工事
荏原製作所	RB30241
発注文書	廿日市市 殿
図名	灰固化装置 配線系統図 (2/2)
図番	CSRB30241-09-519

株式会社 荏原製作所

△ 63.9.16 表更

株式会社 荏原製作所 殿

広島県廿日市市殿向

灰固化装置

電気回路図

記号	先
機器	3
申請	
営業	
建築	
工事	
工作	
工事	
関連	
設備	1
電気	
設	1
計	5

部長	次長	課長	組長	作成	作成年月日	63・5・11	工番	S2215
				松田	類番		図番	N-10-04

新日本海重工業株式会社 設計部

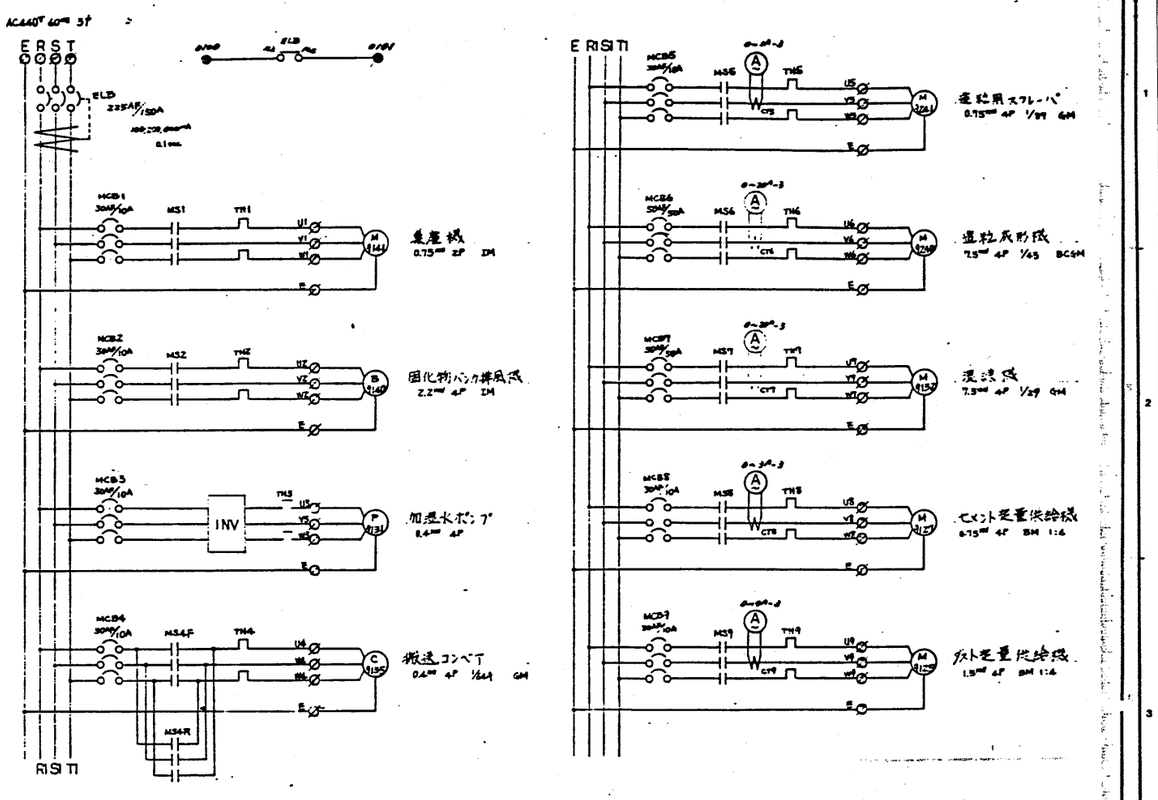

NIPPONKAI HEAVY INDUSTRIES CO. LTD

APPROVED	CHECKED	DESIGNED DRAWN	OWNER CODE NO.	SCALE	DATE	DWG. No.	FILE No.
							1

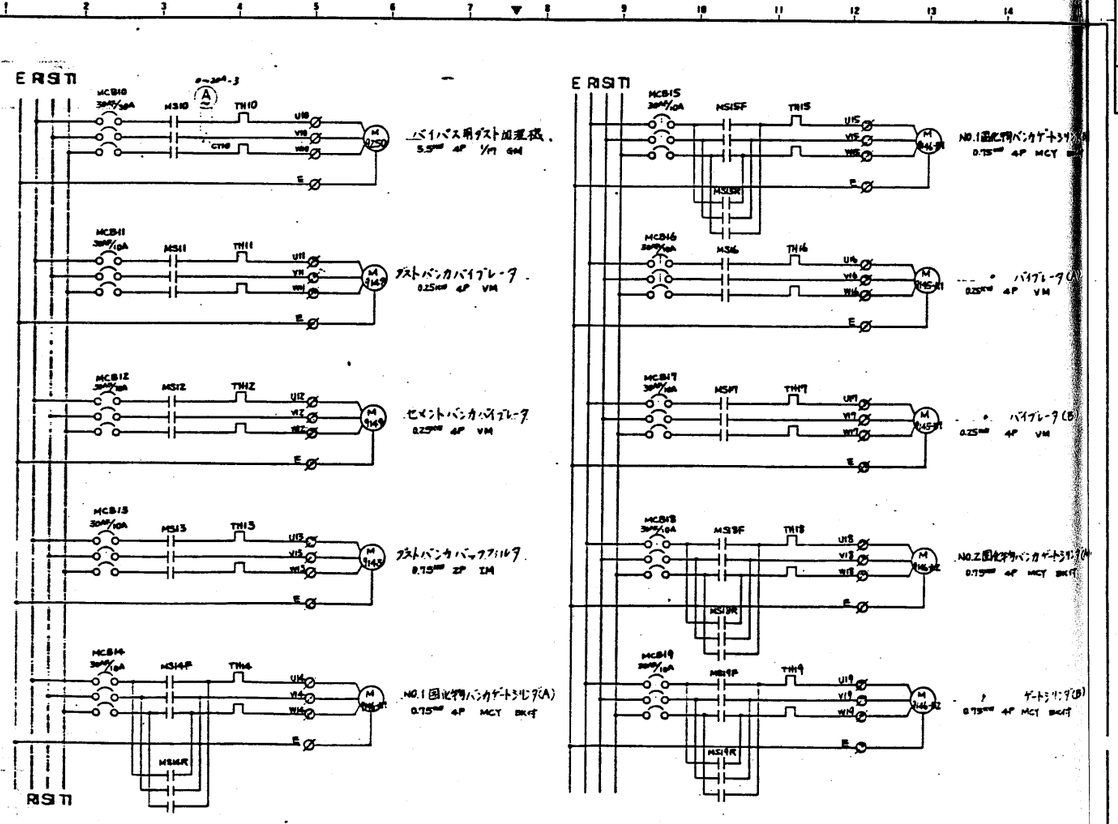

NIPPONKAI HEAVY INDUSTRIES CO. LTD

APPROVED	CHECKED	DESIGNED DRAWN	OWNER CODE NO.	SCALE	DATE	DWG. No.	FILE No.
							2

工事名	廿日市市ごみ処理施設建設工事
荏原製作所	RHS0241
株式会社 荏原製作所	
発注文主	廿日市市 殿
設備	灰固化装置
図名	電気回路図 (1)
図番	CSRHS0241-09-520

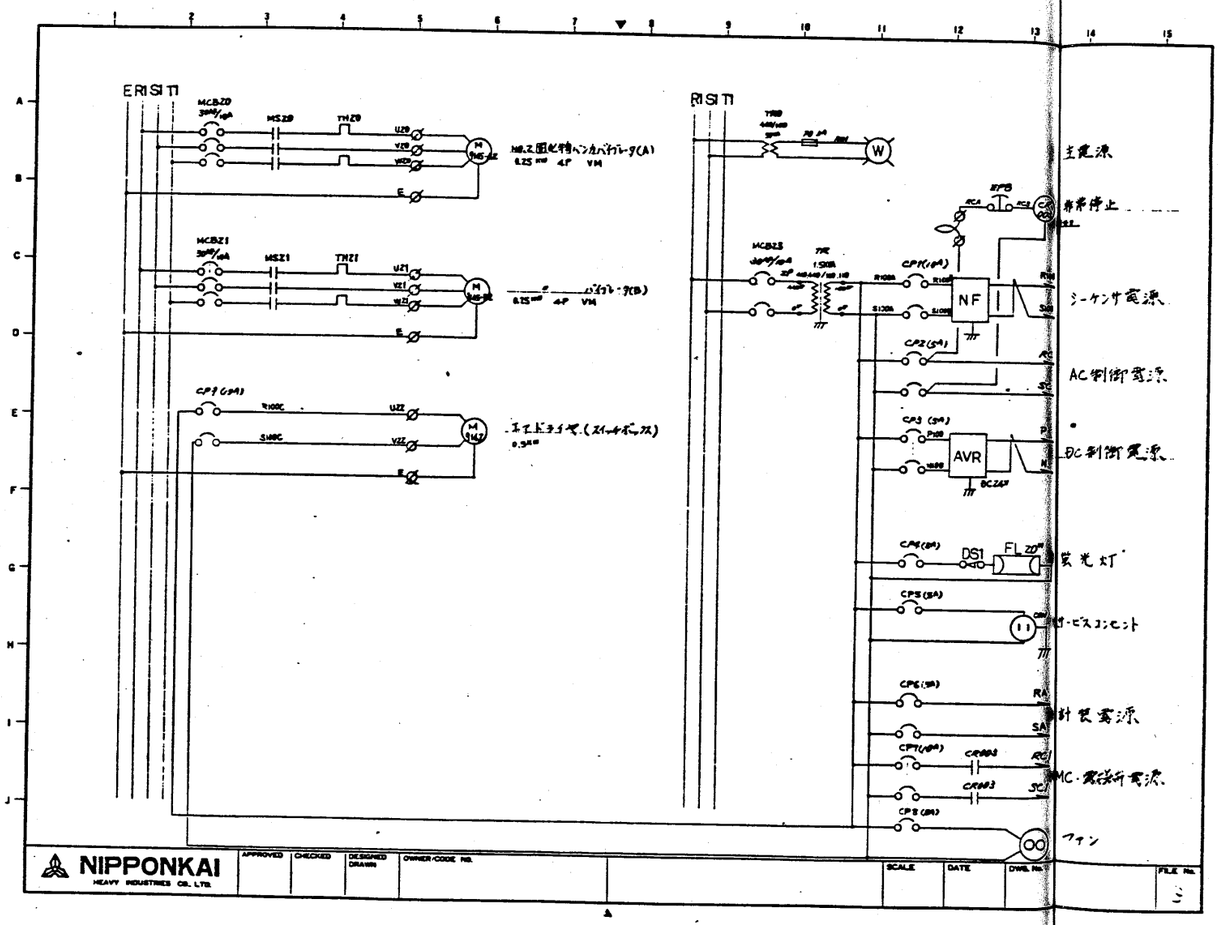

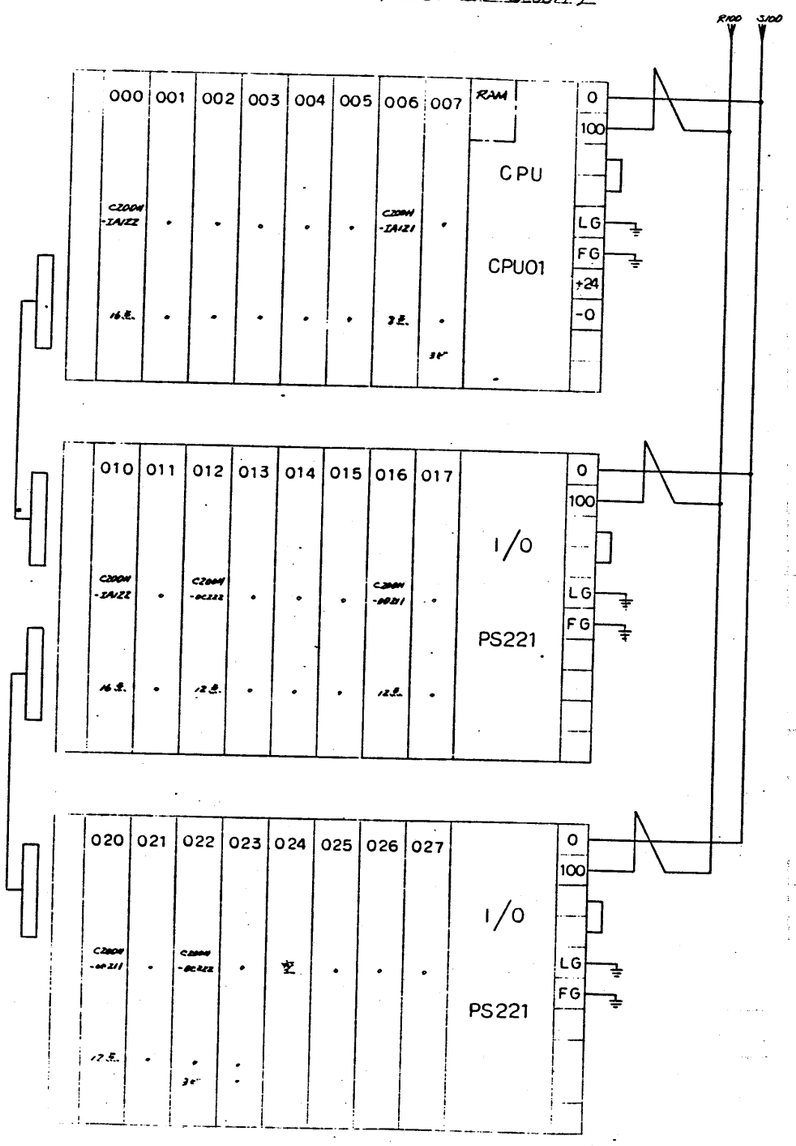

工事名	廿日市市ごみ処理施設建設工事
用途	
荏原製作所	RHS0241
発注文書	廿日市市 殿
機名/	
仕/式	
設置場所	殿
図名	灰固化装置 電気回路図 (2)
図番	CSRHS0241-09-521
株式会社 荏原製作所	

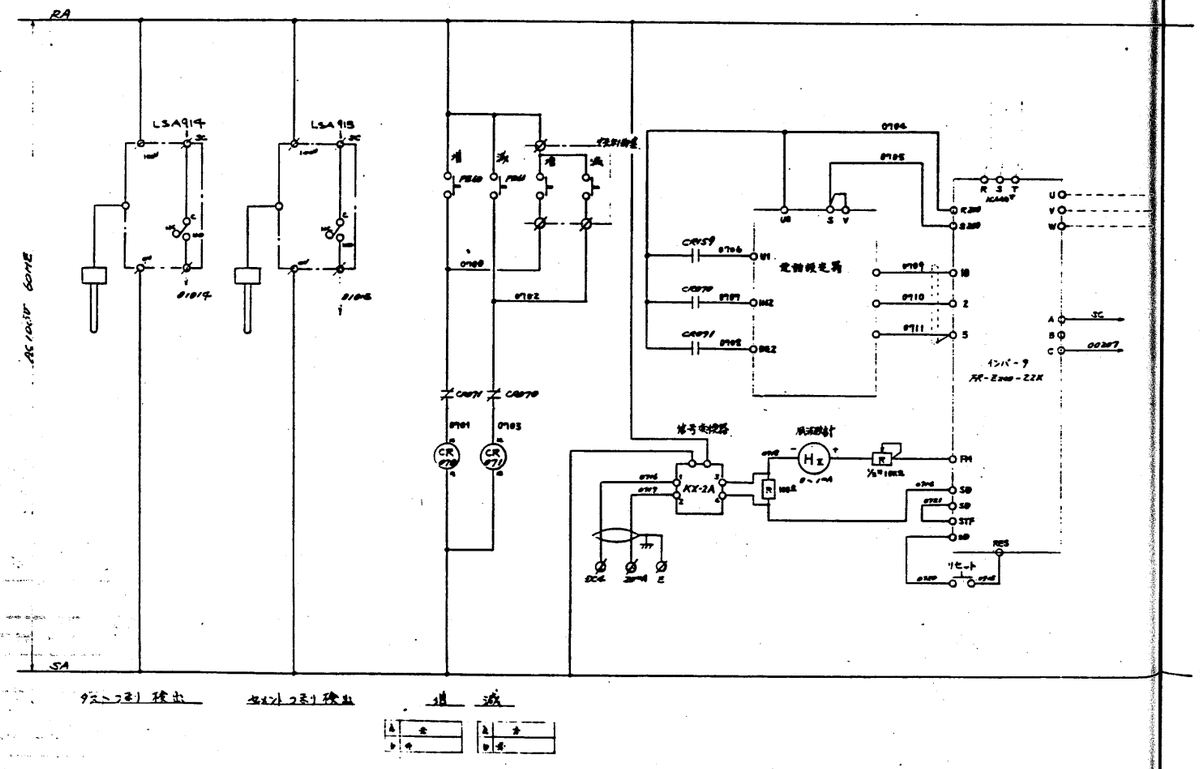

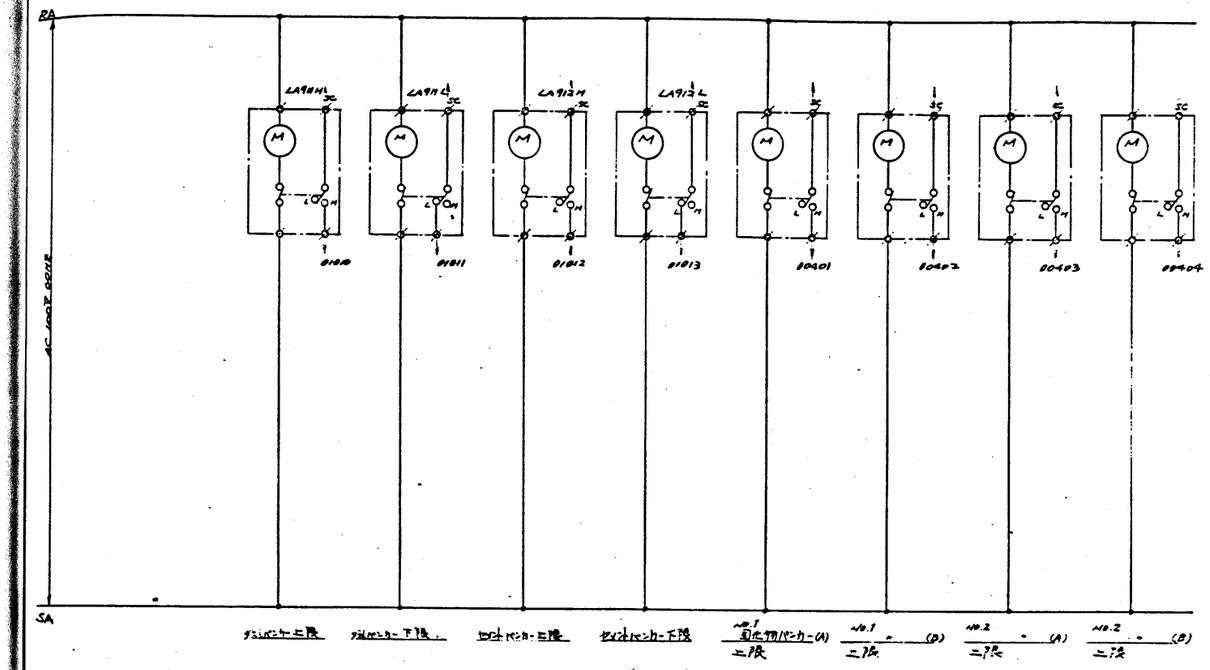

工事名	廿日市市ごみ処理施設建設工事
用途	
基礎機器	RHS0241
製注文主	廿日市市 殿
機名/	
設置用先	殿
図名	灰固化装置 電気回路図(3)
図番	CSRHS0241-09-522
株式会社	荏原製作所

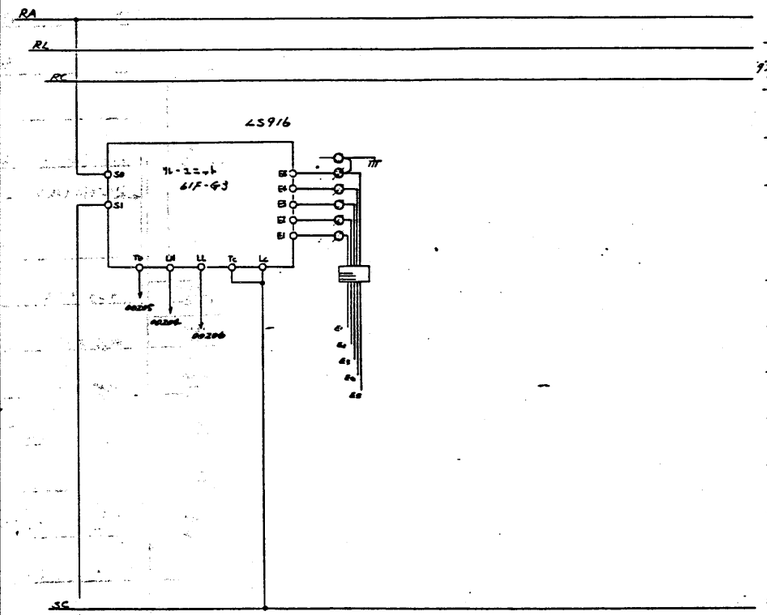

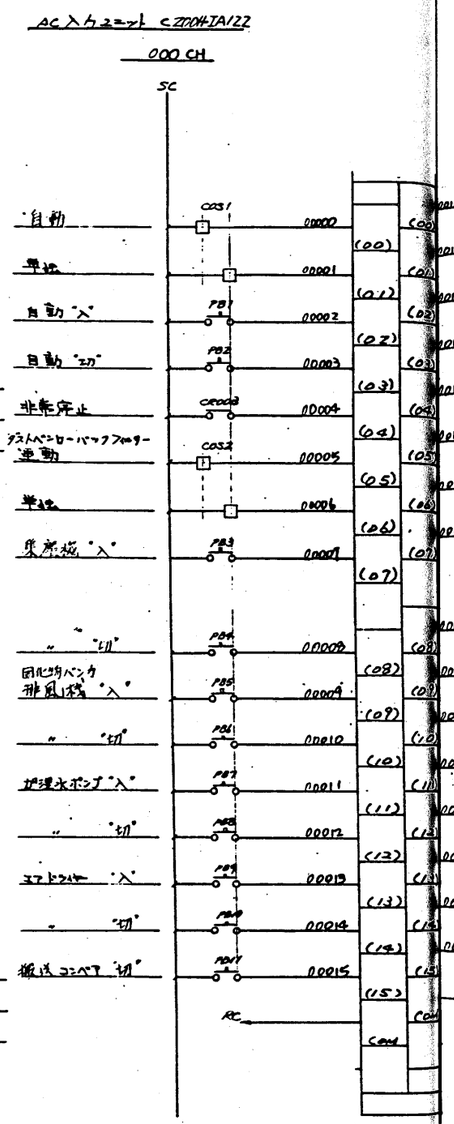

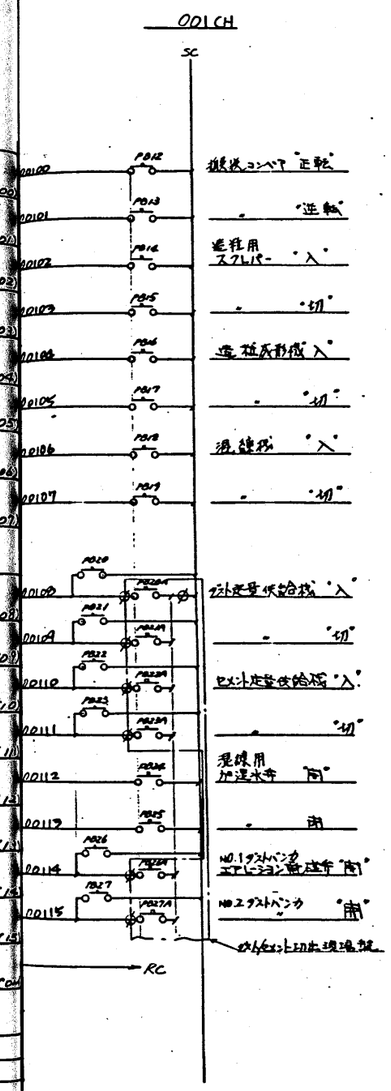

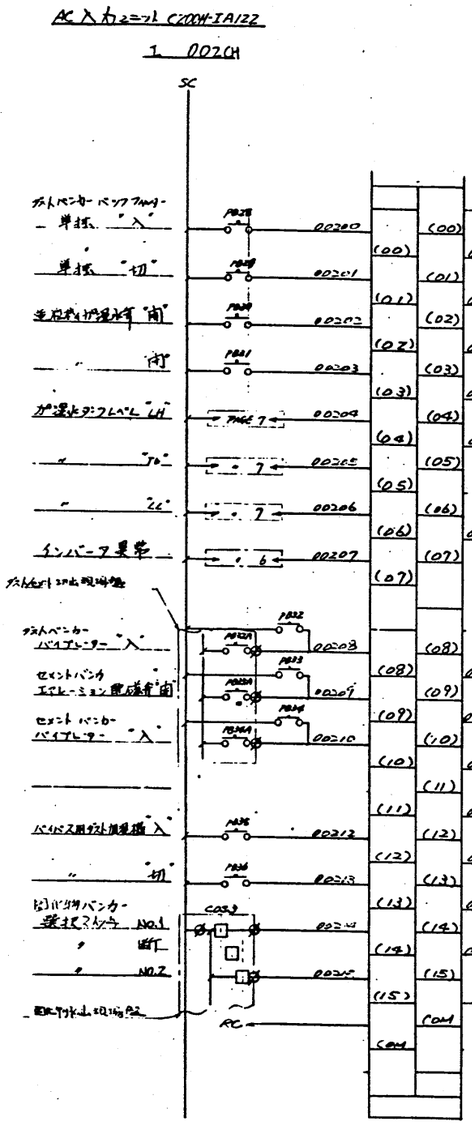

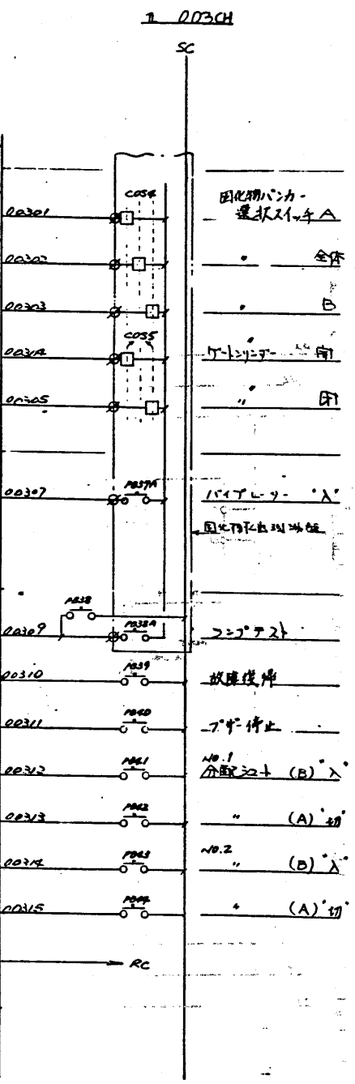

工事名	廿日市市ごみ処理施設建設工事
図面番号	RHS0241
発注文主	廿日市市 殿
名称	灰固化装置
	電気回路図(4)
図番	C3RHS0241; 09-523
	株式会社 荏原製作所

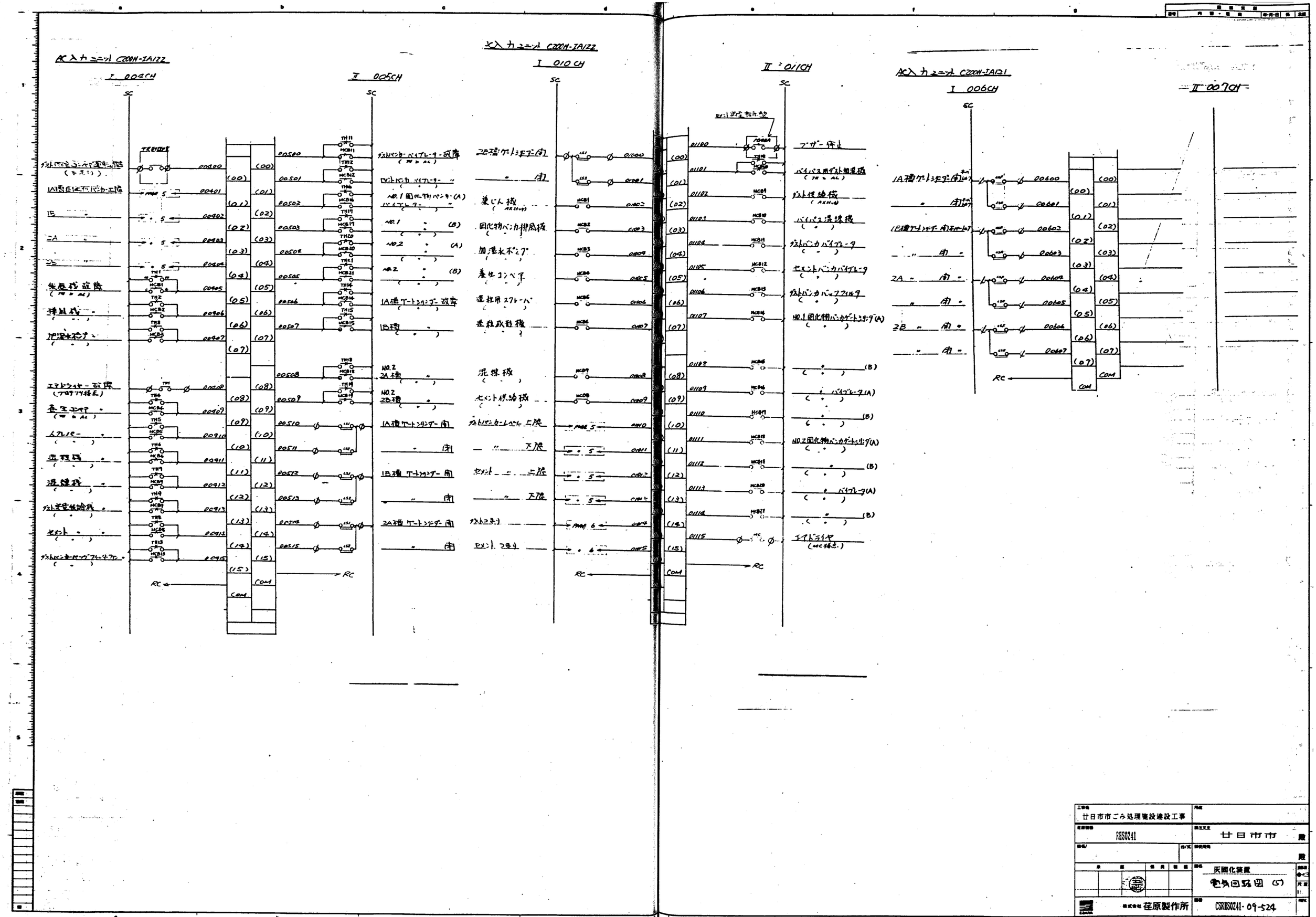

工事名	廿日市市ごみ処理施設建設工事
発注文書	廿日市市 殿
発行番号	RHS0241
図名	灰固化装置 電気回路図 (5)
株式会社	荏原製作所
図番	CSRHS0241-09-524

NIPPONKAI HEAVY INDUSTRIES CO., LTD.

リレー接点出力 C200H-OC222

012CH

SC1

集塵機	MS 1	01200	0
排風機	MS 2	01201	1
			2
搬送コンベア正動	MS 4A	01203	3
〃 逆転	MS 4B	01204	4
スクレーパ	MS 5	01205	5
地均機	MS 6	01206	6
排煙機	MS 7	01207	7
セメント系供給機	MS 8	01208	8
ダスト系供給機	MS 9	01209	9
バイパス用ダスト加湿機	MS 10	01210	10
ダストバンカ-バイブレータ	MS 11	01211	11
			12
			13
			14
			15
			16
			17
			18
			19

RC1

013CH

SC1

	MS 12	01300	0
	MS 13	01301	1
	MS 14A	01302	2
	MS 14B	01303	3
	MS 15A	01304	4
	MS 15B	01305	5
	MS 16	01306	6
	MS 17	01307	7
	MS 18A	01308	8
	MS 18B	01309	9
	MS 19A	01310	10
	MS 19B	01311	11
			12
			13
			14
			15
			16
			17
			18

RC1

セメントバンカ-バイブレータ	
ダストバンカ-バッグフィルター-ウチ	
No.1 固化材バンカ-(A) ゲートシリンダー	開
〃 (A)	閉
No.1 固化材バンカ-(B)	開
〃 (B)	閉
No.1 固化材バンカ-(A) バイブレータ	
No.1 固化材バンカ-(B) 〃	
No.2 固化材バンカ-(A) ゲートシリンダー	開
〃 (A)	閉
No.2 固化材バンカ-(B)	開
〃 (B)	閉

NIPPONKAI HEAVY INDUSTRIES CO., LTD.

リレー接点出力 C200H-OC222

014CH

SC1

No.2 固化材バンカ-(A) バイブレータ	MS 20	01400	0
No.2 固化材バンカ-(B) バイブレータ	MS 21	01401	1
現場用加湿水電磁弁		01402	2
No.1 ダストバンカ-エアレーション電磁弁		01403	3
No.2 〃		01404	4
セメントバンカ-エアレーション電磁弁		01405	5
加湿水ポンプ吐水電磁弁		01406	6
薬剤槽加湿水電磁弁		01407	7
No.1 分配シュート用電磁弁		01408	8
No.2 〃		01409	9
			10
			11
			12
			13
			14
			15
			16
			17
			18
			19

RC1

015CH

SC

セメント満量表示器

BZ 1	01500	0	セメントバンカ上限
CR 151	01501	1	ルーツ運転信号 (加湿水ポンプ)
BZ 2	01502	2	警報ブザー
CR 152	01503	3	灰固化設備運転
CR 153	01504	4	故障
CR 154	01505	5	ダストバンカレベル異常(上下限)
CR 155	01506	6	セメントバンカレベル異常(〃)
CR 156	01507	7	固化材バンカレベル異常(上限)
CR 157	01508	8	コンベアドライブ 故障検出
CR 158	01509	9	〃 運転信号
CR 159	01510	10	ダストバンカレベル異常(上限)
CR 160	01511	11	予備
		12	
		13	
		14	
		15	
		16	
		17	
		18	

RC

工事名	廿日市市ごみ処理施設建設工事
図番	RHS0241
発注文書	廿日市市 殿
名称	灰固化装置
	電気回路図 (6)
株式会社 荏原製作所	CSRH80241-09-525

NIPPONKAI HEAVY INDUSTRIES CO., LTD.

トランジスタ出力　C200H-OD211

01600CH			01700CH	
自動	RL 1	01600	01700	RL 11	セメント定量供給機異常
単独	RL 2	01601	01701	RL 12	焼成用加湿水弁　開
焼成機運転	RL 1	01602	01702	RL 13	セメントバンカエアレーション電磁弁　開
回収物バンカ搬出機運転	RL 2	01603	01703	RL 14	ダストバンカバグフィルタ2号運転
加湿ボボ・づ運転	RL 3	01604	01704	RL 15	加湿水槽冷水電磁弁　開
コマドライバー運転	RL 4	01605	01705	RL 16	焼成機冷却水弁　開
搬送コンベア運転	RL 5	01606	01706	RL 17	ダストバンカバイブレータ運転
〃　逆転	RL 6	01607	01707	RL 18	セメント　〃
スクレパー運転	RL 7	01608	01708	RL 19	バイパス用ダスト加湿機運転
冷却機運転	RL 8	01609	01709	RL 20	NO.1分配シュート電磁弁　開
破砕機運転	RL 9	01610	01710	RL 21	NO.2　〃
ダストモ量供給機運転	RL 10	01611	01711	RL 22	NO.1バンカエアレーション電磁弁　開
N					N

SCALE　DATE　DWG No.　FILE No. 15

NIPPONKAI HEAVY INDUSTRIES CO., LTD.

トランジスタ出力　C200H-OD211

灰溶化物払出現場操作

02000CH			02100CH	
NO.2バンカエアレーション電磁弁　開	RL 23	02000	02100	OL 12 / OL 12A	ゲートシリンダ故障
モータ故障	OL 1	02001	02101	OL 13 / OL 13A	バイブレータ故障
ダストバンカ・上限	OL 2	02002	02102	OL 14 / OL 14A	NO.1回収物バンカ上限(A)
〃　下限	OL 3	02003	02103	OL 15 / OL 15A	〃　(B)
〃　詰り	OL 4	02004	02104	OL 16 / OL 16A	NO.2回収物バンカ上限(A)
セメントバンカ・上限	OL 5	02005	02105	OL 17 / OL 17A	〃　(B)
〃　下限	OL 6	02006	02106	WL 3	NO.1ゲート全閉　(A)
〃　詰り	OL 7	02007	02107	WL 4	〃　(B)
加湿水槽　上限	OL 8	02008	02108	WL 5	NO.2ゲート全閉　(A)
〃　下限	OL 9	02009	02109	WL 6	〃　(B)
予備	OL 10	02010	02110	OL 18	予備
インバータ異常	OL 11	02011	02111	OL 19 / OL 19A	セメントバンカ上限
N					N

セメント消量表示盤

SCALE　DATE　DWG No.　FILE No. 16

工事名	廿日市市ごみ処理施設建設工事
荏原番号	RB30241
発注文主	廿日市市　殿
設計/	
検定機関	殿
図名	灰溶化装置 電気回路図 (7)
縮尺	1:
図番	C3RJB30241-09-526
REV.	
株式会社荏原製作所	

記号	内容	年月日	検	承認

記号	端子台名	名称	端子台名	ケーブル	電線	サイズ	本数	ケーブル長さ	1	2	3	4	5	6	7	8	9	10	備考
動力制御盤	TB2	ガストバンカインターロック弁	電磁弁		CVV	1.25	2		01403	SC1									
		NO.2 〃	〃						01404	SC1									
		セメントバンカインターロック弁	〃						01405	SC1									
		混練用加湿水弁	〃						01402	SC1									
		造粒用加湿水弁	〃						01407	SC1									
		NO.1分配シュート弁	〃						01408	SC1									
		NO.2 〃	〃						01409	SC1									
		加湿水タンク給水弁	〃						01406	SC1									
	TB3	エアードライヤ(電源)			CV	2.0	2		1122	VZZ		E							
		〃 (制御ケーブル)			CVV	1.25	12		SC	00402 ケーブル番号	0115 ユニット番号	156 端子番号	156	155	155				
		ガストバンカー上限	ユニット番号		CVV	1.25	4		RA	SA	SC	01010							
		〃 下限	〃						RA	SA	SC	01011							
		セメントバンカー上限	〃						RA	SA	SC	01012							
		〃 下限	〃						RA	SA	SC	01013							
		NO.1 間仕切弁バンカ(A)上限	〃						RA	SA	SC	00601							
		NO.1 〃 (B)	〃						RA	SA	SC	00602							
		NO.2 〃 (A)	〃						RA	SA	SC	00603							
		NO.2 〃 (B)	〃						RA	SA	SC	00604							
		ガストバンカ詰り	〃						RA	SA	SC	01014							
		セメントバンカ詰り	〃						RA	SA	SC	01015							
		NO.1 間仕切弁バンカゲートシリンダ(A)	〃		CVV	1.25	7		SC	00510	00511	00600	00601						
		〃 (B)	〃		CVV	1.25	7		SC	00512	00513	00602	00603						

客先		名称	
工事番号	年月日	日本海重工業株式会社	P 1/8

記号	端子台名	名称	端子台名	ケーブル	電線	サイズ	本数	ケーブル長さ	1	2	3	4	5	6	7	8	9	10	備考
動力制御盤	TB0	AC440V 3φ 60Hz							T	S	R	E							
	TB1	集塵機	モータ		CV	2.0	3		W1	V1	U1	E							
		間仕切バンカ排風機	〃						W2	V2	U2	E							
		加湿水ポンプ	〃						W3	V3	U3	E							
		搬送コンベア	〃						W4	V4	U4	E							
		造粒用スプレーパ	〃						W5	V5	U5	E							
		造粒成形機	〃			3.5			W6	V6	U6	E							
		乾燥機	〃			3.5			W7	V7	U7	E							
		セメント定量供給機	〃			2.0			W8	V8	U8	E							
		ガスト定量供給機	〃			2.0			W9	V9	U9	E							
		バイパス用ガスト加湿機	〃			3.5			W10	V10	U10	E							
		セメントバンカバイブレータ	〃			2.0			W11	V11	U11	E							
		セメントバンカバイブレータ	〃						W12	V12	U12	E							
		ガストバンカバイブレータ	〃						W13	V13	U13	E							
		NO.1 間仕切バンカゲートシリンダ(A)	〃						W14	V14	U14	E							
		〃 ゲートシリンダ(B)	〃						W15	V15	U15	E							
		〃 バイブレータ(A)	〃						W16	V16	U16	E							
		〃 バイブレータ(B)	〃						W17	V17	U17	E							
		NO.2 間仕切バンカゲートシリンダ(A)	〃						W18	V18	U18	E							
		〃 ゲートシリンダ(B)	〃						W19	V19	U19	E							
		〃 バイブレータ(A)	〃						W20	V20	U20	E							
		〃 バイブレータ(B)	〃						W21	V21	U21	E							

客先		名称	
工事番号	年月日	日本海重工業株式会社	P 7/7

工事名	廿日市市ごみ処理施設建設工事
図面番号	RHS0241
宛先	廿日市市 殿
図名	灰固化装置 電気回路図 (8)
図番	CSRHS0241-09-527
株式会社	荏原製作所

番号	内容・理由	年・月・日	承認

動力制御盤

電気品一覧表 P- 1/4

番号	記号	部品名称	形式	仕様	取付場所	個数	製作所
	ELB	漏電遮断器	NV225-SB	3P 225AF/150A 100 200 50mA 0.1秒	内部	1	三菱
	MCB	配線遮断器	NF30-SS	3P 30AF/10A M. ART	〃	18	〃
	MCB10	〃	〃	3P 30AF/30A M. ART	〃	1	〃
	MCB6 MCB7	〃	NF50-SS	3P 50AF/50A M. ART	〃	2	〃
	MCB23	〃	NF30-SS	2P 30AF/10A	〃	1	〃
	CP	サーキットプロテクタ	CP-B	30AF	〃	9	〃
	MS11, MS12 MS16, MS17 MS39 ~23	電磁開閉器	MSO-K12	2相 AC100V 0.55~0.35A	〃	6	〃
	MS6R MS8R	〃	〃	〃 可逆式 1.0~1.6A	〃	1	〃
	MS1, MS5 MS8, MS13	〃	〃	〃 1.4~2.0A	〃	4	〃
	MS9	〃	〃	〃 2.8~4.4A	〃	1	〃
	MS2	〃	〃	〃 4.0~6.0A	〃	1	〃
	MS10	〃	MSO-K21	〃 9.0~13A	〃	1	〃
	MS36 MS37	〃	〃	〃 12~18A	〃	2	〃
	TH3	サーマル	TH-K12	1.0~1.6A	〃	1	〃
	MS4R, MS14R MS15R, MS18R MS19R, MS21R MS23R, MS24R	電磁開閉器	MSO-K12	2相 AC100V 可逆式 1.4~2.0A	〃	4	〃

電気品一覧表 P- 2/4

番号	記号	部品名称	形式	仕様	取付場所	個数	製作所
	TR	変圧器		1.5KVA P: 0-100.440 S: 0-100.110	内部	1	
	NF	ノイズフィルタ			〃	1	TOK
	AVR	パワーサプライ		24V	〃	1	ELCO
	FL	蛍光灯		20W	〃	1	
	DS	ドアスイッチ			〃	1	
		コンセント		2P	〃	1	
	FAN			フィルタ付	〃	1	
	RL RL RL	角形表示灯	SLC シリーズ プラグ	30×30 LED	表面	1	コパシニ
	PB (N)	押釦スイッチ	ABN-B	大形, 30φ 黒	〃	25	〃
	PB (切)	〃	ABN-R	〃 赤	〃	17	〃
	ランプテスト		ABN-G	〃 緑	〃	1	〃
	ブザー停止		ABN-Y	〃 黄	〃	1	〃
	非常停止	大形プルスイッチ	ATN21-R	大形 40φ 赤	〃	1	〃
	COS	切替スイッチ	レバー形	2 1~4	〃	1	〃
				3 1~4	〃	1	

20

配線区間

番号	端子台名	記号	端子台名	ケーブル名	種類	サイズ	芯数	ケーブル長さ
動力制御盤	TB3	40.2 固体潤滑ハンカゲートシリンダ(A)	ソレノイド		CVV	1.25	7	
		〃 (B)	〃		CVV	1.25	7	—
		地震メジャ	マイクロメジャ		CVVS	1.25	5	
	TB4	ダストセメント切出機構盤			CVV	1.25	20	
	TB5	固体潤滑剤供給盤			CVV	1.25	20	
					CVV	1.25	20	20φ
	TB6	セメント計量表示盤			CVV	1.25	5	
					CVV	1.25	5	20φ
	TB7	平炉制御室	インバータ操作盤		CVV	1.25	3	
			炉内検出器		CVV	1.25	30	
			計装用電源		CVVS	1.25	2	

ケーブル芯線番号

番号	1	2	3	4	5	6	7	8	9	10
	イロ	ロハ	ハニ	ホヘ	ヘト	トチ	リヌ	ルヲ	ワカ	ヨタ
	SC	00514	00515	00604	00605					
	SC	01000	01001	00686	00687					
	E1	E2	E3	E4	E5	E				
	E1	E2	E3	E4	E5					
	SC	00108	00109	00110	00111	00114	00115	00208	00209	00210
	SC	00214	00215	00301	00302	00303	00304	00305	00307	00309
上番号	P	02100	02101	02102	02103	02104	02105	02106	02107	02108
中番号	02109									
	SC	01100	01500							
	P	02111								
	0703	0700	RA							
上番号	SC	00850	150	150	151	151	152	152	153	153
中番号	154	154	157	157	158	158	0100	0101	RC	RCA
	DC4	20mA	E							

備考

宛先	名称
工事番号	年月日

日本海重工業株式会社

工事名	廿日市市ごみ処理施設建設工事
図面番号	RHS0241
発注文書	廿日市市 殿
宛先	殿
図名	灰固化装置 電気回路図 (9)
図番	CSRHS0241-09-523
株式会社	荏原製作所

電気品一覧表 P- 3/4

番号	記号	部品名称	形式	仕様	取付場所	個数	製作所
	CR	補助リレ	MY4N	AC100V		13	立石
							〃
	A	電流計	PSK-30	30×30 0~3A-3 CT:3A/1.25級	表面	2	新計器
	〃	〃	〃	〃 0~5A-3 CT:5A/1A 〃	〃	1	〃
	〃	〃	〃	〃 0~30A-3 〃 CT:30A/1A	〃	3	〃
	BZ2	ブザー		AC100V		1	
	F	棒形ヒューズ		3A		1	富士
	〃	〃		〃		3	〃
	TB	端子台			内部	1	春日

電気品一覧表 P- 4/4

番号	記号	部品名称	形式	仕様	取付場所	個数	製作所
	CPU	CPUユニット	SYSMAC C200H-CPU01	プログラム C200H-PRG37 〃 CH222	内部	1	立石
	I/O	電源ユニット	C200H-PS221	〃 -EA1223-100V 〃 -EA1223	〃	2	〃
		入出力ユニット			〃	1式	
	INT	インターフ		FR-Z040-ZEK	〃	1	三菱
	—	電動機保護器			〃	1	〃
	FM	周波数計	LM-110	0~1mA (6~120Hz)	〃	1	〃
	—	信号変換器	KX-ZA-B	入力: DC0~1mA 出力: 4~20mA	〃	1	コムシステム
	—	リレーユニット	61F-GS		〃	1	立石
	—	ハンドル		塗付	表面	2	ダイヤコン

固化物払出現場盤

電気品一覧表 P- 1/1

番号	記号	部品名称	形式	仕様	取付場所	個数	製作所
	WL, OL	異常表示灯	SLC シリーズ F ライト	30×30 LED	表面	1	IPEC
	COS3	切替スイッチ	レバー形	3ノッチ	〃	1	〃
	COS4	〃	〃	3ノッチ	〃	1	〃
	COS5	〃	〃	2ノッチ スプリングリターン	〃	1	〃
	(入) PB37A	押釦スイッチ	ABN-B	丸形 30φ 黒	〃	1	〃
	(ランプテスト) PB38A	〃	ABN-G	〃 緑	〃	1	〃

ダスト・セメント払出現場盤

電気品一覧表 P- 1/1

番号	記号	部品名称	形式	仕様	取付場所	個数	製作所
	PB(入)	押釦スイッチ	ABN-B	丸形 30φ 黒	表面	7	IPEC
	PB(切)	〃	ABN-R	〃 赤	〃	2	〃
セメント現場表示灯							
	OL	表示灯	APN-Y	丸形 30φ LED 黄	表面	1	IPEC
	(ブザ停止) PB45A	押釦スイッチ	ABN-Y	丸形 30φ 黄	〃	1	〃
	BZ1	ブザー		AC100V	〃	1	〃

工事名	廿日市市ごみ処理施設建設工事
用途	
建部番号	RHS0241
発注文書	廿日市市 殿
図名/	色/式
御使用先	殿
会 議 / 係 員 / 部 長	
図名	灰固化装置 電気回路図(10)
図番	CSRHS0241-09-529
縮尺	
株式会社 荏原製作所	

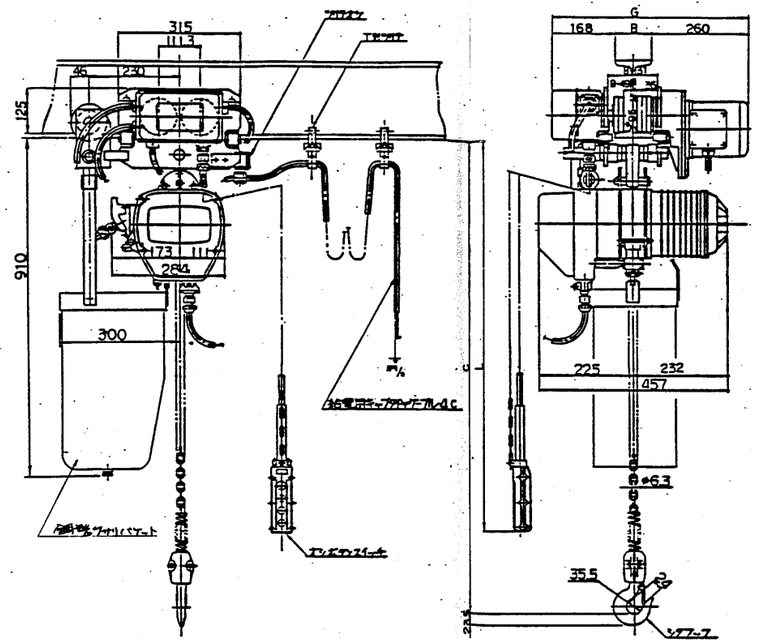

諸元表				
定格荷重		500 Kg		
揚程		23.0 m		
ビーム下面よりフックまでの最小距離：C		610 mm		
相数・電圧		3相・220V・60Hz		
モータ出力時間定格	巻上モータ	0.8 kw・30 min		
	横行モータ	0.4 kw・30 min		
巻上速度	50 Hz	— m/min		
	60 Hz	8.0 m/min		
横行速度	50 Hz	— m/min		
	60 Hz	24 m/min		
オシボタンコード長さ：L		2.6 m		
キャブタイヤ給電ケーブル長さ（ツリテ数）		10 m（3ケ）		
適用ビーム巾：B		125 mm	mm	mm
最小回転半径		— mm	mm	mm
調整カラー数	内	6		
	外	0		
トロリ最大巾：G		553 mm	mm	mm
試験荷重		625 Kg		
自重		約 120 kg		
塗装色		マンセル 6YR 6/14		

図書 RH80241-18

脱臭活性炭用電動ホイスト

数量：1台

改訂	数	内容	年・月・日	担当	承認
△					
△					
△					
△					
△					

承認	検図	設計	製図
乙島	斉		上田 63.8.29

名称 500 Kg ESM形電気トロリ付電気チェンブロック

形式 尺度 ～

図番 E2867C 変更回数 0

発行日

工事名	廿日市市ごみ処理施設建設工事
発注文書	RH80241
発注文書	廿日市市 殿
図名	推設備 ホイスト
図番	CSRH80241-13-101

株式会社 荏原製作所

エバラPONTOS717型ステンレス製水中ポンプ P717
EBARA SUBMERSIBLE PUMPS

外形寸法図
DIMENSIONS

適用範囲 APPLICATION: ステンレス製 STAINLESS STEEL CONSTRUCTION

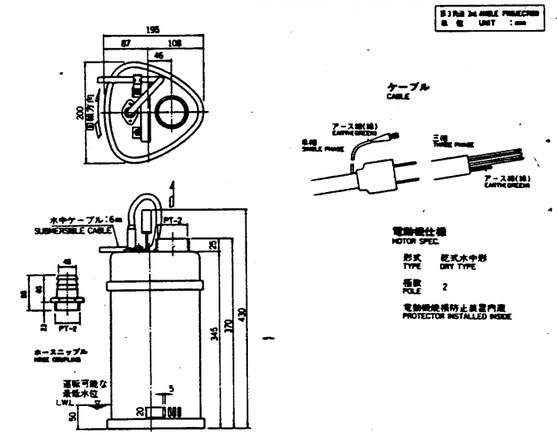

相 PHASE	呼び径 SIZE	出力 OUTPUT kW	機名 MODEL 50Hz	機名 MODEL 60Hz	メカニカルシール MECHANICAL SEAL	玉軸受 BALL BEARING ポンプ側 PUMP SIDE	玉軸受 BALL BEARING 反ポンプ側 OPPOSITE SIDE	潤滑油 LUBRICATING OIL 容量 CAPACITY	潤滑油 LUBRICATING OIL 種類 KIND	オイルシール OIL SEAL	ケーブル接続口径 CABLE CONN. mm	質量 WEIGHT kg
単相 SINGLE PHASE	50	0.25	PONTOS 717 -5.2S5	PONTOS 717 -6.2S5	K-15×30×36	6303VVC2	6301VVC2	0.45ℓ	超電気絶縁油	VC15254	1.25	10.5
		0.4	PONTOS 717 -5.4S	PONTOS 717 -6.4S	K-15×30×36	6303VVC2	6301VVC2	0.45ℓ	超電気絶縁油	VC15254	1.25	13
三相 THREE PHASE	50	0.4	PONTOS 717 -5.4T	PONTOS 717 -6.4T	K-15×30×36	6303VVC2	6301VVC2	0.45ℓ	超電気絶縁油	VC15254	1.25	10.5
		0.75	PONTOS 717 -5.7ST	PONTOS 717 -6.7ST	K-15×30×36	6303VVC2	6301VVC2	0.45ℓ	超電気絶縁油	VC15254	1.25	12

標準付属品 STANDARD ACCESSORIES			特別付属品 SPECIAL ACCESSORIES		電動機 MOTOR			ポンプ仕様
1	水中ケーブル SUBMERSIBLE CABLE	7		1	周波数 FREQUENCY	Hz		
2	ネップル-7 NIPPLE	8		2	電圧 VOLTS	V		
3	地上電極 NONE PLUGS	9		3	電流 CURRENT	A		
4	ホースニップル HOSE NIPPLE	10		4	出力 OUTPUT	kW		
5		11		5	形式 TYPE			特記なき場合はエバラ標準仕様となります。
6		12		6	メーカ MAKER			

御注文主 FOR MESSRS	(乾式)水中ポンプ	分類番号 ITEM NO.					
製造番号 MFG. NO.	機名 MODEL	吐出量 CAPACITY	全揚程 TOTAL HEAD	回転速度 SPEED	出力 OUTPUT	台数 QUANTITY	
		180 ℓ/min	6.5 m	3600 r.p.m.	0.4 kW	1	

株式会社 荏原製作所 EBARA CORPORATION

P717 D1-8602

エバラPONTOS717型ステンレス製水中ポンプ P717
EBARA SUBMERSIBLE PUMPS

断面図
SECTIONAL VIEW

適用範囲 APPLICATION: ステンレス製 STAINLESS STEEL CONSTRUCTION

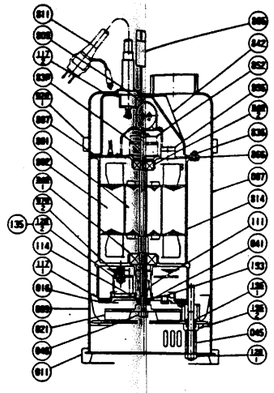

注) NOTE: 1. 二点鎖線部は長軸モータのみに付属(但し B08 は長軸0.4kWモータのみに付属)致します。

番号 PART NO.	部品名 PART NAME	材質 MATERIAL		番号 PART NO.	部品名 PART NAME	材質 MATERIAL		個数 NO. PER UNIT
193	プラグ: OIL PLUG	SUS 304	304 STAINLESS	B06	ガスケット: GASKET	ゴム/CR	RUBBER/CR	1
135	座金: WASHER	SUP	STEEL	B05	取手: HANDLE	SUS 304 / 304 STAINLESS		1
120-2	ナット: NUT	SS	STEEL	B04	オートカット: HIGH PRESSURE SWITCH			1
120-1	ナット: NUT	SUS 316	316 STAINLESS	B52	圧力スイッチ: SWITCH			1
117-2	ガスケット: GASKET	ゴム/NBR	RUBBER/NBR	B40-2	玉軸受: BALL BEARING			1
114	オイルシール: OIL SEAL	ゴム/NBR	RUBBER/NBR	B40-1	玉軸受: BALL BEARING			1
111	メカニカルシール: MECHANICAL SEAL			B42	モータカバー: MOTOR COVER	SUS 304	304 STAINLESS	1
B09-2	バッフルプレート: BAFFLEPLATE	ウレタンNBR	PLASTIC	136	ナット: NUT	SUS 316	316 STAINLESS	6
B09-1	軸受ゴム: CASING RUBBER	ゴム/CR	RUBBER/CR	120	玉軸: SHAFT	SUS 304	304 STAINLESS	1
B10	羽根止めナット: IMPELLER NUT	SUS 304	304 STAINLESS	B14	モータフレーム: MOTOR FRAME	SUS 304	304 STAINLESS	1
B16	ディスタンスピース: DISTANCE PIECE	SUS304	304 STAINLESS	B11	水中ケーブル: SUBMERSIBLE CABLE			1
B41	スリーブ: SLEEVE	SUS 304	304 STAINLESS	B09	コンデンサ: CONDENSER			1
B21	羽根車: IMPELLER	SUS 304	304 STAINLESS	B07	エンドブラケット: END BRACKET	SPC	STEEL	1
B16	メカニカルシールカバー: MECH. SEAL COVER	SUS 304	304 STAINLESS	B32	スチーダ: STARER			1
B11	板: BOTTOM COVER	SUS 304	304 STAINLESS	B21	コーダ: RUNCER			1
B09	内ケーシング: INNER CASING	SUS 304	304 STAINLESS	120-2	ナット: NUT	SUS 304	304 STAINLESS	3
B07	外ケーシング: OUTER CASING	SUS 304	304 STAINLESS	120-1	ナット: NUT	SUS 304	304 STAINLESS	3

御注文主 FOR MESSRS		分類番号 ITEM NO.					
製造番号 MFG. NO.	機名 MODEL	吐出量 CAPACITY	全揚程 TOTAL HEAD	回転速度 SPEED	出力 OUTPUT	台数 QUANTITY	
		/min	m	r.p.m.	kW		

株式会社 荏原製作所 EBARA CORPORATION

P717 S1-8602

エバラPONTOS717型ステンレス製水中ポンプ P717
EBARA SUBMERSIBLE PUMPS

特性曲線
CHARACTERISTIC CURVE

機名 MODEL: PONTOS 717-6.4S 周波数 FREQUENCY: 60 Hz 出力 OUTPUT: 0.4 kW

標準要項 RATING

吐出量 Capacity	ℓ/min	180	360	
全揚程 Total Head	m	6.5	4	

承認者 Approved by: T. Hama
試験者 Tested by: T. Yamaya

モータ定格 MOTOR RATING: 100 V 8.3 A 3320 r.p.m. 0.4 kW メーカ MAKER エバラ EBARA 形式 TYPE 乾式水中 DRY TYPE

番号 Test No.	ポンプ Pump 吐出量 Capacity ℓ/min	全揚程 Total Head m	電動機力 Motor H.P kW	効率 EH %	モータ Motor 電圧 Volts V	電流 Current A	入力 Input kW	効率 EH %	出力 Output kW
1	0	10.3	0	0	100	6.16	0.464	50.5	0.234
2	100	8.5	0.139	43.1	100	7.32	0.605	54.6	0.330
3	180	6.5	0.191	49.9	100	8.08	0.690	55.5	0.383
4	260	4	0.170	44.0	100	8.16	0.696	55.5	0.386
5	320 *	2	0.104	26.9	100	8.20	0.698	55.5	0.387

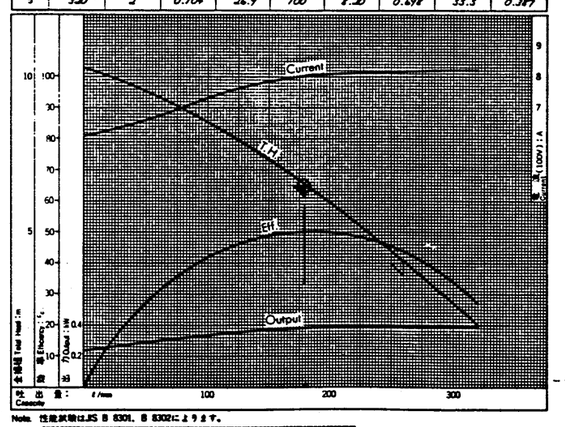

Note. 性能試験はJIS B 8301, B 8302によります。
This curve is based on JIS testing code (B8301, B8302)

御注文主 FOR MESSRS		分類番号 ITEM NO.					
製造番号 MFG. NO.	機名 MODEL	吐出量 CAPACITY	全揚程 TOTAL HEAD	回転速度 SPEED	出力 OUTPUT	台数 QUANTITY	
		/min	m	r.p.m.	kW		

株式会社 荏原製作所 EBARA CORPORATION

P717 C602-8602

工事名	廿日市市ごみ処理施設建設工事
注文番号	R030241
御注文主	廿日市市 殿
図名	推設備 可搬式水中ポンプ
図番	C3R030241-13-102

株式会社 荏原製作所

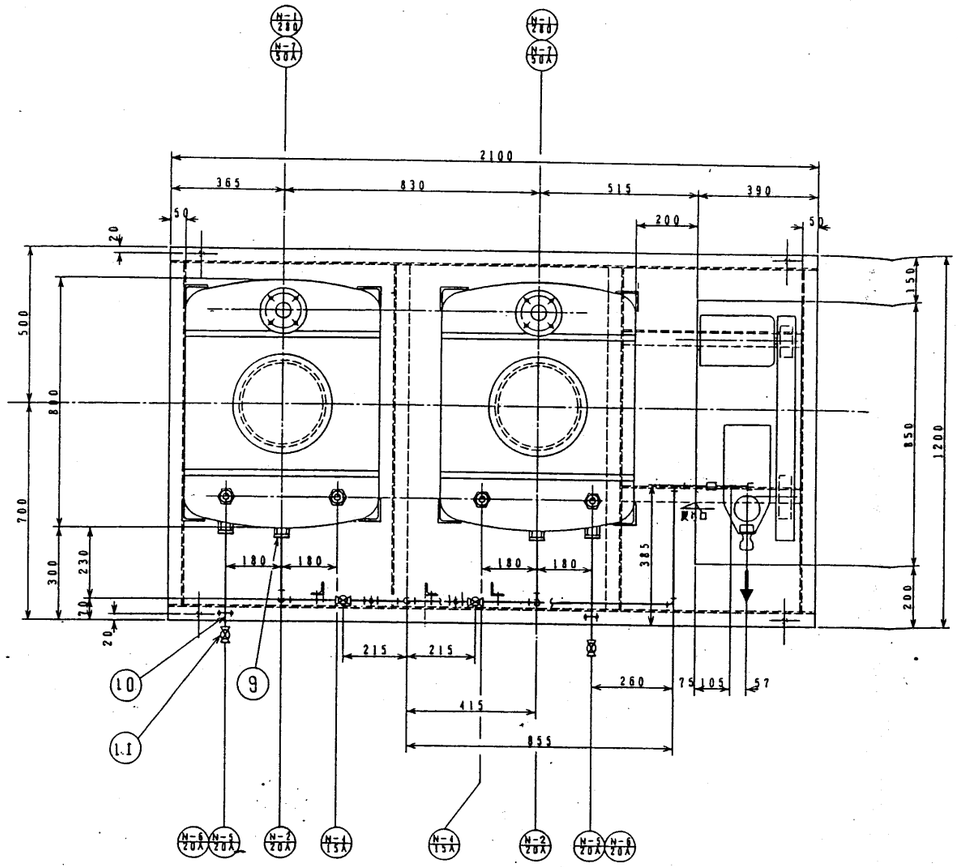

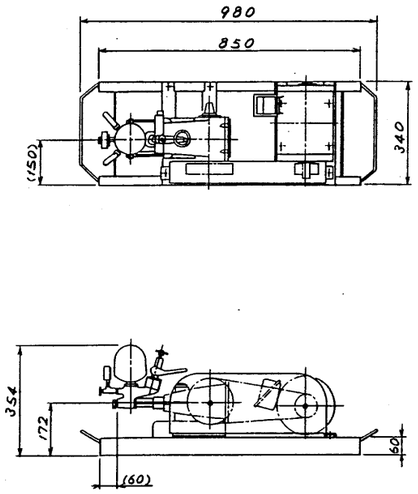

MS253 ピストン ポンプ

ノズルリスト （消臭剤、殺虫剤タンク共に共通 ）

ノズル番号	口径	用途	個数	継ぎ手	備考
N-1	φ280	薬剤投入口	1		内ネジフタ付き
2	20A	液出口	1	PT3/4 ボールバルブ ソケット	
4	15A	保護氷入口	1	PT1/2 ボールバルブ ソケット	
5	20A	ドレン口	1	PT3/4	キャップ付き
6	20A	ベント	1	PT3/4 ボールバルブ ソケット	ベント管付き
7	50A	液面計取付口	1	JIS10K 2B FF TS	

薬液噴霧装置	
形式	防虫剤、消臭剤噴霧装置
数量	1 式
殺虫剤タンク	200
消臭剤タンク	200
薬液噴霧ポンプ	20l/min×10kgf/cm², 2.2kw

11	ボールバルブ PT3/4		2	
10	ドレン配管	PVC-VP	2	20A
9	噴霧ノズル 1/4E×416	SUS304	7	鋳金工業
8	ストレーナー PT3/4	鋳鋼 SUS304	2	
7	アンカーボルト M12×200	SS41	4	
6	ボール バルブ PT3/4	鋳鋼 SUS304	2	運動レバー付き
5	ユニット配管	SGP (W)	1式	20A
4	消臭剤 タンク	ポリエチレン	1	SLT-200 スイコー ネオスーパーローリー
3	殺虫剤 タンク	ポリエチレン	1	SLT-200 スイコー ネオスーパーローリー
2	ピストン ポンプ	鋳鋼 SUS304	1	
1	コモンベース	SS41	1	PL 4.5 (100×50×5)
品番	名称	材質	個数	備考

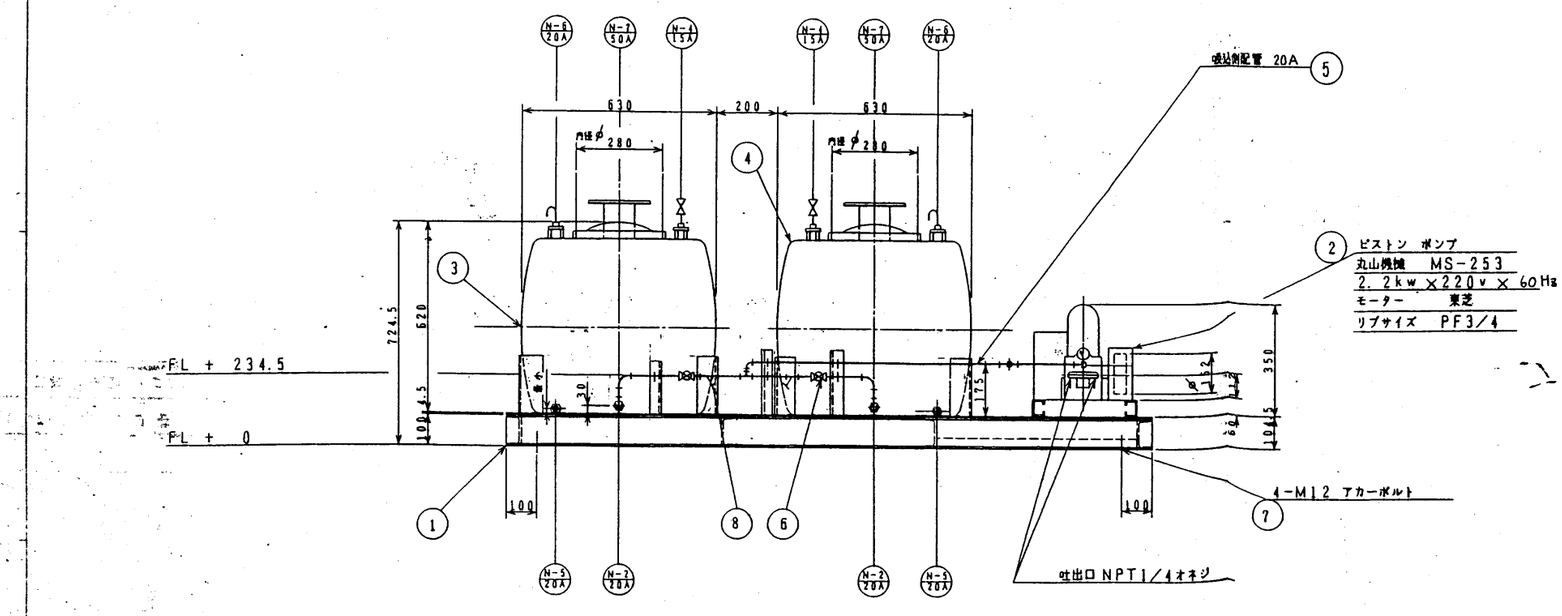

工事番号 / JOB NO.	工事名 三日市市ごみ処理施設建設工事 殿
機器番号 / ITEM NO. M 1100	御仕様先 三日市市 殿
機種 RH80241	御使用先 殿
機名 機器類	図番 1
設計 T.Y	機名 雑設備 薬液噴霧装置
DOC. NO.	図番 C8RH80241-01-101

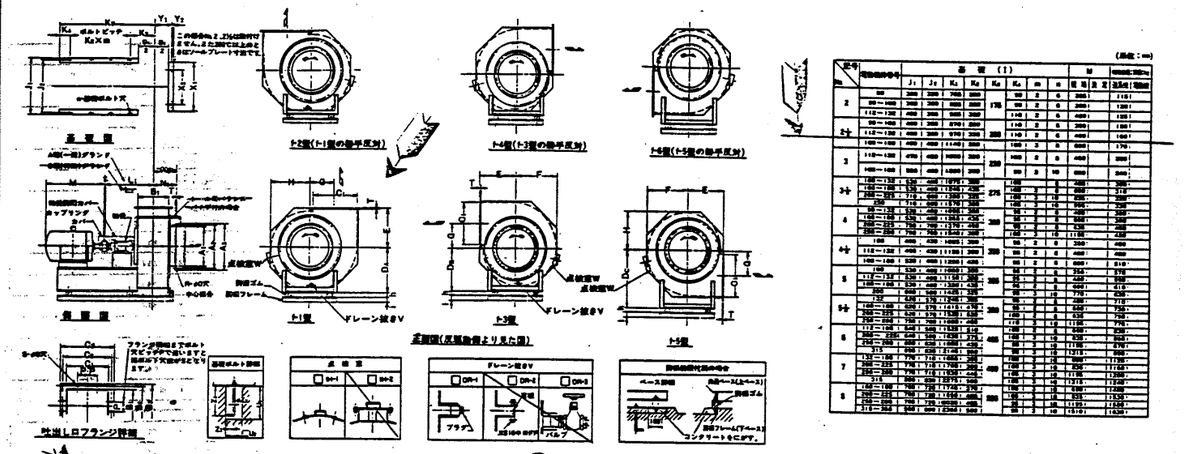

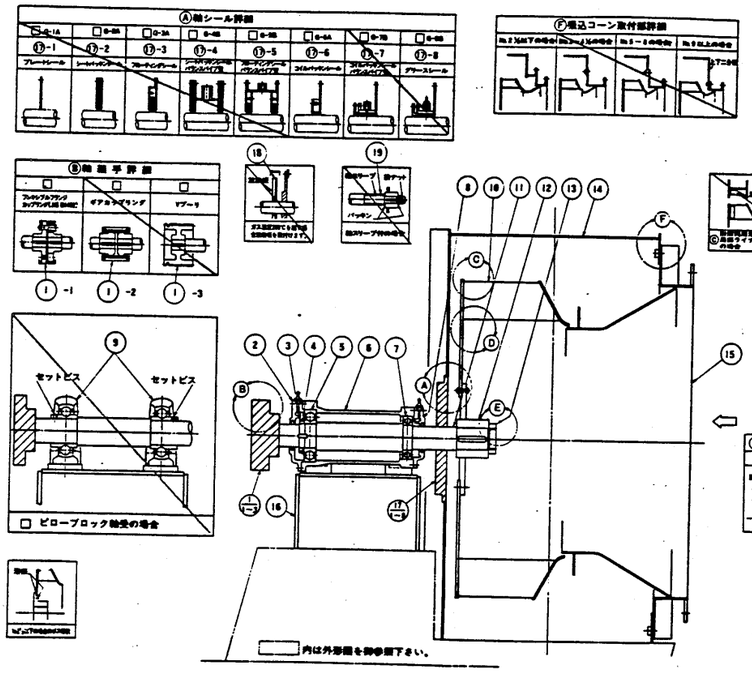

番号	名称	材質	数量	備考
19	軸スリーブ		1	
18	軸継手	SS	1式	カバー付
17-4	グリースシール		1式	
17-3	コイルパッキンシール バランスパイプ用		1式	
17-2	コイルパッキンシール		1式	
17-1	フローティングシール バランスパイプ用	SS	1式	
17-4	シートパッキンシール バランスパイプ用	SS	1式	
17-3	フローティングシール	SS	1式	
17-2	シートパッキンシール	SS	1式	
17-1	プレートシール	鋼	1式	
16	ベース	SS41	1	
15	埋込コーン	SS41	1	
14	ケーシング	SS41	1	
13	軸ナット	SS41	1	
12	軸継ボス	SS41	1	
11	軸	S35C	1	
10	軸継手	鋼板	1	
9	ピローブロック	FCD	1	
8	軸受カバー	FC	1	フェルトシール
7	ボールベアリング		1	
6	軸受割体	FC	1	
5	ボールベアリング		1	
4	底	SS41	1	
3	軸ナット	SS41	1	
2	軸受カバー	FC	1	フェルトシール
1-3	インペラ	FC25	1組	
1-2	ダブルフランジ	S45C	1組	
1-1	プレセンフランジ カップリング	FC25	1組	
番号	名称	仕様材料	オプション	個数

吸引ファン仕様

(1) 形式 : ターボファン
(2) 数量 : 1 基
(3) 風量 : 85 m³/min
(4) 風圧 : 170 mmAq
(5) 電動機 : 440V × 5.5 kW

工事名	廿日市町ごみ処理施設建設工事
図番	RH80241-41
発注者	廿日市町 殿
図名	脱臭設備・吸引ファン
縮尺	1:10
図番	C8RH80241-01-100
作成	株式会社 荏原製作所

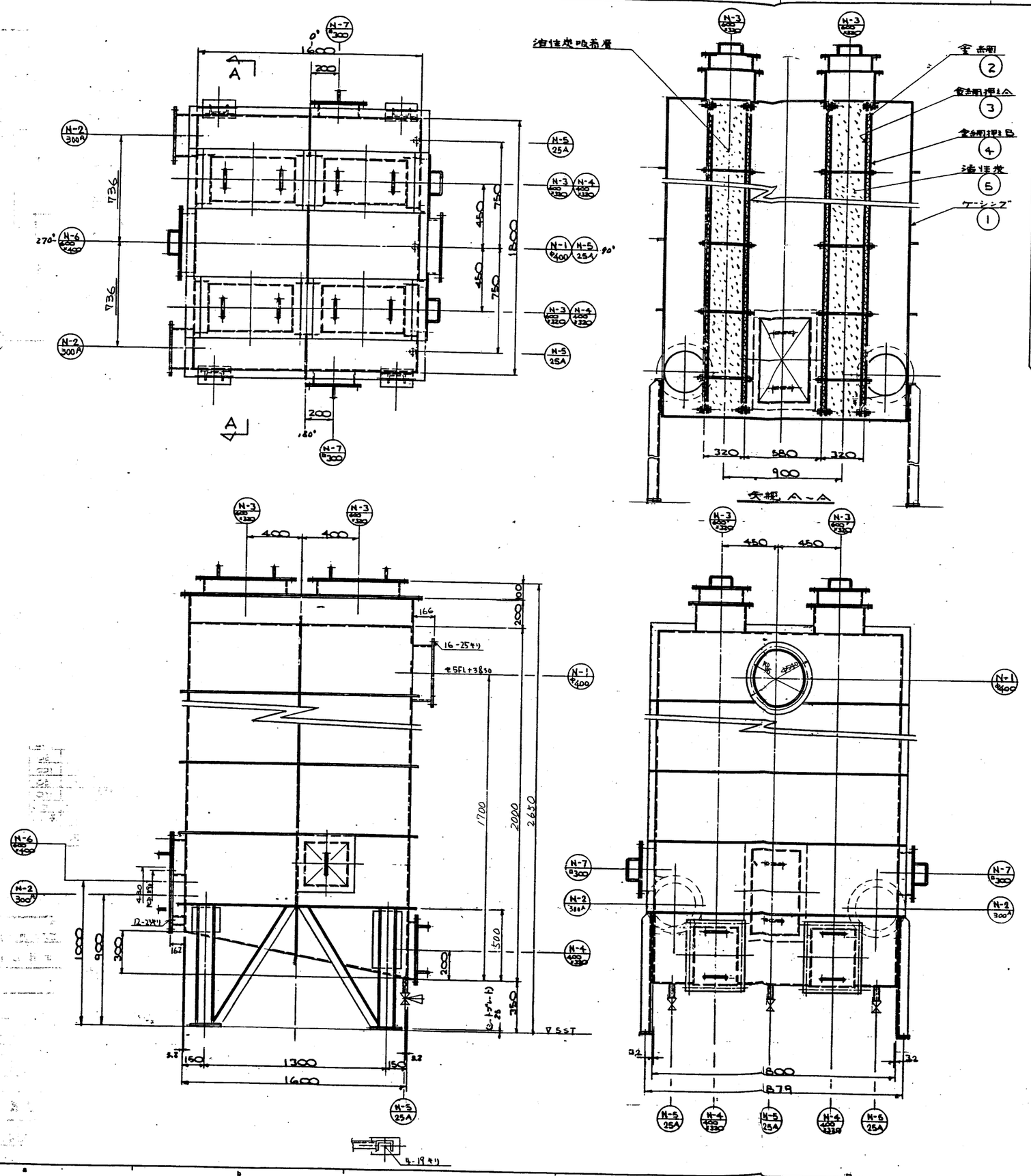

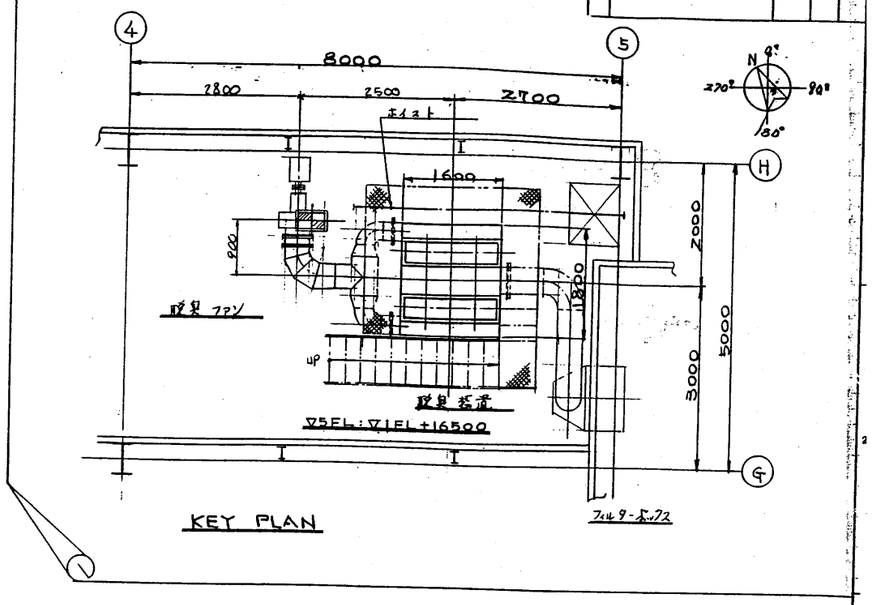

6	活性炭					
4	金網押さB					
3	金網押さA					
2	金網					
1	ケーシング(本体)					
品番	名称					

N-7	φ300	2	点検口	—	—	100
N-6	600×400	1	マンホール	—	—	100
N-5	25A	3	ドレン抜き	—	PT1	100
N-4	400×320	2	活性炭取出口	—	—	50
N-3	600×320	4	活性炭充填口	—	—	100
N-2	300A	2	空気出口	JIS5K	—	150
N-1	φ400	1	空気入口	JIS5K	—	150
記号	呼径	数量	名称	フランジ 規格	キーフ 規格	ノズル 高さ

ノズルリスト

仕様

1) 形式：活性炭吸着脱臭方式
2) 数量：1式
3) 主要項目 (1) 処理風量 85 m³/min
(2) 有効連続使用時間：720 H/回
(3) 充填剤：活性炭

工事番号/JOB No.	工事名/プロジェクト名 廿日市市ごみ処理施設建設工事
機器番号/ITEM No. M-01120	製造文主 廿日市市 殿
基本機器 RH80241-02	製造先 殿
承認	用途/
	機器類
承認	製図
設計	製図 H.T
尺度 1:15	脱臭装置 外形図
DOC. No.	図番 C8RH80241-01.10H
製図番号	株式会社 荏原製作所

真空掃除装置用 仕様書

63年11月18日

TEL 045-581-3166
FAX 045-581-3167
ニクロン工業株式会社

承認	照査	作成
		岸

宛先　株式会社荏原製作所　殿

納入先　廿日市市ごみ処理場　殿

装置仕様

貴工事番号	RH80241-13	吸入対象物質	
装置概要図		品名	屑 および砂
設置場所	広島県廿日市市宮内西浦出	能力	—— kg/h
数量	1 式	同時使用吸込口数	1 口
快音	社内規定	温度 湿度	常温，常湿
塗装	シルバー		
保証期間	竣工後工場検査3年間		
納期	昭和63年	全吸込口数	20 口

部品仕様

サイクロン	型式		送風機	型式 NTB-3°-8P
	数量			風量 NOR 3 m³/min
	材質			風圧 NOR -3000 mmAq
	許容風速			回転数 約 6600 r.p.m
バックフィルター	型式	NC-751C 型		軸動力 5.5 KW
	数量	1 台	電動機	型式 全閉外扇屋内形（直入始動）
	材質	SS, SPHC 他		出力 5.5 KW
	許容面積	1.6 m² 手動シェーキング付		電圧 440 V
	許布材質	綿布，(内面) ワネ		周波数 50 60 Hz
	集塵容量	約 40 ℓ		極数 2 極
清掃用具	サクション管	φ38・1.5m・2本		メーカー 東芝製
	延長ホース	φ38・5m・1本	電気関係	電源開閉器 制御盤（漏電しゃ断器、
	延長管	φ38・0.5m・3本		起動機 操作電圧 100V用トランス含む）
	床ブラシ	2 個		配線工事
	丸ブラシ	2 個		
	隅ブラシ	2 個		
	ロッカー	1		
	帽子差し台	20 個 + (予備3個)		
付属品	アンカーボルト	ホールインアンカー M12 4本	据付工事	
	Vベルト	6本	ダクト工事	
	フィルタ	7本	客先御施行工事	
	集塵容器	ポリペン 20個 ステンレス 20個	技術立会指導有無	
	予備ドラム ポリペン缶	2 個		

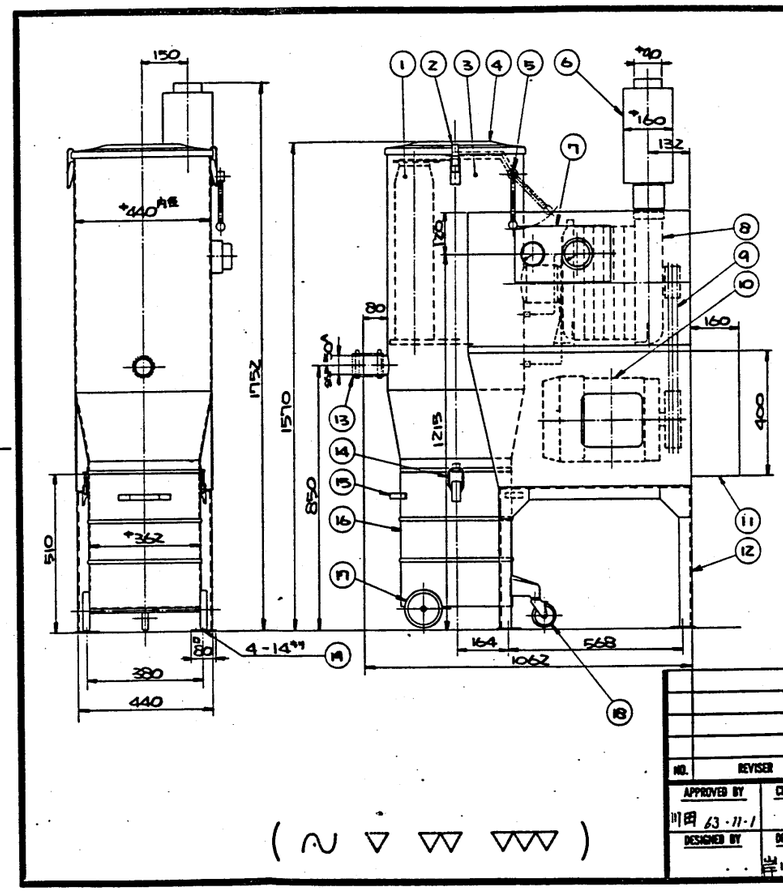

NO.	NAME	QUANTITY	MATERIAL	NOTE
1	フィルター	7	綿布	1.6m²
2	クランプ	2	SUP	
3	フィルタードラム	1	SPHC	
4	フィルタードラム蓋	1	SPHC	
5	シューキングハンドル	1	SS	
6	サイレンサー	1	SPHC,SGP	
7	ゲージパネル	1	SPHC	マノスターゲージ・パキュームゲージ・エアフィルター
8	ブロワ	1		NTB-3°-8P
9	Vベルト	3	RUBBER	
10	モータ	1		5.5kw-2P
11	スイッチボックス	1	SPHC	300・400・160
12	架台	1	SS	L-40・40・3t
13	ゴムスリーブ	1	RUBBER	50A (ホースバンド2ヶ付)
14	キャッチングクリップ	2	SS	
15	ハンドル	2	SS	
16	集塵ケース	1	SPHC	約 40 ℓ
17	車輪	2	RUBBER SPHC	5"
18	キャスター	1	RUBBER SS	3"
19	ホールインアンカー	4	S20C	M12

仕様

ブロワ：NTB-3°-8P
風量：NOR 3 m³/min
風圧：NOR -3000 mmAq
モータ：440V-60HZ-3° 5.5kw-2P
シューキング：手動シューキング式
フィルター面積：1.6 m²
集塵容量：約 40 ℓ
重量：約 190 kg

NICLON KOGYO CO.,LTD.

MATERIAL	QUANTITY	WEIGHT kg

NO.	REVISER	DATE	REMARK

APPROVED BY	CHECKED BY	SCALE
川田 63・11・1		1/10

DESIGNED BY	DRAWN BY	MODEL	DRAWING NO.
	岸川 63.11.1	NC-751C	00

TITLE: セントラルクリーナ

工事名	廿日市市ごみ処理施設建設工事
貴社物品	RH80241
物品名/	
発注文言	廿日市市 殿
物品用途	殿
図名	推設(南) 真空掃除機
株式会社荏原製作所	CSRH80241-13-110

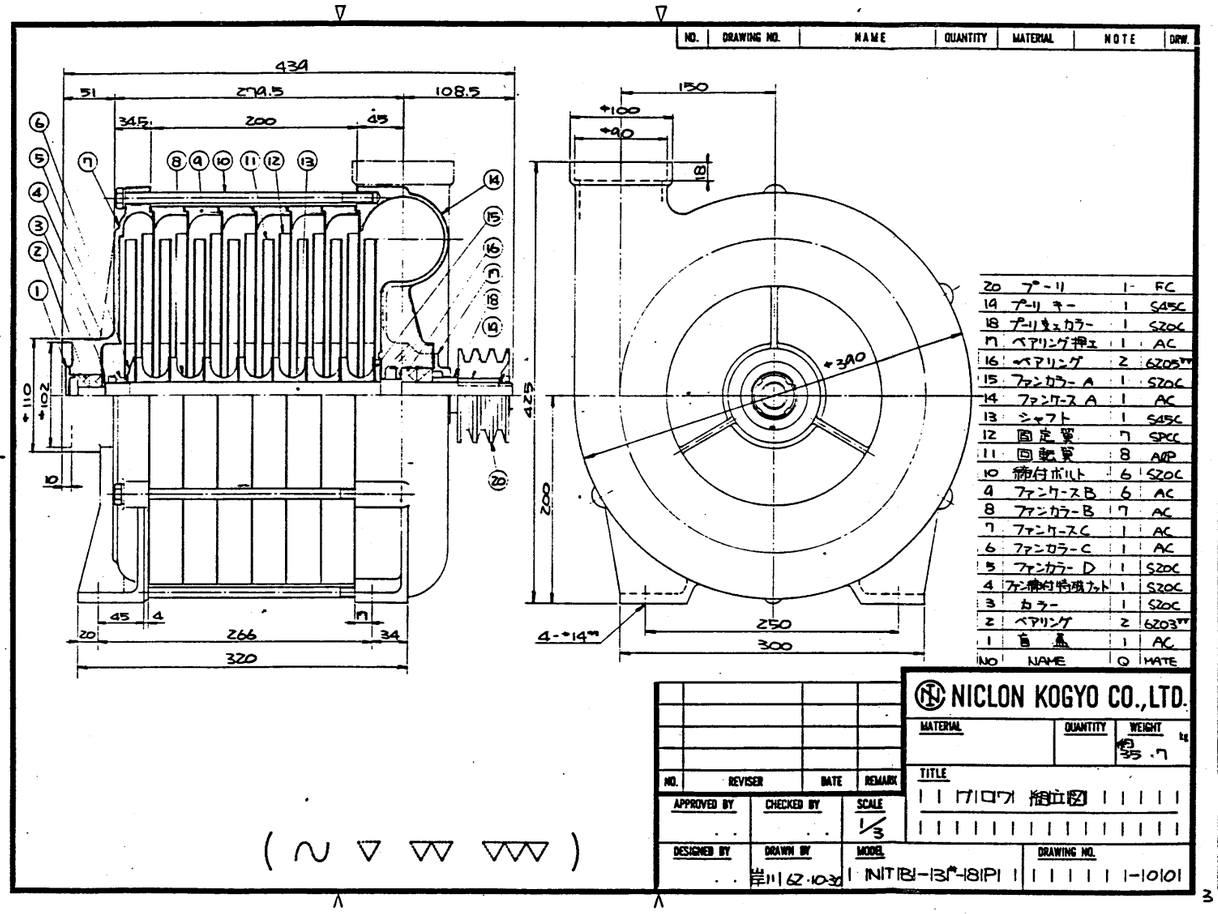

NO.	DRAWING NO.	NAME	QUANTITY	MATERIAL	NOTE	DRW.

NO	NAME	Q	MATE
20	プーリ	1	FC
19	プーリキー	1	S45C
18	プーリセットカラー	1	S20C
17	ベアリング押エ	1	AC
16	ベアリング	2	6205ZZ
15	ファンカラーA	1	S20C
14	ファンケースA	1	AC
13	シャフト	1	S45C
12	固定翼	7	SPCC
11	回転翼	8	A6P
10	締付ボルト	6	S20C
9	ファンケースB	6	AC
8	ファンカラーB	7	AC
7	ファンケースC	1	AC
6	ファンカラーC	1	AC
5	ファンカラーD	1	S20C
4	ファン締付ボルトナット	1	S20C
3	カラー	1	S20C
2	ベアリング	2	6203ZZ
1	盲蓋	1	AC

NICLON KOGYO CO.,LTD.

MATERIAL	QUANTITY	WEIGHT
		約35.7 kg

TITLE: ブロワ 組立図

NO.	REVISER	DATE	REMARK

APPROVED BY	CHECKED BY	SCALE
		1/3

DESIGNED BY	DRAWN BY	MODEL	DRAWING NO.
	昭62.10.30	NTB-3P-8P	-10101

RH 80241-18 ブロワ 性能曲線図

製造者 ニクロン工業株式会社
試験施行 昭和 63 年 8 月 23 日
注文者(株)荏原製作所 殿 製品番号 NC-951C 試験番号 — 試験係 川田 輝明
規定項目 型式 NTB-3P-8P 吸入口径 φ 送風機全(静)圧 3000 mmAq
風量 3.0 m³/min 温度 20℃ 湿度 % 回転数 6600 rpm 軸動力 5.3 kW

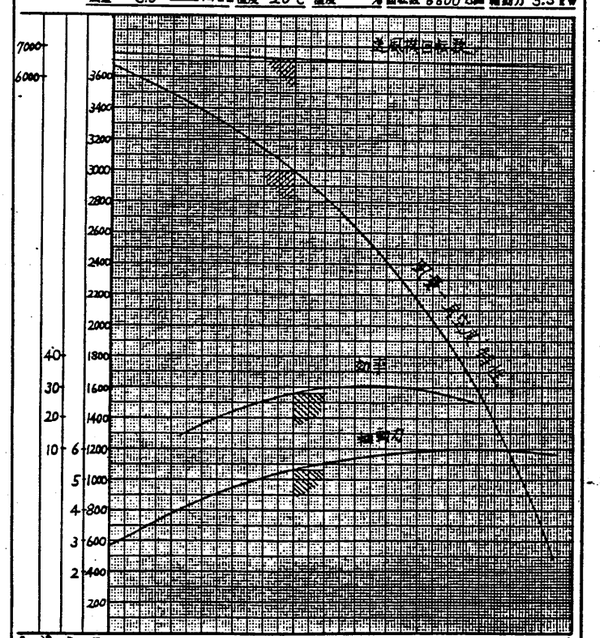

機種	電動機 5.5 kW 2P
備考	ブロワプーリ 60 Hz 94φ

工事名	廿日市市ごみ処理施設建設工事
注文者	廿日市市 殿
名称	雑設備 焼却炉関係 ブロワ
図番	C30U80241-13-111
作成	株式会社荏原製作所

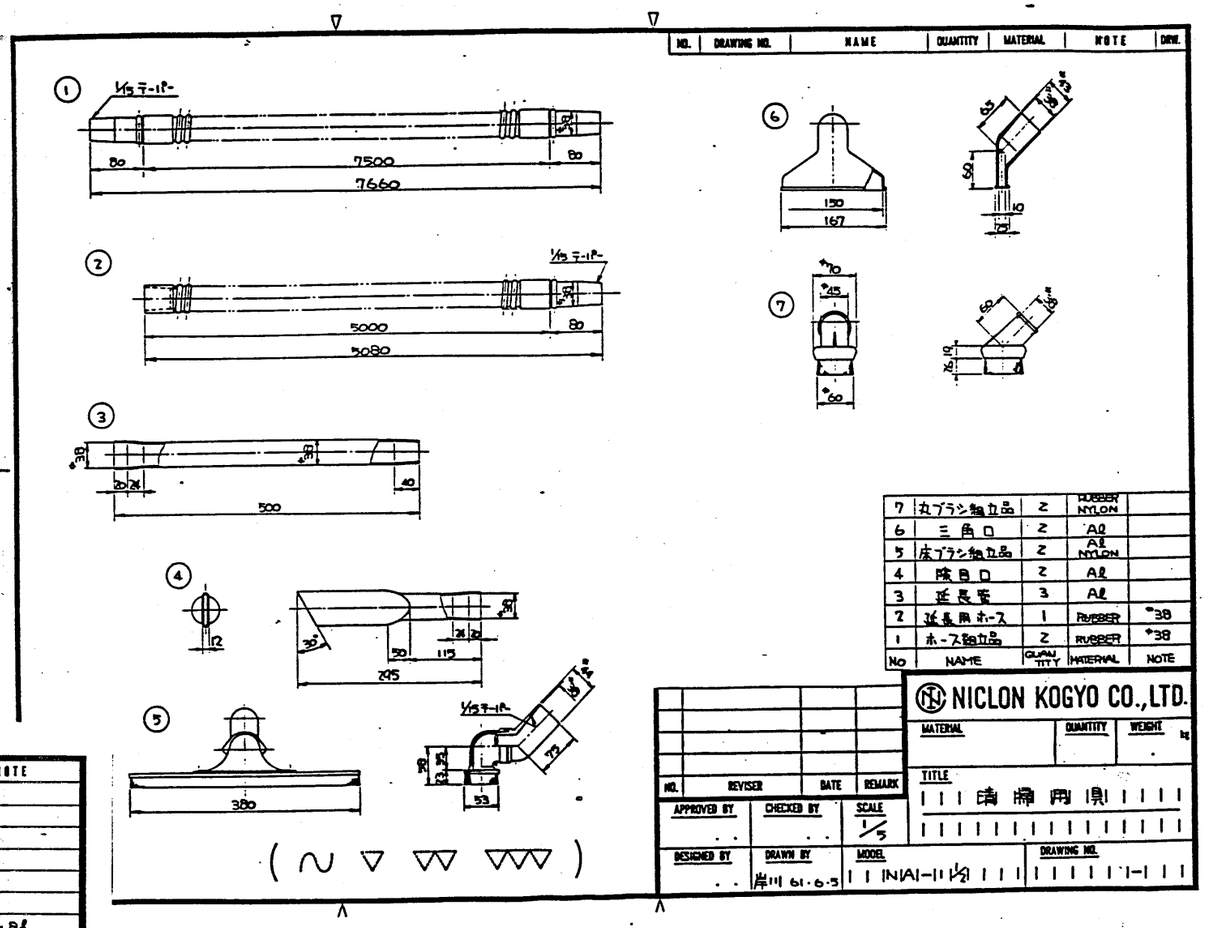

NO.	DRAWING NO.	NAME	QUANTITY	MATERIAL	NOTE	DRW.
7	丸ブラシ組立品	2	RUBBER NYLON			
6	三角口	2	Al			
5	床ブラシ組立品	2	Al NYLON			
4	隙目口	2	Al			
3	延長管	3	Al			
2	延長用ホース	1	RUBBER		⌀38	
1	ホース組立品	2	RUBBER		⌀38	
No	NAME	QUANTITY	MATERIAL	NOTE		

NICLON KOGYO CO.,LTD.

MATERIAL	QUANTITY	WEIGHT kg

TITLE: 清掃用具

NO.	REVISER	DATE	REMARK

APPROVED BY	CHECKED BY	SCALE
		1/5

DESIGNED BY	DRAWN BY	MODEL	DRAWING NO.
	岸川 61.6.5	NA-11½	

NO.	NAME	QUANTITY	MATERIAL	NOTE
1	アジャストリング	1	BC2	
2	蓋	1	AC	
3	パッキン	1	ゴム	t=2
4	パッキン押エ	1	SPC	
5	スプリング	1	SWPA	
6	シャフト	1	SWR	
7	キ ジ	1	S20C	M4×8ℓ

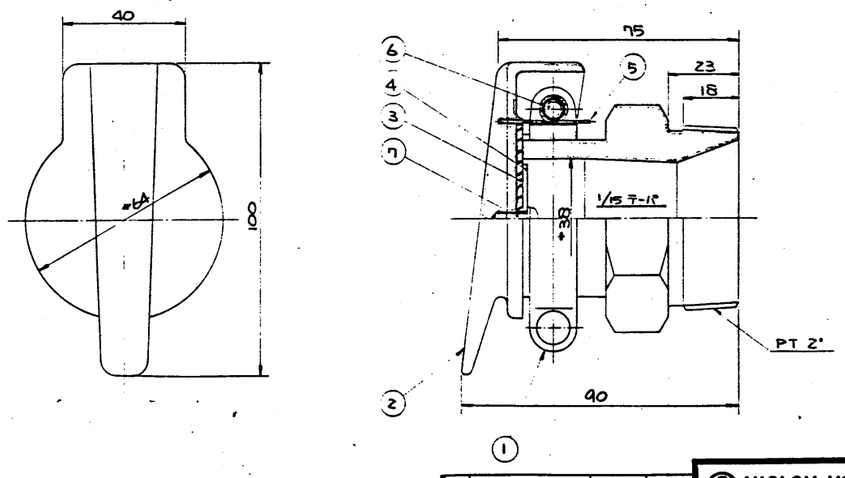

NICLON KOGYO CO.,LTD.

MATERIAL	QUANTITY	WEIGHT kg
	予備 20+3	

TITLE: 真空差込弁

NO.	REVISER	DATE	REMARK

APPROVED BY	CHECKED BY	SCALE
		1/1

DESIGNED BY	DRAWN BY	MODEL	DRAWING NO.
	岸川 63.2.23	S-400	00

工事名	廿日市市ごみ処理施設建設工事
発注文書	廿日市市 殿
発行番号	RHS0241
図名	施設備 真空掃除機 差込口・ホース
株式会社	荏原製作所
図番	CSRH80241-13-112

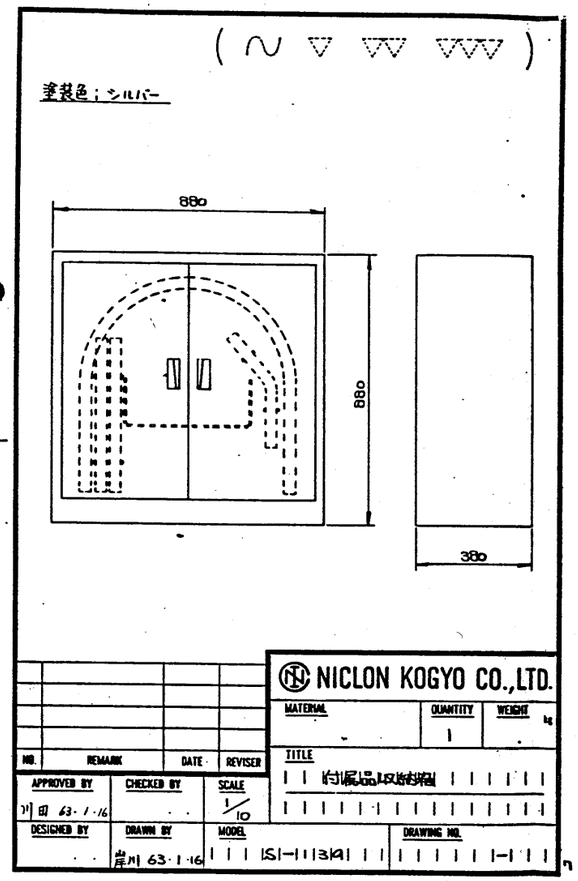

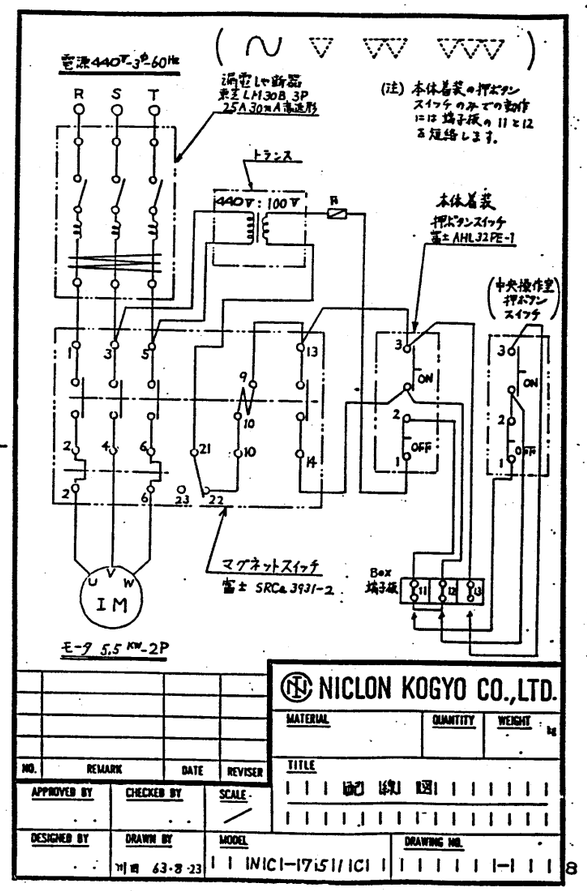

工事名	廿日市市ごみ処理施設建設工事
用途	
基礎番号	RHS0241
発注文主	廿日市市 殿
機名/	
仕/式	
設定用先	殿
図名	施設係 東至掃除機 収納箱・配線図
図番	CSRHS0241-13-113
株式会社	荏原製作所